© THIS DRAWING IS THE EXCLUSIVE PROPERTY OF MARQUARDT. WITHOUT THEIR CONSENT IT MAY NOT BE REPRODUCED OR GIVEN TO THIRD PARTIES.

VERTRAULICH CONFIDENTIAL

1	2	3	4
Empfohlener Ausschnitt fuer Rastbefestigung (Grat gegenueber Bestueckungsseite) recommended cut-out for snap-in fixing (edge opposite to snap-in direction)	Wanddicke wall thickness	Ausschnittlaenge length of cut-out	Ausschnittbreite width of cut-out
	0.75 to / bis 1.25	19.2 $^{+0.1}_{-0.1}$	12.9 $^{+0.1}$
	1.25 to / bis 2	19.4 $^{+0.1}_{-0.1}$	12.9 $^{+0.1}$
	2 to / bis 3	19.8 $^{+0.1}_{-0.1}$	12.9 $^{+0.1}$

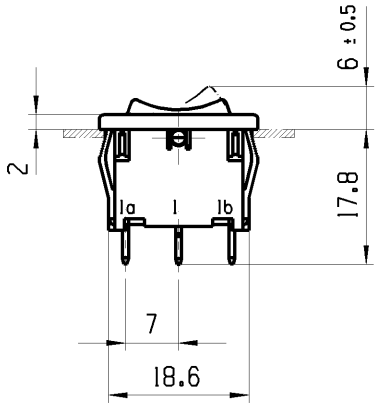

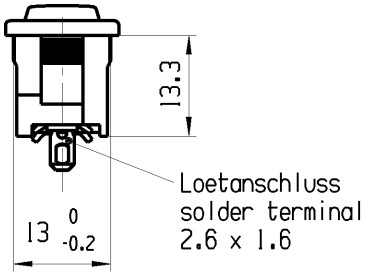

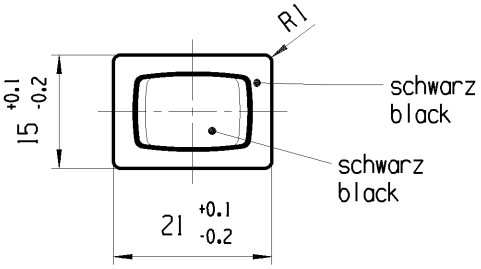

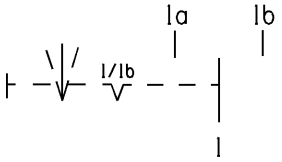

Aufschrift
marking

1808. µ
6(2)/250 ~T100/55

05

6A 125-250V AC
1/8HP
R58

Herstellort/-jahr/-woche nach DIN EN 60062
code of manufacture: place/year/week acc. to DIN EN 60062

Umschalter 1-polig

Mit Ausstellung in der Mitte
Tastfunktion einseitig
Fuer Geraete der Klasse II geeignet

SPDT

with centre-off
biased from one side
suitable for appliances of class II

fuer Form und Lage FOR SHAPE AND LOC.			
fuer Winkel FOR ANGLE ± 2°			

Allgemeintoleranzen
UNTOLERANCED DIMENSIONS

PROJECTION

Abmasse und Nennmassbereiche Angaben in mm	Laenge LENGTH	Radien RADII
0-6	± 0.2	± 0.2
>6-15	± 0.4	±
>15-30	± 0.4	±
>30-70	±	±
>70-120	±	
>120-200	±	

ALL DIMENSIONS ARE IN MILLIMETRES

Pause COPY

Blatt SHEET 01

Original Din A4 | Massstab SCALE 1:1

0 10 20 30mm

TYP	Zeichn./DRAWING NO.	Index
K	18086202	a

GERAETESCHALTER

appliance switch

CAD: NX V6.0

gez./DRAWN BY 05.10.06 MUT
gepr./CHECKED BY

Ersatz fuer/REPLACEMENT OF

Ausg. ISSUE	Aenderung REVISION	gez. DRAWN BY	Ausg. ISSUE	Aenderung REVISION	gez. DRAWN BY
a	64492	20.10.09 MUT			
	48542	09.11.06 MUT			

MARQUARDT

RELEASED/FREIGEGEBEN 2010/Feb/02

© Alle Rechte bei Marquardt, auch fuer den Fall von Schutzrechtsanmeldungen. Jede Verfuegungsbefugnis, wie Kopier- und Weitergaberecht, bei uns.