© THIS DRAWING IS THE EXCLUSIVE PROPERTY OF MARQUARDT. WITHOUT THEIR CONSENT IT MAY NOT BE REPRODUCED OR GIVEN TO THIRD PARTIES.

CONFIDENTIAL

VERTRAULICH

1	2	3	4
Empfohlener Ausschnitt fuer Rastbefestigung (Grat gegenueber Bestueckungsseite) *recommended cut-out for snap-in fixing (edge opposite to snap-in direction)*	Wanddicke *wall-thickness*	Ausschnittlaenge *length of cut-out*	Ausschnittbreite *width of cut-out*
	0.75 bis / *to* 1	$30^{+0.1}$	$22.2^{+0.2}$
	>1 bis / *to* 1.5	$30.2^{+0.1}$	$22.2^{+0.2}$
	>1.5 bis / *to* 3	$30.4^{+0.1}$	$22.2^{+0.2}$

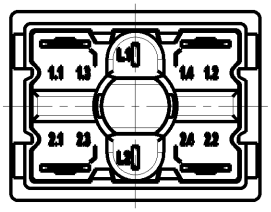

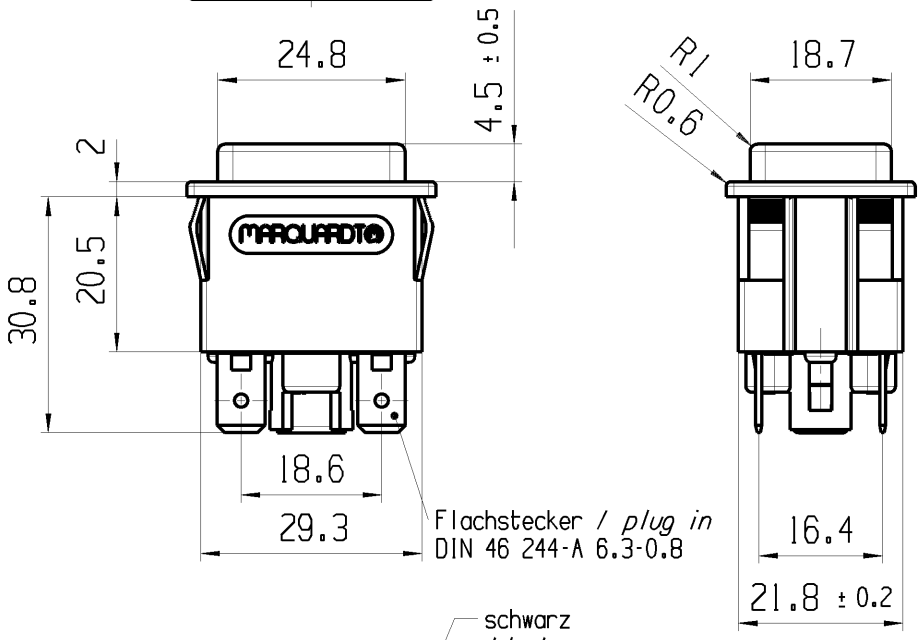

Aufschrift
marking

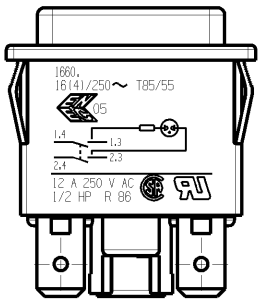

Herstellort/-jahr/-woche
code of manufacture: place/year/week

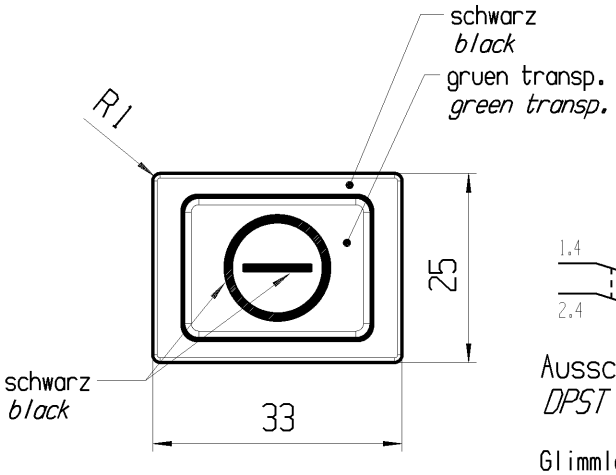

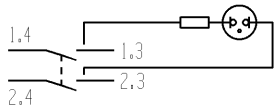

Ausschalter 2-polig
DPST

Glimmlampe mit Rv mit 230 V ~
neon lamp with Rv for 230 V AC
Gesamtweg 4 ± 0.4
total travel 4 ± 0.4
Fuer Geraete der Klasse II geeignet
suitable for appliances of class II

fuer Form und Lage FOR SHAPE AND LOC.			Allgemeintoleranzen UNTOLERANCED DIMENSIONS					Pause COPY	Blatt SHEET 01	TYP	Zeichn./DRAWING NO.	Index
fuer Winkel FOR ANGLE ± 2°			PROJEKTION	Abmasse und Nennmassbereiche Angaben in mm / ALL DIMENSIONS ARE IN MILLIMETRES		Laenge LENGTH	Radien RADII		Original Din A4 / Massstab SCALE 1:1	K	16600225	
					0-6	± 0.2	± 0.2					
					>6-15	± 0.4	±					
					>15-30	± 0.4	±					
					>30-70	± 0.6	±					
					>70-120	±						
					>120	±						
									0 10 20 30mm			
								CAD: NX V8.5		GERAETESCHALTER appliance switch		
	88247	26.02.14 ZO						gez./DRAWN BY 15.11.13 ZO gepr./CHECKED BY				
Ausg. ISSUE	Aenderung REVISION	gez. DRAWN BY	Ausg. ISSUE	Aenderung REVISION	gez. DRAWN BY			Ersatz fuer/REPLACEMENT OF V10119839		MARQUARDT		

16600225-01-0-0-K-999 RELEASED/FREIGEGEBEN 2014/Mar/11

© Alle Rechte bei Marquardt, auch fuer den Fall von Schutzrechtsanmeldungen. Jede Verfuegungsbefugnis, wie Kopier- und Weitergaberecht, bei uns.