THIS DRAWING IS THE EXCLUSIVE PROPERTY OF MARQUARDT. WITHOUT THEIR CONSENT IT MAY NOT BE REPRODUCED OR GIVEN TO THIRD PARTIES.

VERTRAULICH CONFIDENTIAL

Alle Rechte bei Marquardt, auch fuer den Fall von Schutzrechtsanmeldungen. Jede Verfuegungsbefugnis, wie Kopier- und Weitergaberecht, bei uns.

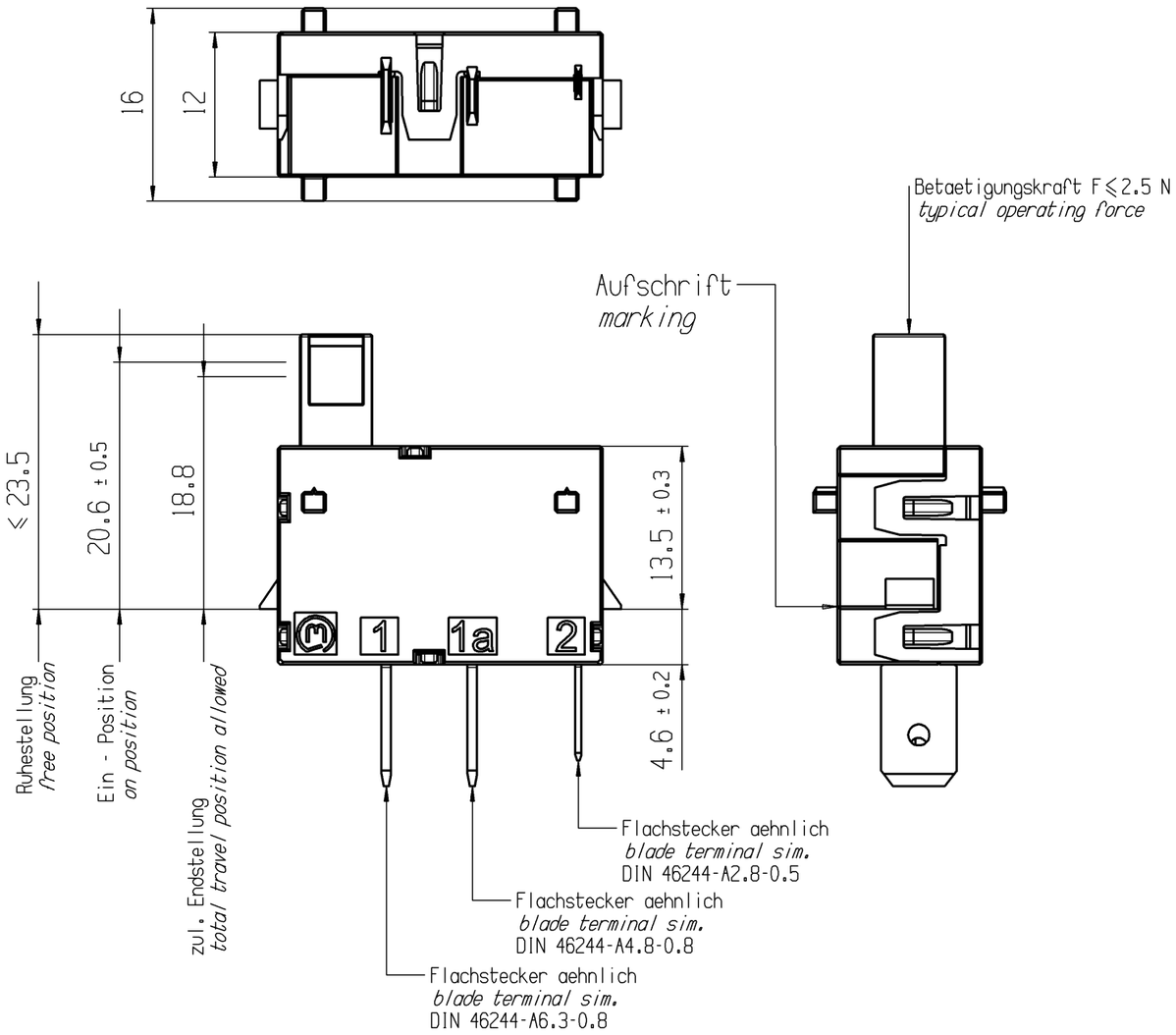

Empfohlener Ansteuerimpuls
recommended trigger pulse

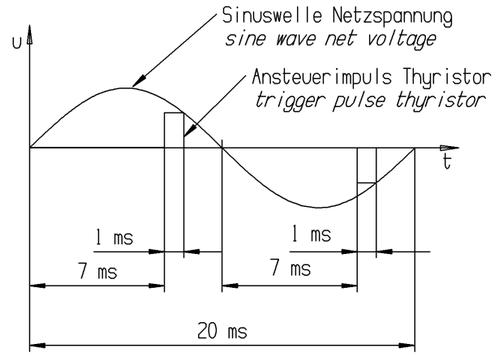

Schaltbild
scematic

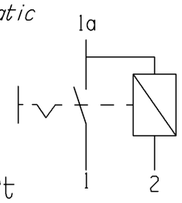

Aufschrift
marking
1086. G
10(3)/250~ T85

Herstellort/ -jahr/ -woche
data code of manufacture place/ year/ week

Lagerung in schwefelarmer Umgebung
storage in low-sulphur environment

Spulendaten *data of coil*	
Widerstand bei 20° C *resistance at 20° C*	68 Ω ± 10 %
Induktivitaet L bei 50 Hz *Inductance L at 50 Hz*	3.67 mH ± 10%
Spannung *voltage*	198 ... 253 VAC
Frequenz *frequency*	50 / 60 Hz
Stromstaerke $I_{nominal}$ *Current $I_{nominal}$*	3.38 A
Stromstaerke I_{min} *Current I_{min}*	2.61 A
Stromstaerke I_{max} *current I_{max}*	4.14 A
max. Umgebungstemperatur *max. ambient temperature*	85° C
Impulsdauer *impuls duration*	10 ms ± 10%
Pausenzeit *break duration*	20 s ± 1 s

Ausschalter 1-polig
mit elektr. Abschaltung

SPST
with electrical switch off

G=Konform nach IEC 60335-1:2001 Kap.30
G=matching IEC 60335-1:2001 clause 30

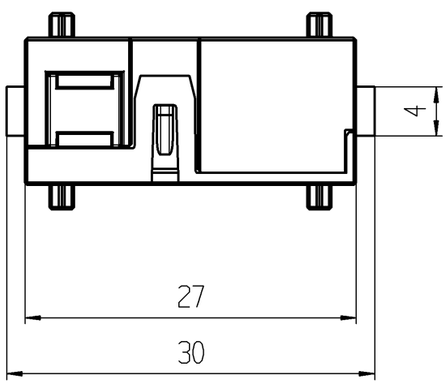

1:1

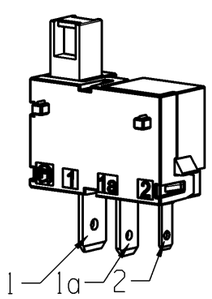

Figure	Type	Customer No.	Art.No.-PI
-	-	-	1086.3101-XX

General tolerances

All dimensions are in millimetres	Shape and location	Angle	Edge tolerance		Length	Radii
	◎ ⌯	± 2 °		0-6	± 0.15	± 0.2
				>6-15	± 0.2	± 0.3
				>15-30	± 0.25	± 0.5
				>30-70	± 0.4	± 10%
				>70-120	± 0.6	
				>120	± 1	

Index	MEC-No.	Date (YYYY-MM-DD)	Edited by
h	123519	2019-06-12	TRIGUIK
g	82859	2013-02-15	KJE
f	82040	2013-01-11	KJE
e	80767	2012-10-23	KJE

Sheet 01

Format DIN	Projection	Scale
A3		2:1

System NX V11.0

Replacement of

Ident.	Document number	Index
K	10863101	h

Appliance switch

MARQUARDT