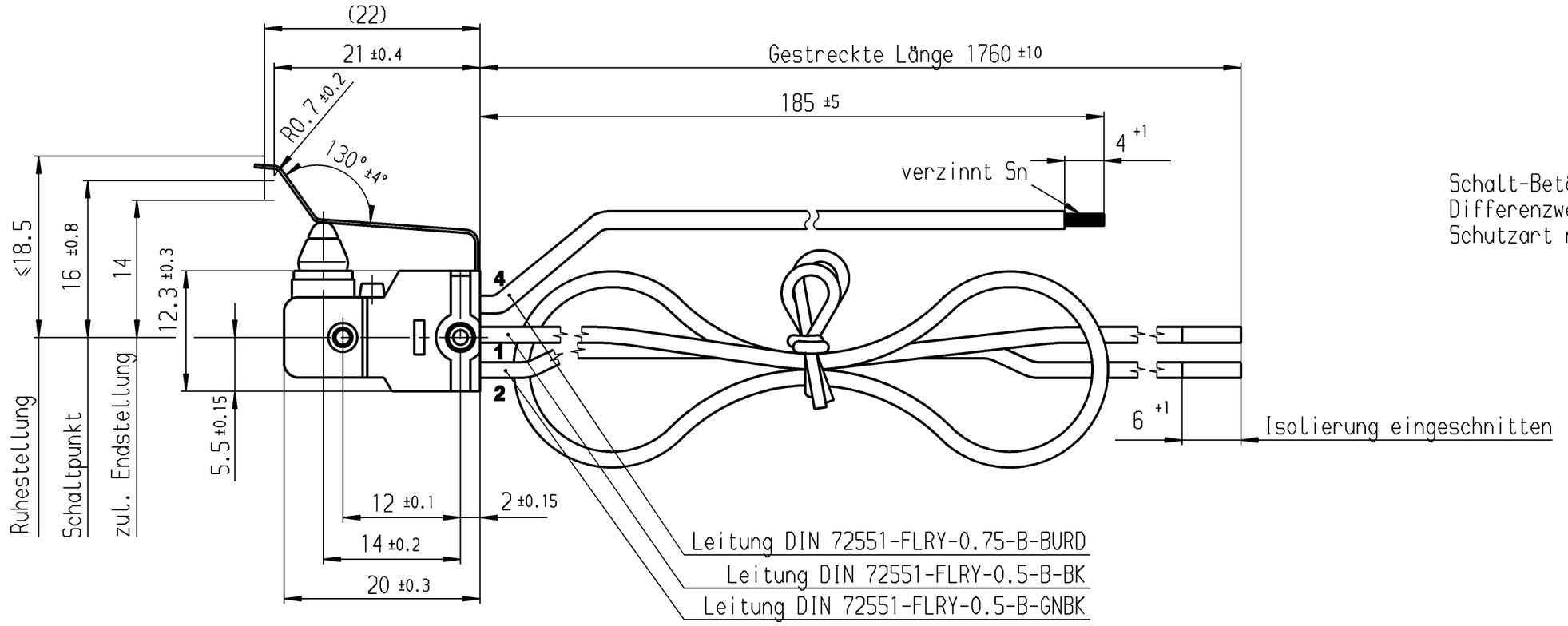

Schalt-Betätigungskraft ≤ 2.5 N
Differenzweg ≤ 1 mm
Schutzart nach EN 60529 IP 67

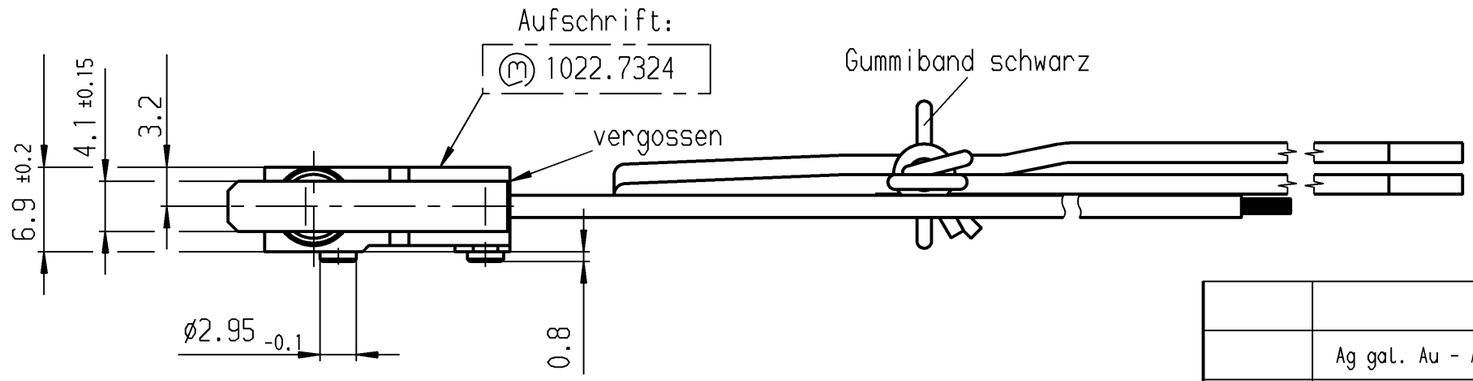

TLB 941.000.019

			2 4 1 Wechsler 1-polig	
	Ag gal. Au - Ag gal. Au	1022.7324		1022.7324
	Kontaktpaarung	Beschriftung auf Verpackung	Schaltart	Bild / Erzeugnisnummer

ALLgemeintoleranzen/UNTOLERANCED DIMENSIONS

Für Längen und Radien FOR LENGTHS AND RADII. ±	Abmaße in mm für Nennmaßbereich in mm ALL DIMENSIONS ARE IN MILLIMETRES bis/UP TO 6	über/OVER 6 bis/UP TO 30	über/OVER 30	Für Winkel FOR ANGLE
	0.2	0.4	0.6	± 2°

PROJECTION

d			i		
c	45057	14.10.05 shh	h		
b	28600	22.11.99 vor	g		
a	28178	16.08.99 vor	f		
			e		
Ausg. ISSUE	Änderung REVISION	gez. DRAWN BY	Ausg. ISSUE	Änderung REVISION	gez. DRAWN BY

Pause COPY | Blatt SHEET | Original DIN A3 | Maßstab SCALE 2:1

0 10 20 30 mm

gez./DRAWN BY 02.06.98 sig
gepr./CHECKED BY Lm

Ersatz für/REPLACEMENT OF

K | Zeichn./DRAWING NO. 1022.7324

Schnappschalter

MARQUARDT
Marquardt GmbH, D-78604 Rietheim-Weilheim

VERTRAULICH-CONFIDENTIAL
© Alle Rechte bei Marquardt GmbH, auch fuer den Fall von Schutzrechtsanmeldungen. Jede Verfuegungsbefugnis, wie Kopier- und Weitergaberecht, bei uns.
© This document is the exclusive property of Marquardt GmbH. Without our consent, it may not be reproduced or given to third parties.

Diese Unterlage ist geistiges Eigentum der Marquardt GmbH. Schutzvermerk nach DIN 34 beachten. Copyright reserved.