HVSL シリーズ - HVSL1200XX2

EV/HEV 高電圧防水コネクタ、250A ～ 350A、1000V DC

単位：mm
すべての寸法は参考値です。

品番：

プラグ品番

・HVSL1200062■X70（70mm² ケーブル対応）
・HVSL1200062■X95（95mm² ケーブル対応）

レセプタクル品番

・HVSL1200022■XH10（バスバー、M10）

■にて、キーコード（誤嵌合防止用）の A/B/C を選択してください。
Xにて、HVIL無し（0）、HVIL付き（1）のいずれかを選択してください。

ロック機構：

レバーロック
CPAロック機構（半嵌合防止）

適用電線サイズ：

70 mm²、95 mm²

結線：

プラグ：圧着
レセプタクル：バスバー

特長：

保護等級：IP67、IP6K9K（嵌合時）
タッチプルーフ：IP2XB
HVIL（インターロック）機構付きあり
360°EMI シールド
キーコード（誤嵌合防止用）：A/B/C
2 重ロック構造（CPA）
参照規格：USCAR-37（USCAR-2）

プラグ外形図

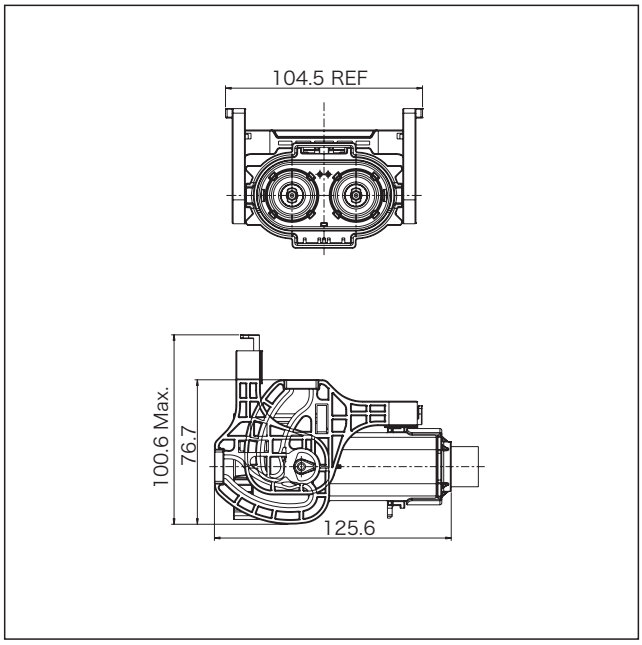

レセプタクル外形図

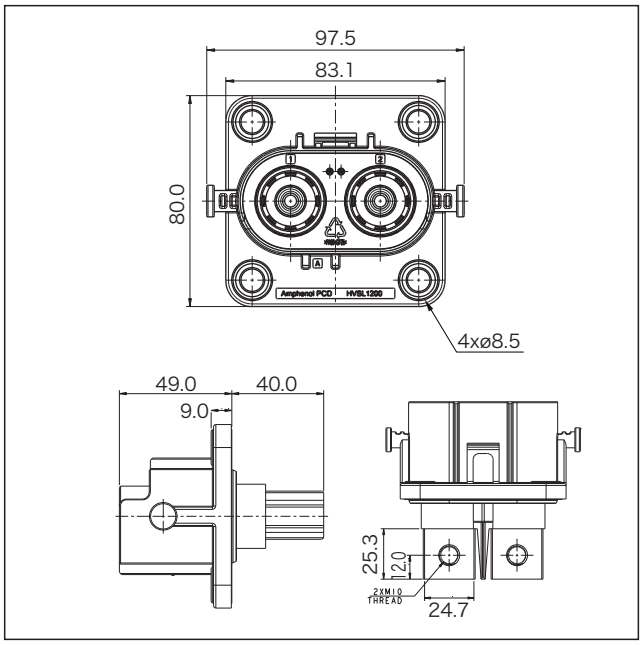

性能：

嵌合離脱力：< 100N
使用温度範囲：−40°C～+125°C
定格電圧：1000V DC Max.
嵌合耐久性：50 回
定格電流：250A　70mm²
350A　95mm²
絶縁抵抗：> 200 MΩ
耐電圧：3000V AC

材質：

ハウジング：PA66 + GF
コンタクト本体：銅合金

HVSL シリーズ - HVSL1200XX2（90°）

EV/HEV 高電圧防水コネクタ、250A ～ 350A、1000V DC

単位：mm
すべての寸法は参考値です。

品番：

プラグ品番

・HVSL1200082■X70（70mm² ケーブル対応）
・HVSL1200082■X95（95mm² ケーブル対応）

レセプタクル品番

・HVSL1200022■XH10（バスバー、M10）

■にて、キーコード（誤嵌合防止用）の A/B/C を選択してください。
Xにて、HVIL無し（0）、HVIL付き（1）のいずれかを選択してください。

ロック機構：

レバーロック
CPAロック機構（半嵌合防止）

適用電線サイズ：

70 mm²、95 mm²

結線：

プラグ：圧着
レセプタクル：バスバー

特長：

保護等級：IP67、IP6K9K（嵌合時）
タッチプルーフ：IP2XB
HVIL（インターロック）機構付きあり
360°EMI シールド
キーコード（誤嵌合防止用）：A/B/C
2 重ロック構造（CPA）
参照規格：USCAR-37（USCAR-2）

性能：

嵌合離脱力：< 100N
使用温度範囲：−40°C～＋125°C
定格電圧：1000V DC Max.
嵌合耐久性：50 回
定格電流：250A　70mm²
350A　95mm²
絶縁抵抗：> 200 MΩ
耐電圧：3000V AC

材質：

ハウジング：PA66 + GF
コンタクト本体：銅合金

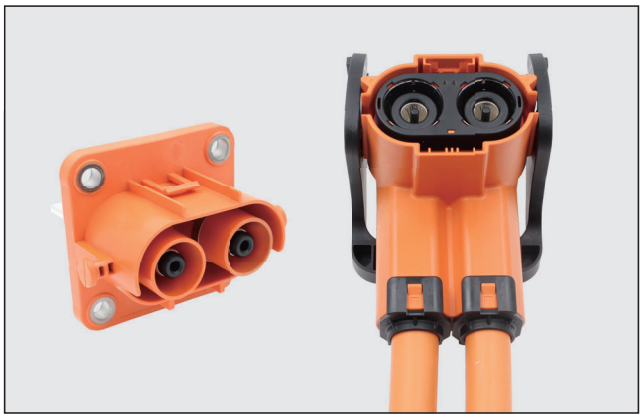

プラグ外形図

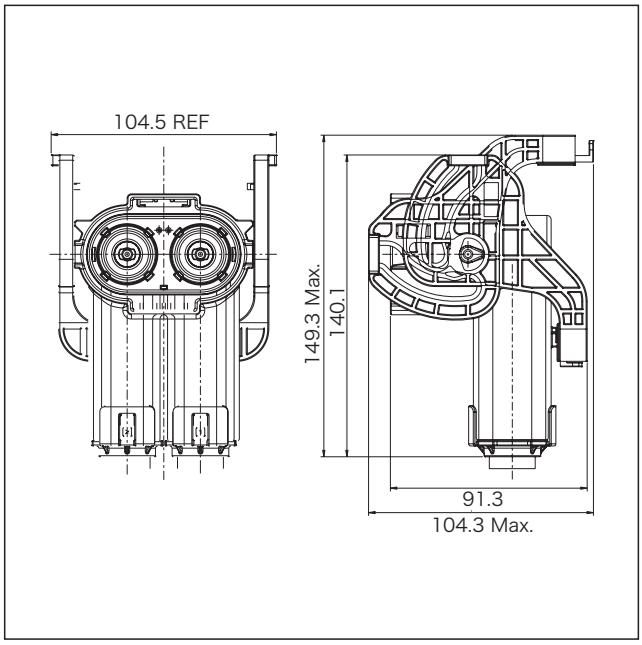
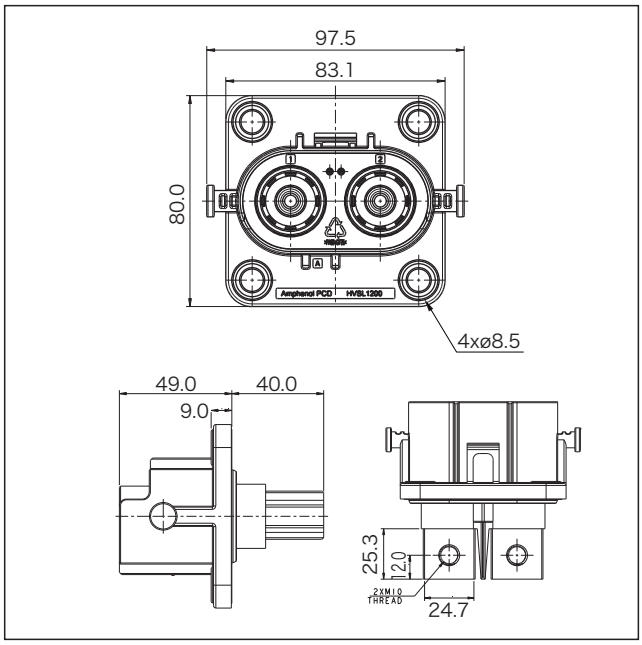
レセプタクル外形図