DWG STATUS					ZONE	REVISION HISTORY	AUTH	DR	APVD 1	APVD 2
DATE	STG	REV	N/P	CHG						
26AP19	R	01	AB			FILE TRANSLATED FROM MVL TO NX		V.MAK	P.NUE	M.POR

SECTION A-A

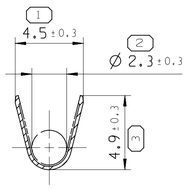

SECTION B-B

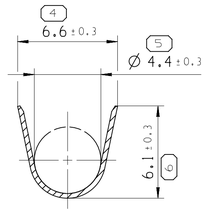

DETAIL Z
SCALE 20:1

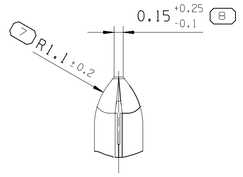

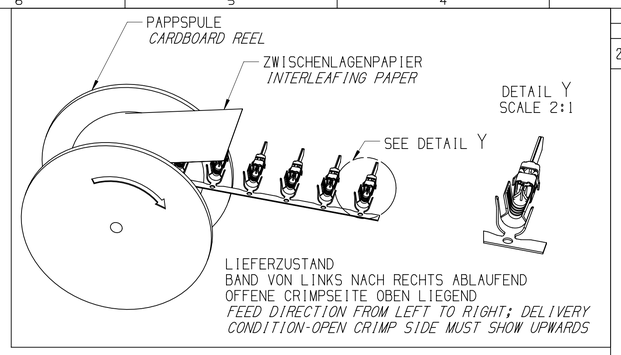

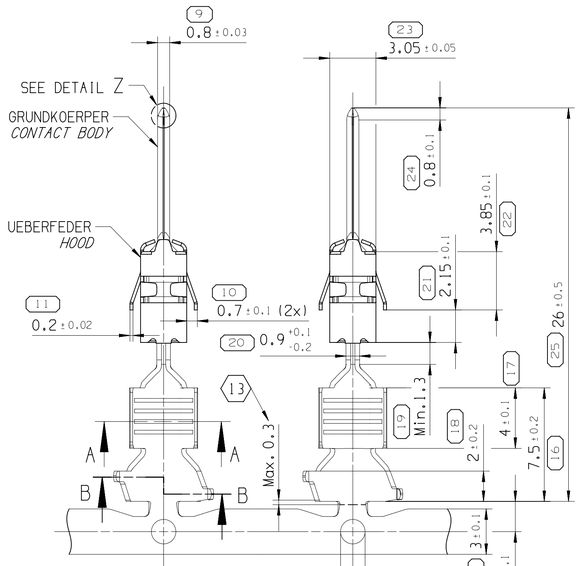

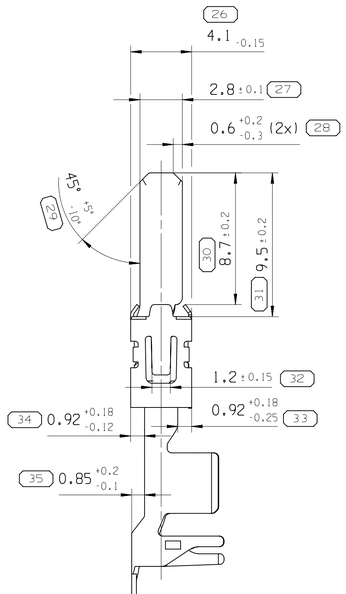

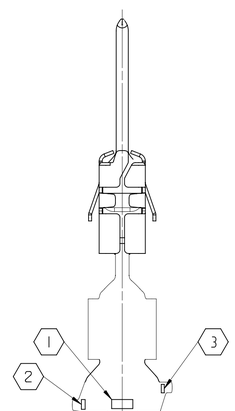

		BEMERKUNGEN / *NOTES*	NO.
39	1	FIRMENZEICHEN / *SUPPLIER CODE*	-
40	2	TEILE CODE / *PART CODE*	9 909 12 90
41	3	WOCHE UND JAHR DER HERSTELLUNG - JAHR: 2019=W; 2020=X *WEEK AND YEAR OF PRODUCTION - YEAR: 2019=W; 2020=X*	9 909 12 90
		MATERIAL	-
	4	GRUNDKOERPER / *CONTACT BODY* : CuFe2P R420 OBERFLAECHE / *SURFACE* : ZINN / *TIN*	
	5	UEBERFEDER / *HOOD* : X10 Cr Ni 18 8 ACC. DIN EN 10151	
		QUERVERWEISE / *CROSS REFERENCES*	-
	6	KAMMER AEHNLICH 9 001 18 00 ABER MIT Ø 6.4± 0.1 *CAVITY SIMILAR 9 001 18 00 BUT WITH Ø 6.4± 0.1*	TBD
	7	CRIMP SPEZIFIKATION / *CRIMP SPECIFICATION*	9 084 11 00
	8	DER KONTAKT IST GEEIGNET FUER WASSERDICHTE ANWENDUNG EINZELADERDICHTUNG (EAA) DER FA. KOSTAL *THE CONTACT IS SUITABLE FOR WATERPROOF APPLICATION SINGLE WIRE SEAL (SWS) FROM KOSTAL.*	KOSTAL-Nr. 1080058313 0
		ZEICHENERKLAERUNG / *SYMBOL KEY*	-
	9	Rm = RADIUSMITTE / *Rm = RADIUS CENTER POINT*	-
	10	E = ECKENMASZ / E = *WIDTH ACROSS CORNERS*	-
		TOLERANZEN / *TOLERANCES:*	-
	11	DIN ISO 2768-fH; MASZE / *DIMENSIONS <0.5 = ±0.05*	-
	12	DIN EN ISO 1101	-
	13	MASZ NUR GUELTIG FUER KABELKONFEKTIONAER *DIMENSION ONLY VALID FOR THE HARNESSMAKER*	-
	14	SPULEN HORIZONTAL TRANSPORTIEREN UND LAGERN! HALTESTREIFEN UNTEN. *REELS TRANSPORTED AND STORED HORIZONTAL! RETAINING STRIP DOWN.*	-
	15	AENDERUNGEN DIE DEM TECHNISCHEN FORTSCHRITT DIENEN, BEHALTEN WIR UNS VOR. *CHANGES REFERENCE TO THE TECHNICAL PROGRESS, WE RESERVE THE RIGHT*	-
	16	MASSGEBEND IST NUR DER DEUTSCHE TEXT *ONLY THE GERMAN LANGUAGE SHALL BE BINDING*	-

3D VIEW
SCALE 2:1

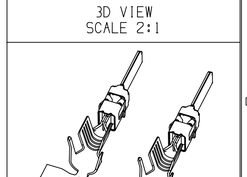

GECRIMPTER KONTAKT M2:1
CRIMPED CONTACT

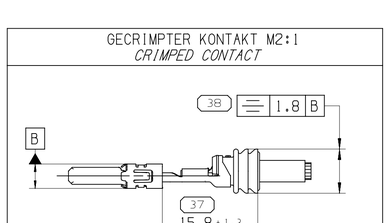

SCALE 2:1

35194900	01	(>2.5-4)	4B	1.5-3µm Ag
33401022	01		4A	1-2µm Sn
MVL (APTIV) TEILE.-NR. *PART.-NO*	REV.	CRIMP-GROESSE *CRIMP SIZE* (mm²)	PART CODE	OBERFLAECHE *SURFACE FINISH*

DIM TO CHECK / PRUEFMASSE
( ) DIM FOR HELP / HILFSMASSE
THEORETIC DIM / THEORE. MASSE

A LINE DRAWN THROUGH A PART NUMBER INDICATES THAT PHYSICAL PARTS ARE NOT AVAILABLE FOR ORDERING.

PART NUMBERS THAT DO NOT HAVE A LINE PRESENT INDICATE THAT PHYSICAL PARTS ARE AVAILABLE FOR ORDERING.

CONTACT APTIV SALES TO ASSURE AVAILABILITY OF PARTS.

MIT EINER LINE DURCHGESTRICHENE PART-NR GEKENNZEICHNET, DASS DIESE PART-NR NICHT BESTELLT WERDEN KANN.

PART-NR DIE KEINE LINE ZEIGEN, KENNZEICHNEN, DAS TEILE ZUR BESTELLUNG VERFUEGBAR SIND.

FUER VERFUEGBARKEIT DER PARTS DEN EINKAUF VON APTIV KONTAKTIEREN.

DWG TYP
CUSTOMER PART DRAWING

WEIGHT (GR)
VOLUME (CM³)
ROUTING
DISTR CODE: L

UNLESS OTHERWISE SPECIFIED

GENERAL TOLERANCES ACCORDING TO: ±0.1 , ±2°

GD&T ACCORDING TO: SEE NOTES

REFERENCE
MVL DRG. No:-PCC0828298

FIRST ANGLE PROJECTION

DO NOT SCALE
USE MATH DATA
CAD NX

•APTIV•

CONNECTION SYSTEMS
Chennai, India

COPYRIGHT 2019 APTIV. ALL RIGHTS RESERVED.

THIS DRAWING IS THE PROPERTY OF APTIV AND CONTAINS APTIV CONFIDENTIAL INFORMATION. THE REPRODUCTION, DISTRIBUTION AND UTILIZATION OF THIS DOCUMENT OR ITS RELATED CAD MATH DATA, AS WELL AS COMMUNICATION OF ANY CONTENT TO OTHERS, WITHOUT EXPRESS AUTHORIZATION, IS PROHIBITED.

DIESE ZEICHNUNG IST EIGENTUM DER FIRMA APTIV UND ENTHAELT APTIV VERTRAULICHE INFORMATIONEN DIE REPRODUKTION, VERTEILUNG UND NUTZUNG DIESES DOKUMENTES ODER DEREN ZUGEHOERIGEN CAD DATEN, ODER AUCH ALS KOMMUNIKATION VON BELIEBIGEN INHALT ZU ANDEREN, IST OHNE BERECHTIGUNGSPRUEFUNG DURCH DIE APTIV UNZULAESSIG

		DATE
DR	STE MUELLER	17JN13
APVD1	STE MUELLER	14FE14
APVD2	PETER NUETZEL	14FE14
APVD3	FRANZ PACHER	19FE14
APVD4		
APVD5		

SUBSTANCES OF CONCERN AND RECYCLED CONTENT PER APTIV 10949001
POTENTIELL GEFAEHRLICHE STOFFE UND REZYKLATANTEIL GEMAESS APTIV 10949001

MATERIAL
SIEHE TABELLE
SEE TABLE

DRAWING NAME
MALE TERMINAL DCS2 - 2.8 (>2.5-4) mm² WITH SWS
FLACHSTECKER DCS2-2.8 (>2.5-4)mm² MIT SWS
CUS06

DRAWING NUMBER
1 3548085

SIZE	SCALE	FRAME NO	SHEET NO	STG	REV	N/P
A1	5:1	1 OF 1	01 OF 1	R	01	AB

User: nuja3a
Part: 13548085-CUS06-S01/01AB
Date: 14-Jun-19 Time: 17:55:02