MULTI LINE MODULE CONNECTORS

8071/8072シリーズ標準タイプ 嵌合組み合わせ表
Mating combination table for 8071 and 8072 Series standard type connectors

					Receptacle																											
					8071 (Right angle)																		8072 (Vertical)									
				Type	A				B						C				CR				AB	A		B						
				Pos.	110				95		110		125		55				55				125	110		95		110		125		
				Variation Key	●	●	●	●							●	●	●	●	●	●	●	●	●	●	●							
				Variation Boss	●		●								●		●		●		●			●	●							
				Variation Shield			●	●		●		●		●			●	●			●	●	●		●		●		●		●	
				Ordering Code	27 8071 110 001 *** +	27 8071 110 002 *** +	27 8071 110 011 *** +	27 8071 110 012 *** +	27 8071 095 000 *** +	27 8071 095 010 *** +	27 8071 110 000 *** +	27 8071 110 010 *** +	27 8071 125 000 *** +	27 8071 125 010 *** +	27 8071 055 001 *** +	27 8071 055 002 *** +	27 8071 055 011 *** +	27 8071 055 012 *** +	27 8071 055 001 *** D +	27 8071 055 002 *** D +	27 8071 055 011 *** D +	27 8071 055 012 *** D +	27 8071 125 013 *** +	27 8072 110 001 *** +	27 8072 110 011 *** +	27 8072 095 000 *** +	27 8072 095 010 *** +	27 8072 110 000 *** +	27 8072 110 010 *** +	27 8072 125 000 *** +	27 8072 125 010 *** +
	Type	Pos.	Variation Key	Variation Boss	Ordering Code																											
Plug 8071 (Vertical)	A	154	●	●	17 8071 154 001 *** +	●	●	●	●															●	●						
	B	133	–	–	17 8071 133 000 *** +					●	●															●	●				
		154	–	–	17 8071 154 000 *** +							●	●															●	●		
		175	–	–	17 8071 175 000 *** +									●	●															●	●
	C	77	●	●	17 8071 077 512 *** +											●	●	●	●												
	CR	77	●	●	17 8071 077 512 *** D+															●	●	●	●								
	AB	169	●	–	17 8071 169 512 *** +																			●							
Plug 8072 (Right angle)	A	110	●	–	17 8072 110 001 *** +	●	●	●	●															●	●						
	B	95	–	–	17 8072 095 000 *** +					●	●															●	●				
		110	–	–	17 8072 110 000 *** +							●	●															●	●		
		125	–	–	17 8072 125 000 *** +									●	●															●	●
	With latch		–	–	17 8072 125 200 *** +									●	●															●	●
		55	–	–	17 8072 055 200 *** +											●	●	●	●	●	●	●	●								

型番構成 Ordering Code

8071 Series

■Plug

17 8071 *** *** *** * +

No. of Pos.

077
133
154
169
175

Variation (2)

Variation Code	Type
無記 No alphabet	A, B, C, AB
D	CR

Plating Code	Contact Area
840	Au 0.38μm min.
863	Au 0.76μm min.
833	Pd/Ni 0.65μm min. Au 0.1μm min.

Variation (1)

Variation Code	Type	Key	Boss
000	B	-	-
001	A	●	●
512	C, CR	●	●
512	AB	●	-

■Receptacle

27 8071 *** *** *** * +

No. of Pos.

055
095
110
125

Variation (2)

Variation Code	Type
無記 No alphabet	A, B, C, AB
D	CR

Plating Code	Contact Area
840	Au 0.38μm min.
863	Au 0.76μm min.
833	Pd/Ni 0.65μm min. Au 0.1μm min.

Variation (1)

Variation Code	Type	Key	Boss	Shield
000	B	-	-	-
010	B	-	–	●
001	A, C, CR	●	●	-
002	A, C, CR	●	–	-
011	A, C, CR	●	●	●
012	A, C, CR	●	–	●
013	AB	–	–	●

8072 Series

■Plug

17 8072 *** *** *** +

No. of Pos.

055
095
110
125

Plating Code	Contact Area
840	Au 0.38μm
863	Au 0.76μm
833	Pd/Ni 0.65μm min. Au 0.1μm min.

Variation (1)

Variation Code	Type	Key	Boss
000	B	-	-
001	A	●	-
200	With latch	–	-

■Receptacle

27 8072 *** *** *** +

No. of Pos.

095
110
125

Plating Code	Contact Area
840	Au 0.38μm
863	Au 0.76μm
833	Pd/Ni 0.65μm min. Au 0.1μm min.

Variation (1)

Variation Code	Type	Key	Boss	Shield
000	B	-	-	-
010		-	–	●
001	A	●	●	-
011		●	●	●

生産対応可能バリエーションや極数については、 営業部にご確認願います。
Feel free to contact our sales department for available variation or number of positions.

MULTI LINE MODULE CONNECTORS

SERIES

8072

プラグ リバース　TYPE A, TYPE B

Plug Reverse

■Extender Card

TYPE A

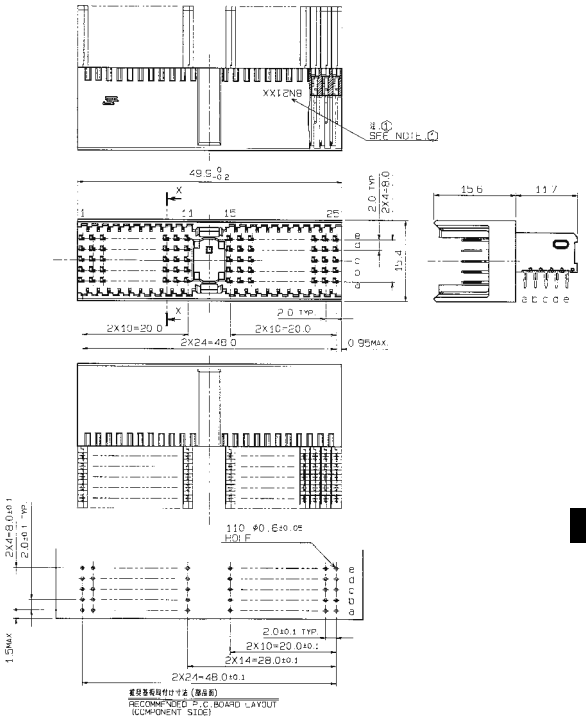

注 記 NOTE

① 製造ロット番号表示 LOT NO.

8N21XX

製造年 YEAR　製造月 MONTH　製造ラインコード LINE CODE　製造日付 DATE

2. 適用基板仕様 APPLICABLE P.C.BOARD

基板厚 P.C.BOARD THICKNESS: t=1.4~4.2mm

穴径仕様 APPLICABLE T/H

下穴径 PREPARED HOLE DIA.: φ0.7±0.025mm

銅メッキ厚 COPPER PLATING THICKNESS: 25~50μm

(半田メッキ SOLDER PLATING: 4~10μm)

仕上り径 FINAL PLATED HOLE DIA.: φ0.6±0.05mm

CONT. LEVEL-1 相当品

This connector is suitable for cont. Level-1.

注文コード　Ordering Code

17　8072　110　001　XXX +

FINISH CODE

840 : Au0.38μm
863 : Au0.76μm
833 : Pd/Ni0.65

■Extender Card

TYPE B

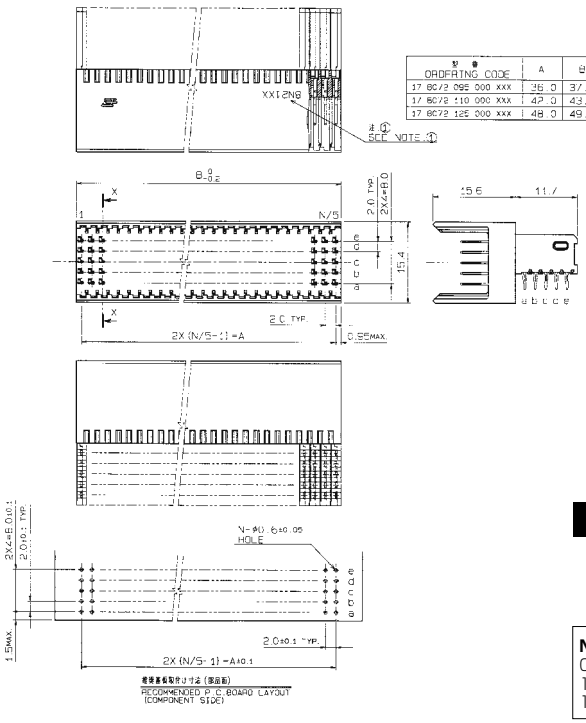

型番 ORDERING CODE	A	B
17 8072 095 000 XXX	36.0	37.9
17 8072 110 000 XXX	42.0	43.9
17 8072 125 000 XXX	48.0	49.9

注 記 NOTE

① 製造ロット番号表示 LOT NO.

8N21XX

製造年 YEAR　製造月 MONTH　製造ラインコード LINE CODE　製造日付 DATE

2. 適用基板仕様 APPLICABLE P.C.BOARD

基板厚 P.C.BOARD THICKNESS: t=1.4~4.2mm

穴径仕様 APPLICABLE T/H

下穴径 PREPARED HOLE DIA.: φ0.7±0.025mm

銅メッキ厚 COPPER PLATING THICKNESS: 25~50μm

(半田メッキ SOLDER PLATING: 4~10μm)

仕上り径 FINAL PLATED HOLE DIA.: φ0.6±0.05mm

CONT. LEVEL-1 相当品

This connector is suitable for cont. Level-1.

注文コード　Ordering Code

17　8072　XXX　000　XXX +

NUMBER OF CONTACTS

095 : 95P 95signal
110 : 110P 110signal
125 : 125P 125signal

FINISH CODE

840 : Au0.38μm
863 : Au0.76μm
833 : Pd/Ni0.65

生産対応可能バリエーションや極数については、 営業部にご確認願います。

Feel free to contact our sales department for available variation or number of positions.

KYOCERA

2.0mm Pitch

SERIES

8072

2.0mmハードメトリック マルチラインモジュールコネクタ リセ STタイプ

2.0mmPitch HM MULTI LINE MODULE CONNECTORS RECEPTACLE STRAIGHT TYPE

キー付(With coding key)

シールド付(With shield plate)

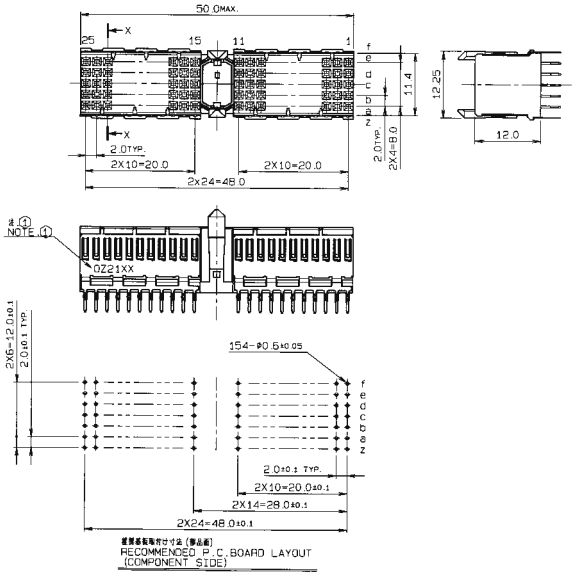

シールド無(Without shield plate)

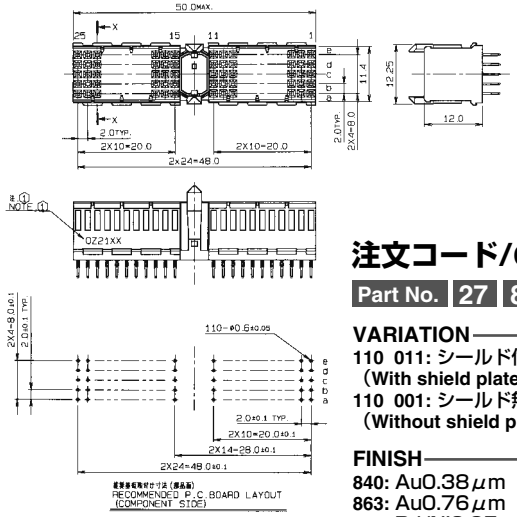

注文コード/Ordering Code

Part No. 27 8072 XXX XXX XXX +

VARIATION
- **110 011:** シールド付 (With shield plate)
- **110 001:** シールド無 (Without shield plate)

FINISH
- **840:** Au0.38μm
- **863:** Au0.76μm
- **833:** Pd/Ni0.65μm

キー無(Without coding key)

シールド付(With shield plate)

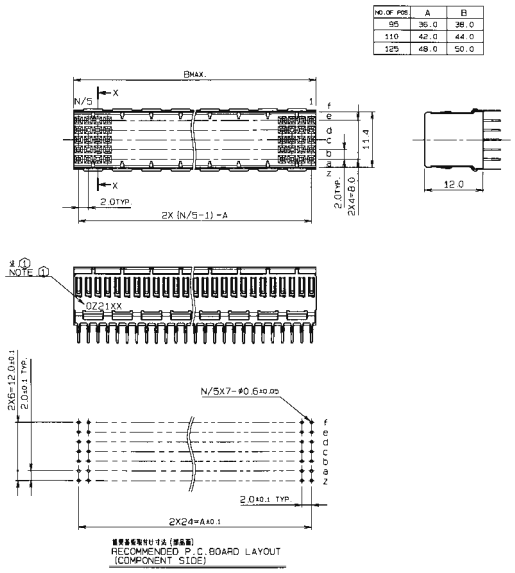

シールド無(Without shield plate)

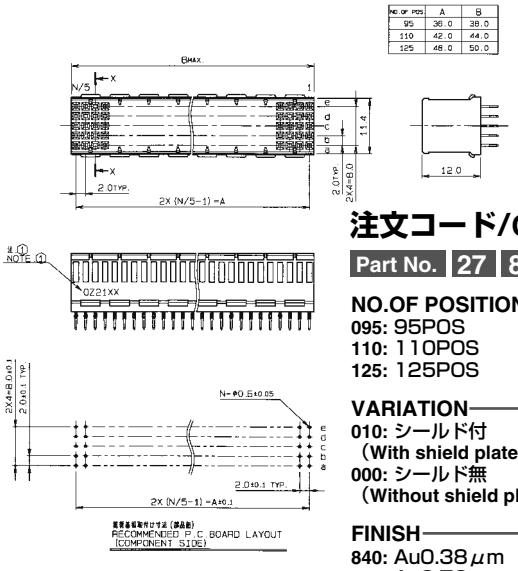

注文コード/Ordering Code

Part No. 27 8072 XXX XXX XXX +

NO.OF POSITION
- **095:** 95POS
- **110:** 110POS
- **125:** 125POS

VARIATION
- **010:** シールド付 (With shield plate)
- **000:** シールド無 (Without shield plate)

FINISH
- **840:** Au0.38μm
- **863:** Au0.76μm
- **833:** Pd/Ni0.65μm

生産対応可能バリエーションや極数については、 営業部にご確認願います。

Feel free to contact our sales department for available variation or number of positions.

KYOCERA

MULTI LINE MODULE CONNECTORS

SERIES

8072

プラグ RA ラッチ付

Plug Right Angle with Ratch

■125 POS

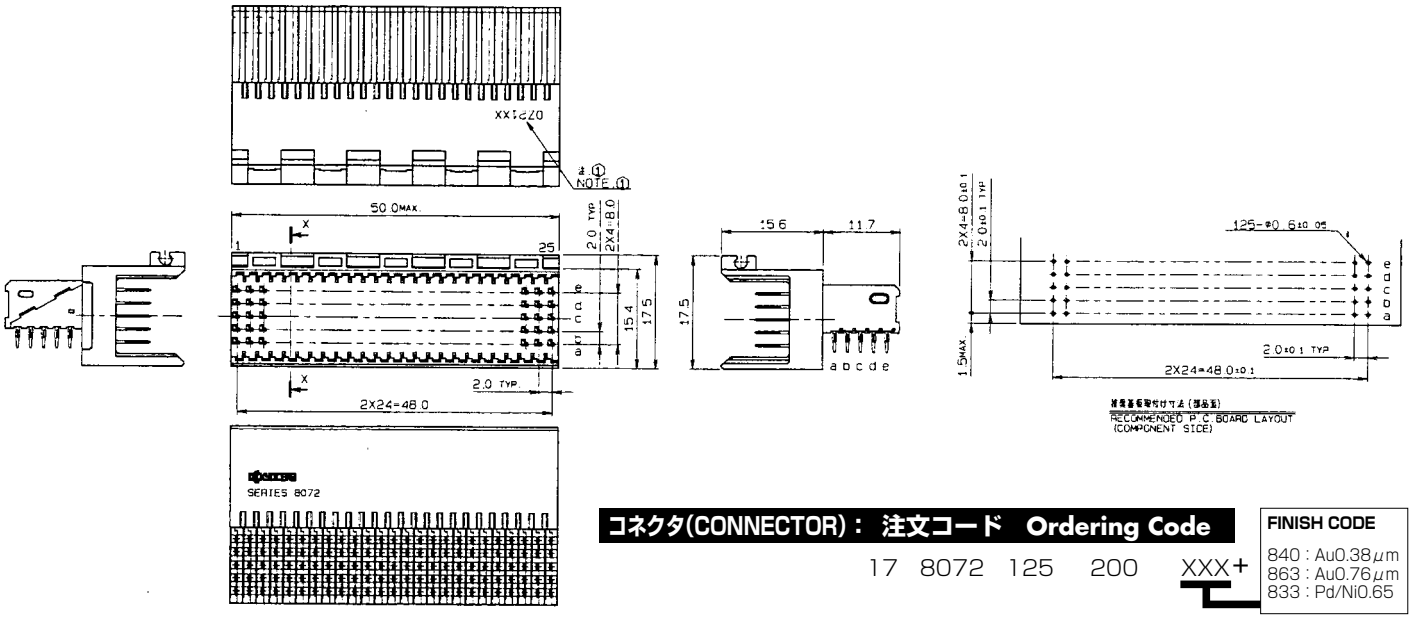

コネクタ(CONNECTOR)：	注文コード	Ordering Code			
	17	8072	125	200	XXX+

FINISH CODE
840 : Au0.38μm
863 : Au0.76μm
833 : Pd/Ni0.65

ラッチ(LATCH)	：	注文コード	Ordering Code		
TYPE-4	81	8073	000	104	007

■55 POS

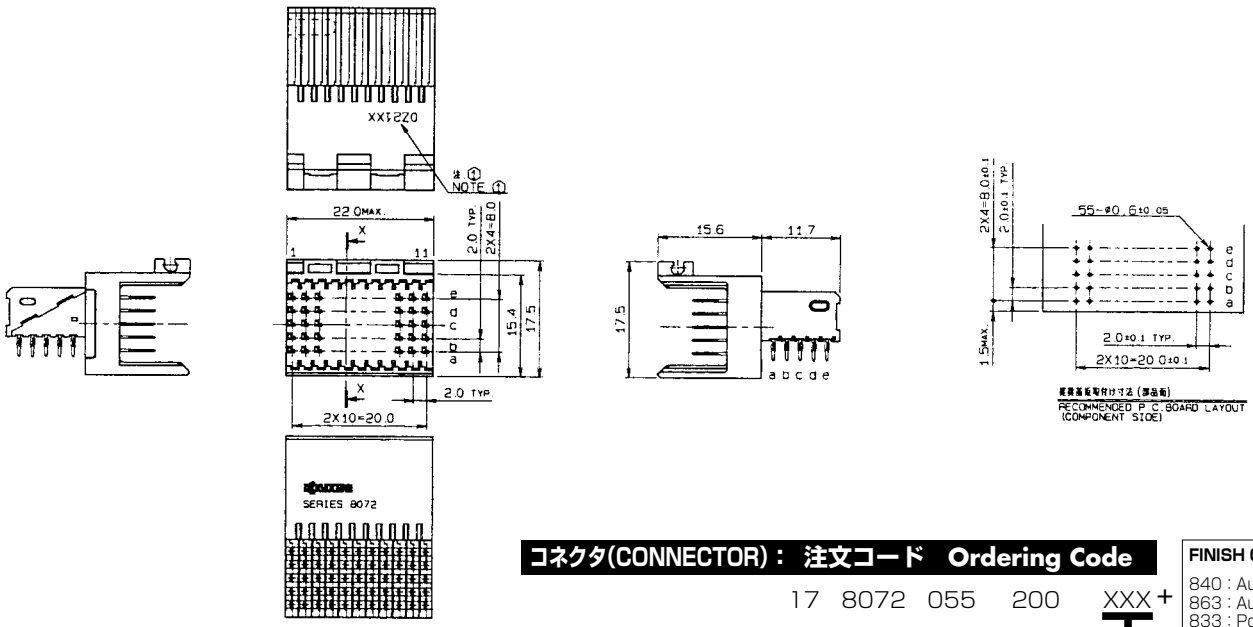

コネクタ(CONNECTOR)：	注文コード	Ordering Code			
	17	8072	055	200	XXX+

FINISH CODE
840 : Au0.38μm
863 : Au0.76μm
833 : Pd/Ni0.65

ラッチ(LATCH)	：	注文コード	Ordering Code		
TYPE-3	81	8073	000	103	007

生産対応可能バリエーションや極数については、 営業部にご確認願います。
Feel free to contact our sales department for available variation or number of positions.

Mouser Electronics

Authorized Distributor

Click to View Pricing, Inventory, Delivery & Lifecycle Information:

Kyocera:
178072055001863S+ 178072055003840S+ 178072055200833+ 178072095000517+ 178072095000863+ 178072125000863+ 178072125200517+ 178072125200863+ 278072030901863+ 178072110001833+ 178072110001840+ 178072110001863+ 178072125000515+ 178072125000833+ 178072125000840+ 178072110000515+ 178072110000517+ 178072110000833+ 178072110000840+ 178072110000863+ 178072110001517+