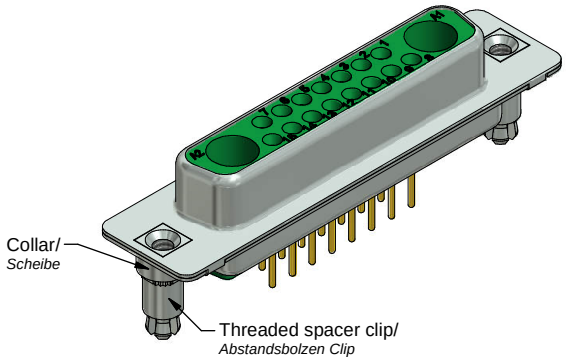

Technical specification:
Technische Daten:

Dielectric withstanding voltage/ *Spannungsfestigkeit:*	1000 V, 50 Hz 1 min.
Current rating/ *Strombelastbarkeit:*	Signal contact/ *Signalkontakt:* 7,5 A (UL) 5 A (CSA,VDE)
Insultion resistance/ *Isolationswiderstand:*	≥ 5 GΩ
Temperature range/ *Temperaturbereich:*	- 55 °C ... + 125 °C
Mating cycles/ *Steckzyklen:*	Quality class 3 = 50 *Gütestufe 3*

Materials/
Werkstoffe:

Contact/ *Kontakt:*	Cu alloy, Au over Ni
Insulator/ *Isolierkörper:*	PBT GF UL 94 V-0, green/*grün*
Shell/ *Gehäuse:*	Steel, Sn over Ni
Threaded spacer clip/ *Abstandsbolzen Clip:*	Cu alloy, Sn over Ni
Collar/ *Scheibe:*	Cu alloy, Sn over Ni

Installation specification/
Montagedaten:

Recommended torque Value for thread/ *empfohlenes Drehmoment für Gewinde:*	max. 6 in.LB/ *max. 67 Ncm*
PCB clip for hole diameter/ *PCB Clip für Lochdurchmesser:*	Ø3,1 mm
PCB thickness/ *Leiterplatten Dicke:*	1,6 mm

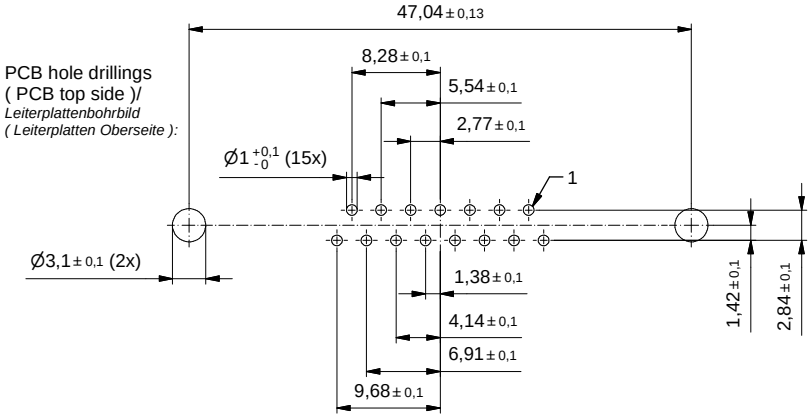

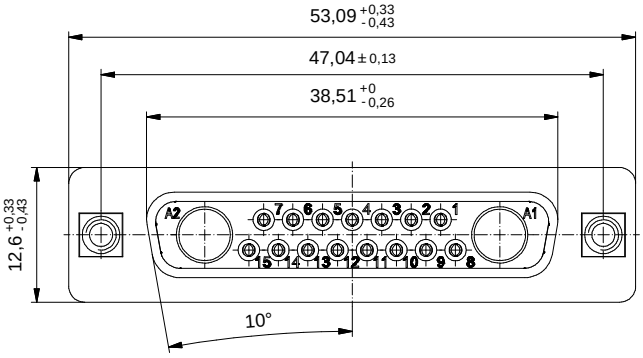

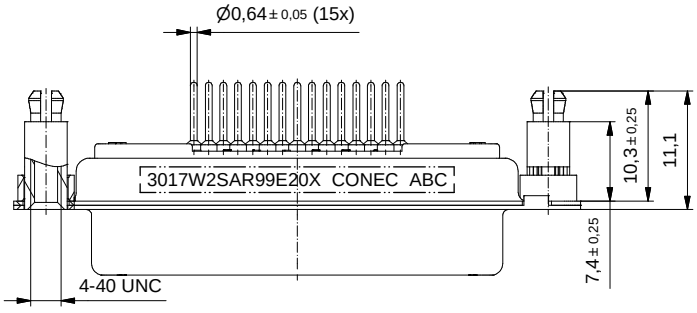

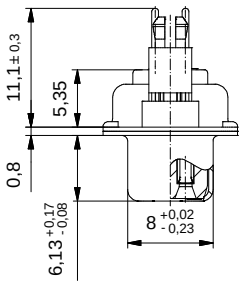

Part no. / Part marked *Art.-Nr./ Bedruckung:*	Contact plating/ *Kontakt Veredelung:*
3017W2SAR99E20X	Signal contact *Signalkontakt:* gold flash over nickel *Gold über Nickel*
	No Contacts on pos. A1 - A2 *keine Hochstromkontakte an Pos. A1 - A2*

dim. in mm

	Date/*Datum*	Name
drawn/ *gez.*	11.04.2017	Unkrüer
appd./ *gepr.*	12.04.2017	Henneboel

D-SUB Combination Female 17W2S with threaded spacer clip

D-SUB Combination Buchsenleiste 17W2S mit Abstandsbolzen-Clip

Index: Original	scale/*Maßstab:* 2:1	dwg no / *Z.-nr.:* 13K1A5380
Status: InBearbeitung		DIN-A3
RoHS compliant/*konform*		1 / 1

The reproduction, distribution and utilization of this document as well as the communication of its contents to others without express authorization is prohibited. Offenders will be held liable for the payment of damages. All rights reserved in the event of the grant of a patent, utility model or design.
Die Weitergabe sowie die Vervielfältigung dieser Unterlage, Verwertung und Mitteilung ihres Inhalts sind verboten, soweit nicht ausdrücklich gestattet. Zuwiderhandlungen verpflichten zu Schadensersatz.
Alle Rechte für den Fall der Patent-, Gebrauchsmuster- oder Geschmacksmustererteilung vorbehalten.

Mouser Electronics

Authorized Distributor

Click to View Pricing, Inventory, Delivery & Lifecycle Information:

CONEC:
3017W2SAR99E20X