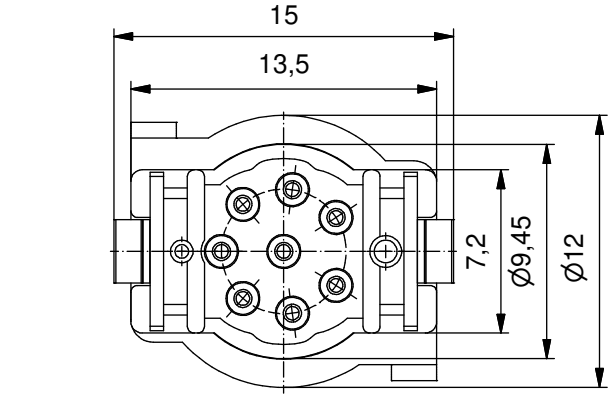

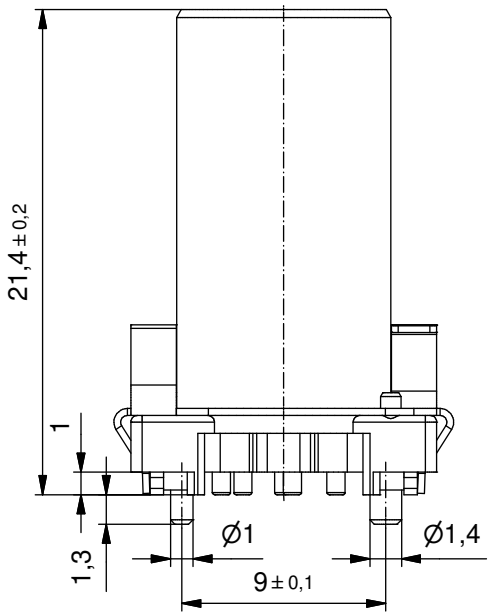

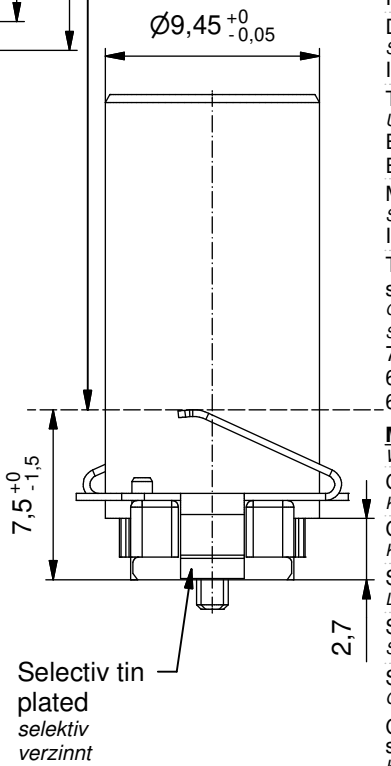

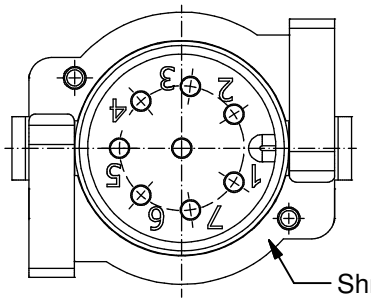

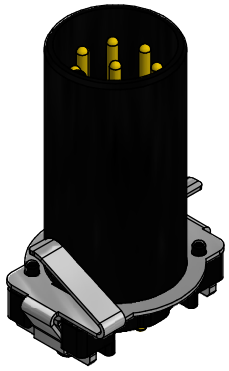

Technical specification:
Technische Daten:

Rated Voltage/ *Bemessungsspannung:* IEC 61076-2-101	30V
Current rating/ *Strombelastbarkeit:* IEC 61076-2-101	2 A / 40°C
Insulation resistance/ *Isolationswiderstand:* IEC 60512	>=100 MΩ
Pollution degree/ *Verschmutzungsgrad:* IEC 60664-1	3/2
Degree of protection/ *Schutzart:* IEC 60529	IP 67, in mated condition/ *im verschraubten Zustand*
Temperature range/ *Umgebungstemperatur:*	-25°C ... +95°C
EN 60512-11-10	-40°C
EN 60512-11-4	-40°C ... +85°C
Mating cycles/ *Steckzyklen:* IEC 60512-9a	>=100
Total spring forces shroud/ *Gesamtfederkräfte Schirmfeder:*	
7,50mm	<1N
6,75mm	3-4N
6,00mm	8-9N

Materials/
Werkstoffe:

Contact/ *Kontakt:*	CuZn, Ni b / Au 0,2 gal.
Contact carrier/ *Kontaktträger:*	LCP GF, UL 94 V-0
Soldering sheet: *Lötblech:*	CuZn, Ni / Sn
Shroud: *Schirmblech:*	CuSn, Ni / sel. Sn

Suitable for reflow soldering max. 60s / 250°C
Geeignet für Reflow Lötprozeß max. 60s / 250°C

Coplanarity of all contacts and soldering sheets max 0,1mm
Koplanarität aller kontake undLötbleche max 0,1mm

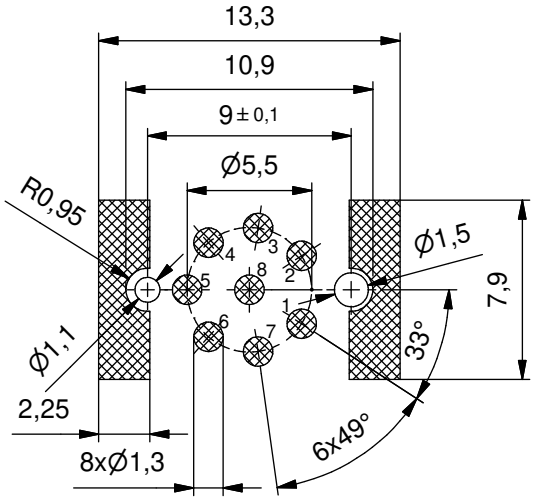

Part no. packing unit Tape & Reel:	Part no. packing unit in bulk:	Description:	Pos
43-02120TR	43-02120	SAL - 12S - IS8 / SMT	8

dim. in mm

	Date/*Datum*	Name
drawn/ *gez.*	16.01.13	Gitinow
appd./ *gepr..*	16.01.13	Kniesburges

general tolerance/ *Allgemeintoleranz:*

0	± 0,50mm
0,0	± 0,25mm
0,00	± 0,10mm
∡	± 1,5°

Insulation Body male M12x1, SMT Socket shielded
Isolierkörper Stecker M12x1 SMT Flansch geschirmt

Index: c 13.06.18 fro Ä7305
Status: InBearbeitung
RoHS & REACH compliant/*konform*

scale/*Maßstab:*

CONEC®

dwg no / *Z.-nr.:* 43K1A1853

DIN-A4

1 / 1

The reproduction, distribution and utilization of this document as well as the communication of its contents to others without express authorization is prohibited. Offenders will be held liable for the payment of damages. All rights reserved in the event of the grant of a patent, utility model or design.
Weitergabe sowie Vervielfältigung dieses Dokuments, Verwertung und Mitteilung seines Inhalts sind verboten, soweit nicht ausdrücklich gestattet. Zuwiderhandlungen verpflichten zu Schadensersatz.
Alle Rechte für den Fall der Patent-, Gebrauchsmuster- oder Geschmacksmustereintragung vorbehalten.

Mouser Electronics

Authorized Distributor

Click to View Pricing, Inventory, Delivery & Lifecycle Information:

CONEC:
43-02120TR