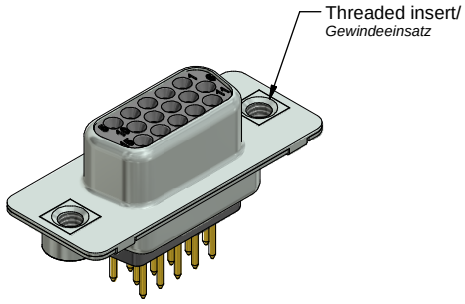

Technical specification:
Technische Daten:

Working voltage/ *Betriebsspannung:*	60 V AC
Insultion resistance/ *Isolationswiderstand:*	≥5 GΩ
Dielectric withstanding voltage/ *Spannungsfestigkeit:*	1000 V, 50 Hz, 1 min.
Temperature range/ *Temperaturbereich:*	-55 ℃ ... +125 ℃
Current rating/ *Strombelastbarkeit:*	3,0 A (UL, VDE) / 2,5 A (CSA)
Mating cycles/ *Steckzyklen:*	Quality class 1 = 500 *Gütestufe 1* Quality class 2 = 200 *Gütestufe 2* Quality class 3 = 50 *Gütestufe 3*

Materials/
Werkstoffe:

Contact/ *Kontakt:*	Cu alloy, Au over Ni
Insulator/ *Isolierkörper:*	PBT GF UL 94 V-0, black/ *schwarz*
Shell/ *Gehäuse:*	Steel, Sn over Ni
Threaded insert/ *Gewindeeinsatz:*	Cu alloy, Sn over Ni
Collar/ *Scheibe:*	Cu alloy, Sn over Ni

Installation specifiation/
Montagedaten:

Maximum torque Value for thread/ *empfohlenes Drehmoment für Gewinde:*	6 in.LB/ *67 Ncm*

PCB Hole drillings
(PCB Top side)/
Leiterplattenbohrbild
(Leiterplatten Oberseite):

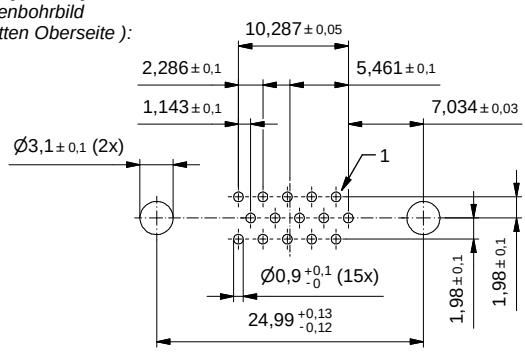

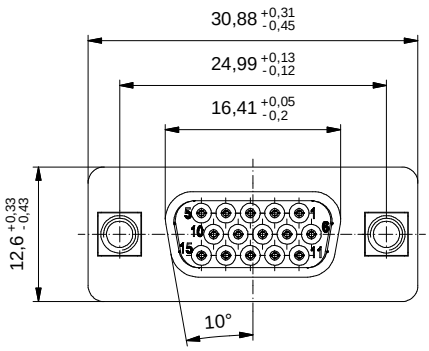

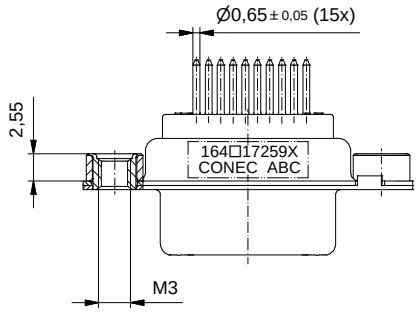

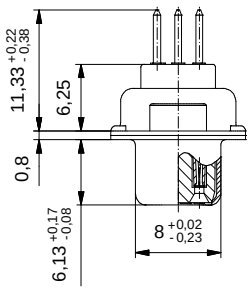

Part no. / Part Marked/ *Art.-Nr./ Bedruckung:*	Contact plating/ *Kontakt Veredelung:*
164A17259X	Gold Flash over Nickel *Gold über Nickel*
164B17259X	20 µin Hard Gold over min. 50 µin Nickel *20 µin Gold über min. 50 µin Nickel*
164C17259X	30 µin Hard Gold over min. 50 µin Nickel *30 µin Gold über min. 50 µin Nickel*

dim. in mm

	Date/*Datum*	Name
drawn/ *gez.*	05.10.16	Lehmenkühler
appd./ *gepr.*	05.10.16	Schmidt

D-SUB HD Female 15pos. Solder pin straight with threaded insert
D-SUB HD Buchse 15pos. Lötstift gerade mit Gewindeeinsatz

Index: a Original
Status: InBearbeitung
RoHS & REACH compliant/*konform*

scale/*Maßstab:* 2:1

CONEC®

dwg no / *Z.-nr.:* 16K1A3848

DIN-A3

1 / 1

The reproduction, distribution and utilization of this document as well as the communication of its contents to others without express authorization is prohibited. Offenders will be held liable for the payment of damages.
All rights reserved in the event of the grant of a patent, utility model or design.
Die Weitergabe sowie die Vervielfältigung dieser Unterlage, sowie Verwertung und Mitteilung ihres Inhalts sind verboten, soweit nicht ausdrücklich gestattet. Zuwiderhandlungen verpflichten zu Schadensersatz.
All rights reserved in the event of the grant of a patent, utility model or design.

Mouser Electronics

Authorized Distributor

Click to View Pricing, Inventory, Delivery & Lifecycle Information:

CONEC:
164A17259X