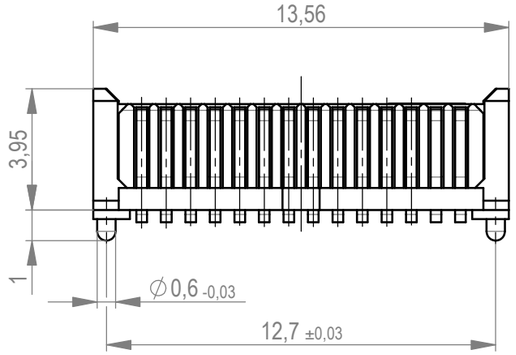

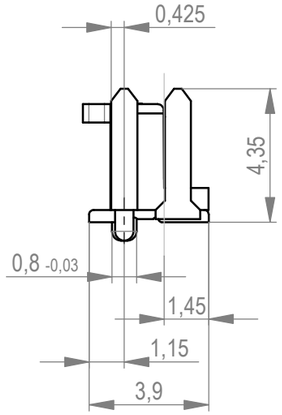

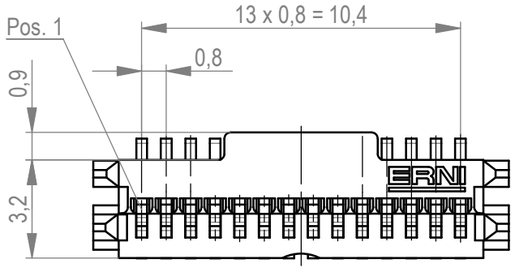

Verpackt im Gurt in Anlehnung an DIN IEC 60286-3
tape on reel packaging according to DIN IEC 60286-3
Verpackungseinheit: 1300 Stück
packaging unit: 1300 pcs

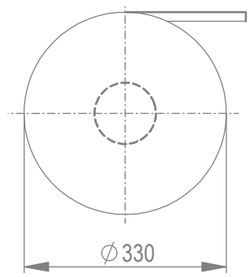

Abspulrichtung - *reel off direction*

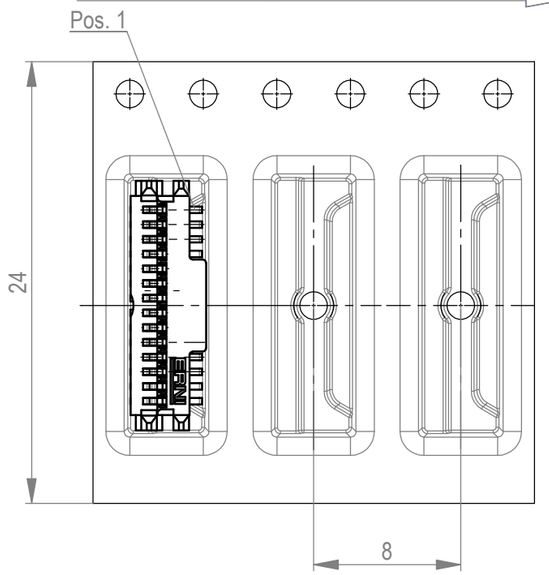

Leiterplatten-Layout Vorschlag
PCB-Layout Proposal

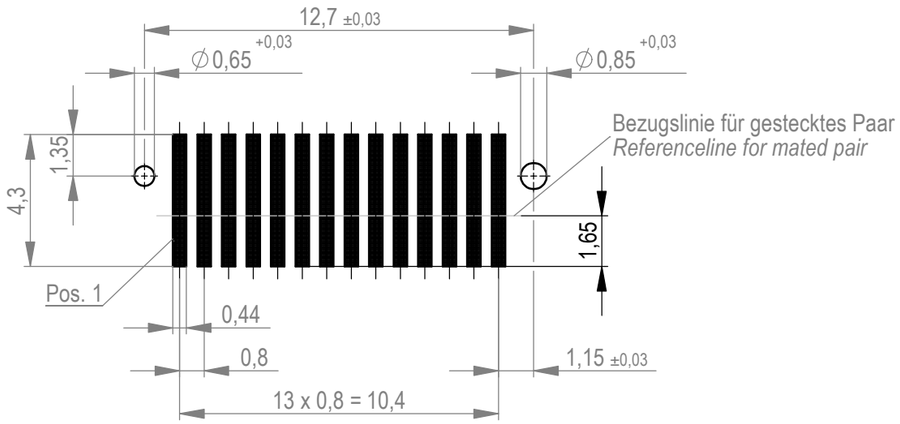

RoHS: 6/6
MSL: 1

Koplanarität der Anschlüsse ≤ 0,1 mm
coplanarity area of termination ≤ 0,1 mm

einreihig, mit Zapfen
1 row, with pegs

Dimension no.	Tolerances ISO 8015	All Dimensions in mm	Scale 5:1
			Material
Customer drawing: All rights reserved. Only for Information. To ensure that this is the latest version of this drawing, please contact one of the ERNI companies before using.	Subject to modification without prior notice. Drawing will not be updated.		MicroStac Steckverb., 14 polig *MicroStac Con., 14 contacts*
i / 12.11.2020	ERNI International AG, Zürichstrasse 72, 8306 Brüttisellen - Zürich, Switzerland		284257 — I
Index / Date			A3
			Class MICROS

Weitergabe sowie Vervielfältigung dieses Dokuments, Verwertung und Mitteilung seines Inhalts sind verboten, soweit nicht ausdrücklich gestattet. Zuwiderhandlungen verpflichten zu Schadenersatz. Alle Rechte für den Fall der Patent-, Gebrauchsmuster- oder Geschmacksmustereintragung vorbehalten.
The reproduction, distribution and utilization of this document as well as the communication of its contents to others without express authorization is prohibited. Offenders will be held liable for the payment of damages. All rights reserved in the event of the grant of a patent, utility model or design.

Die deutsche Version dieser Zeichnung dient nur zur Erleichterung der Handhabung. Bei Abweichungen von dem englischen Original gilt das englische Original.
The german version of this drawing has been offered for convenience only and may deviate from the english original.
In case of any deviation the English version shall prevail.

Mouser Electronics

Authorized Distributor

Click to View Pricing, Inventory, Delivery & Lifecycle Information:

ERNI Electronics:

284257