CONFIDENTIAL

DRW. NO.	Sheet. No.
A115687-001	1/2

記号x数	変更内容 REVISION DESCRIPTION	承認	検図	担当	年月日	変更通知書No.
D x 3	Add coding	大家	海野	工藤	'15/01/19	M128914
E x 2	Design Change	大家	海野	工藤	'15/04/21	M129272
F x 3	Add coding, Change Lot place	大家	海野	工藤	'15/05/08	M129355
G x 4	Design Change	大家	海野	工藤	'15/08/11	M129793
H x 3	Add coding	大家	海野	工藤	'16/05/24	M130845

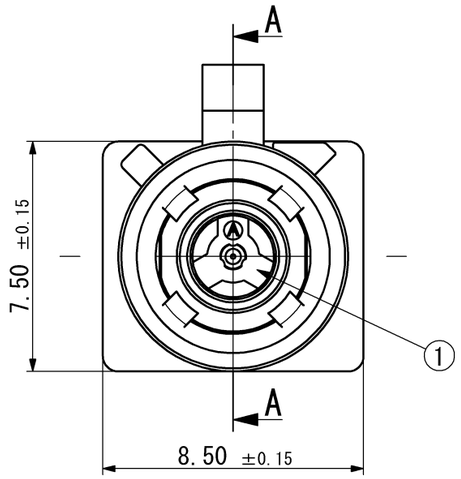

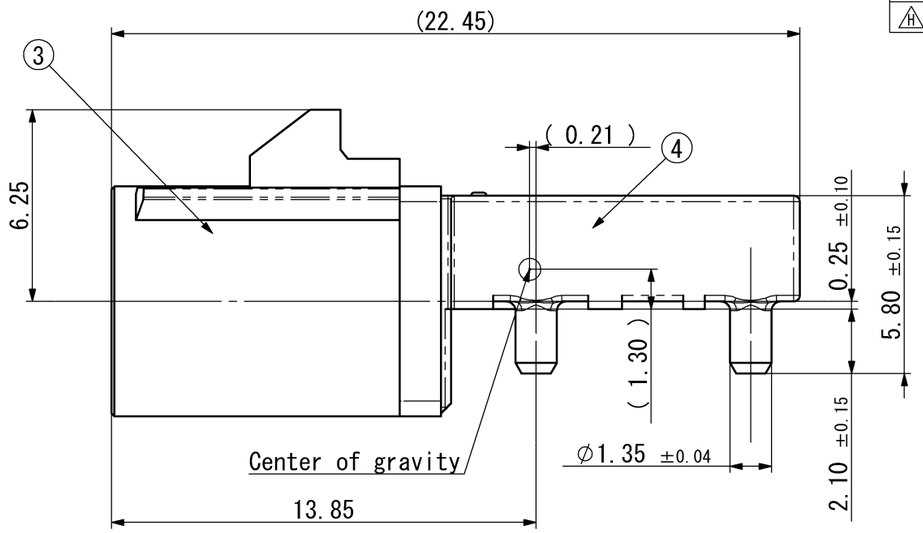

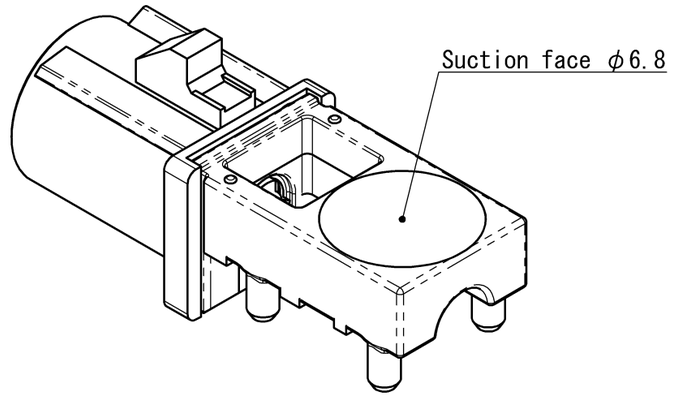

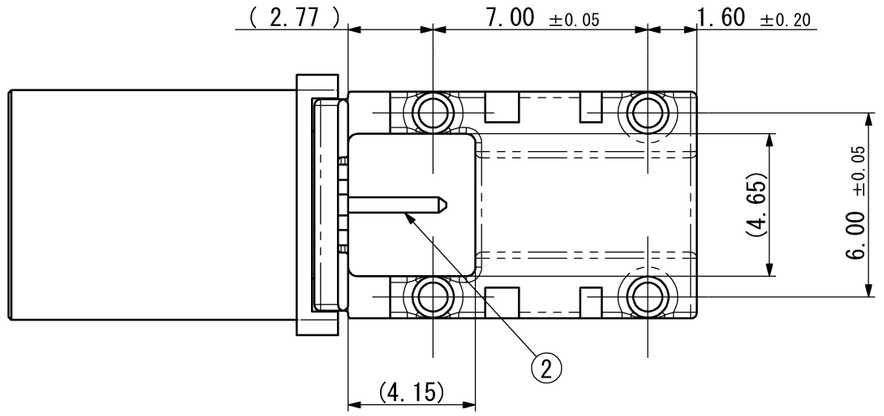

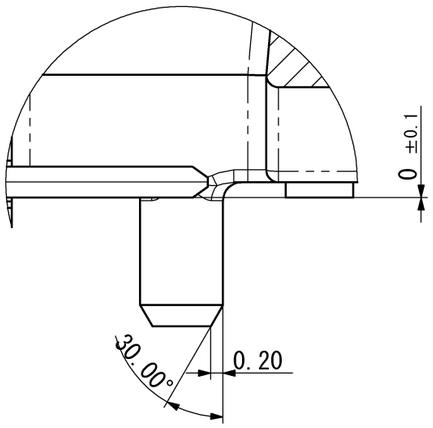

SEC. A－A(S=10/1)

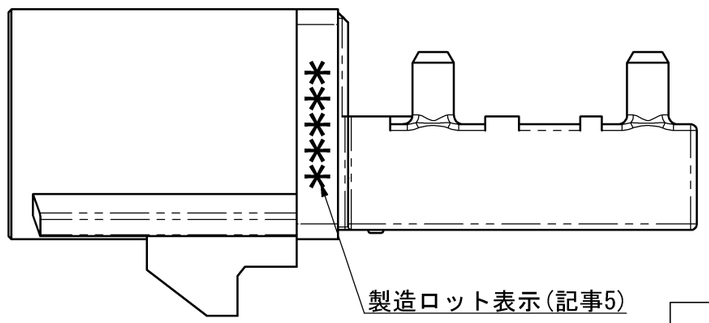

製造ロット表示(記事5)

Production Lot(Note 5)

ITEM 部品番号	DESCRIPTION 部品名	QNT. 個数	MATERIAL 材質・寸度	CONTENT 記事
4	アウターコンタクト Outer contact	1	Zinc Alloy	Cu (8μm min.) - Ni (1～5μm) - Sn (2～6μm)
3	ハウジング Housing	1	PA	
2	センターコンタクト Center contact	1	Brass	Ni (1～5μm) - Au (0.15μm min.)
1	インシュレータ Insulator	1	LCP	

指定外公差 ±0.3
Tolerances ±0.3 unless otherwise specified.
( )寸法は参考値 ( )Reference value.

尺度 SCALE	5/1	承認 APP.	承認 APP.	検図 CHK.	製図 DRW.	設計 DSGN.
単位 DIMENSION	mm		'14/04/01	'14/03/28	'14/03/25	'14/03/25
三角図法 3RD. ANGLE PROJECTION			大家	海野	工藤	工藤

山一電機株式会社
YAMAICHI ELECTRONICS Co.,Ltd.

分類(CLASS): FAKRA Connector

名称(TITLE): HF106P-0001-0*-VE

図番(DRW. NO.): A115687-001 | Sheet No. 1/2 | REV. H

発行 '16.05.25 山一電機(株)

A3-A1-SW008

CONFIDENTIAL

⚠H HF106P-0001-0Z-VE	A115687-011	Water Blue RAL No.5021 (similar)		Z
HF106P-0001-0M-VE	A115687-009	Pastel Orange RAL No.2003 (similar)	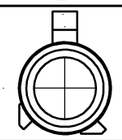	M
HF106P-0001-0K-VE	A115687-006	Curry RAL No.1027 (similar)	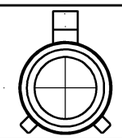	K
HF106P-0001-0I-VE	A115687-005	Beige RAL No.1001 (similar)	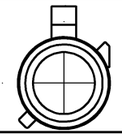	I
HF106P-0001-0H-VE	A115687-004	Violet RAL No.4003 (similar)	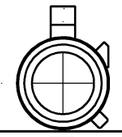	H
HF106P-0001-0G-VE	A115687-008	Grey RAL No.7031 (similar)	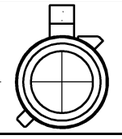	G
HF106P-0001-0F-VE	A115687-010	Brown RAL No.8011 (similar)	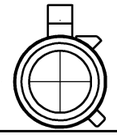	F
HF106P-0001-0D-VE	A115687-003	Bordeaux RAL No.4004 (similar)	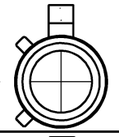	D
HF106P-0001-0C-VE	A115687-002	Blue RAL No.5005 (similar)	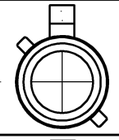	C
HF106P-0001-0B-VE	A115687-007	White RAL No.9001 (similar)	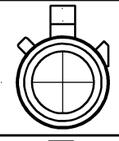	B
HF106P-0001-0A-VE	A115687-001	Black RAL No.9005 (similar)		A
発注名称 Parts number	図面番号 Drawing number	色 Color / RAL No.	キー形状 Coding	

記事 NOTE

1. 性能仕様書はF115687-001による。また、梱包仕様書はR115687-001による。
   Specifications are written in F115687-001.
   Packaging structures are written in R115687-001.
2. ⚠H 名称構成 Configuration of product name
   HF106P-0001-0*-VE
   - A: Black , Coding:A
   - B: White , Coding:B
   - C: Blue , Coding:C
   - D: Bordeaux , Coding:D
   - F: Brown , Coding:F
   - G: Grey , Coding:G
   - H: Violet , Coding:H
   - I: Beige , Coding:I
   - K: Curry , Coding:K
   - M: Pastel Orange , Coding:M
   - Z: Water Blue , Coding:Z
3. 嵌合形状はUSCAR-18 REVISION 3 に準拠する。
   Mating dimension is according to USCAR 18 REVISION 3
4. 平面度:0.1mm
   Coplanarity:0.1mm
5. 製造ロット表示内容(Production Lot)
   * * * * *
   - 製造日 Production Date(2桁表示)(2degit)
   - 製造月 Production Month(10～12月はX～Z表示) (Oct-Dec is indicated by X-Z)
   - 製造年 Production Year(西暦2桁表示)(2degit)
6. ⚠H Coding『-D,-Z』の発注に関しては、弊社営業へお問い合わせください。
   Coding『-D,-Z』 with respect to orders, please contact our sales.

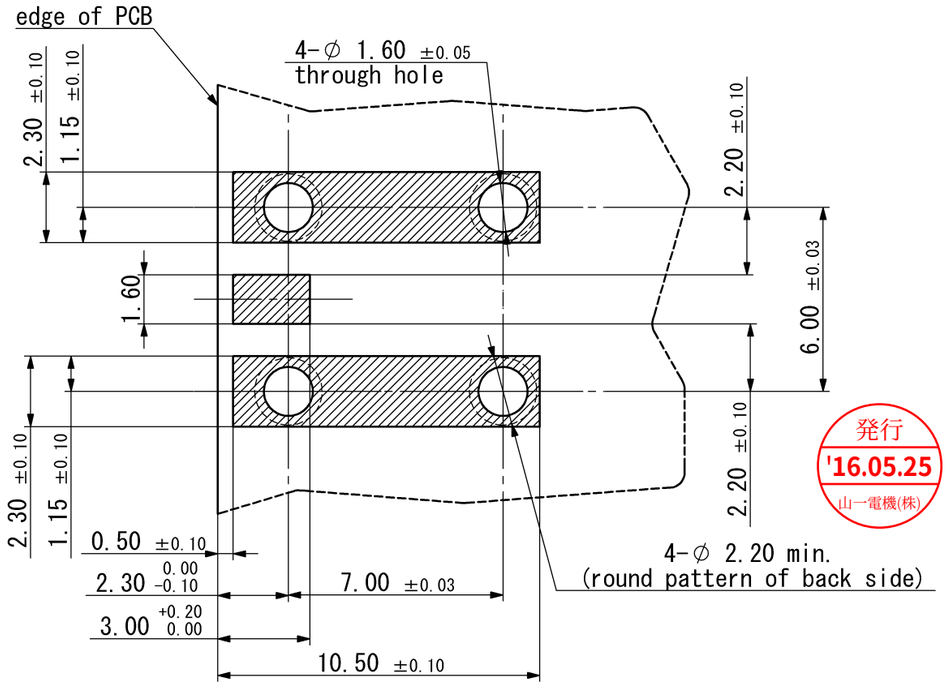

発行 '16.05.25 山一電機(株)

山一電機株式会社 YAMAICHI ELECTRONICS Co.,Ltd.

尺度 SCALE 5/1	承認 APP.	承認 APP.	検図 CHK.	製図 DRW.	設計 DSGN.	分類(CLASS): FAKRA Connector
単位 DIMENSION mm		'14/04/01	'14/03/28	'14/03/25	'14/03/25	名称(TITLE): HF106P-0001-0*-VE
三角図法 3RD. ANGLE PROJECTION		大家	海野	工藤	工藤	図番(DRW. NO.): A115687-001 / Sheet No. 2/ / REV. H

A3-A2-SW008

Mouser Electronics

Authorized Distributor

Click to View Pricing, Inventory, Delivery & Lifecycle Information:

Yamaichi Electronics:

HF106P-0001-0I-VE HF106P-0001-0H-VE HF106P-0001-0F-VE HF106P-0001-0M-VE HF106P-0001-0C-VE HF106P-0001-0K-VE HF106P-0001-0G-VE HF106P-0001-0B-VE HF106P-0001-0A-VE HF106P-0001-0Z-VE HF106P-0001-0D-VE