NUMMER	VERWENDET FÜR	WAR NR.
962880	–	–

Doppelanschlag Kombinationen	von \ mit	X 0.5	X 1.0
Einzelanschläge	X 0.5		
	X 1.0		

ÄNDERUNGEN DIE DEM TECHNISCHEN FORTSCHRITT DIENEN, BEHALTEN WIR UNS VOR

VERTRAULICH
UNVERÖFFENTLICHTE ZEICHNUNG. ALLE RECHTE VORBEHALTEN. VERVIELFÄLTIGUNG UND WEITERGABE NUR MIT GENEHMIGUNG DURCH AMP DEUTSCHLAND GMBH

CAD-ORIGINAL
ZEICHNUNG NICHT ÄNDERN

ZEICHNUNG GESCHÜTZT DURCH
© COPYRIGHT 1991
AMP DEUTSCHLAND GMBH
ALLE RECHTE VORBEHALTEN

REV.	ÄNDERUNG	DATUM	NAME
1	neu gezeichnet	20.02.91	N.Keil
B	Tab-Spitze und Kastenmaß geändert	02.09.91	J.Kunze
G	Revisionsstand angeglichen	05.05.93	H.Gehrke
J	Isolationshuelse vorgeformt	17-MAR-97	T.Bersch

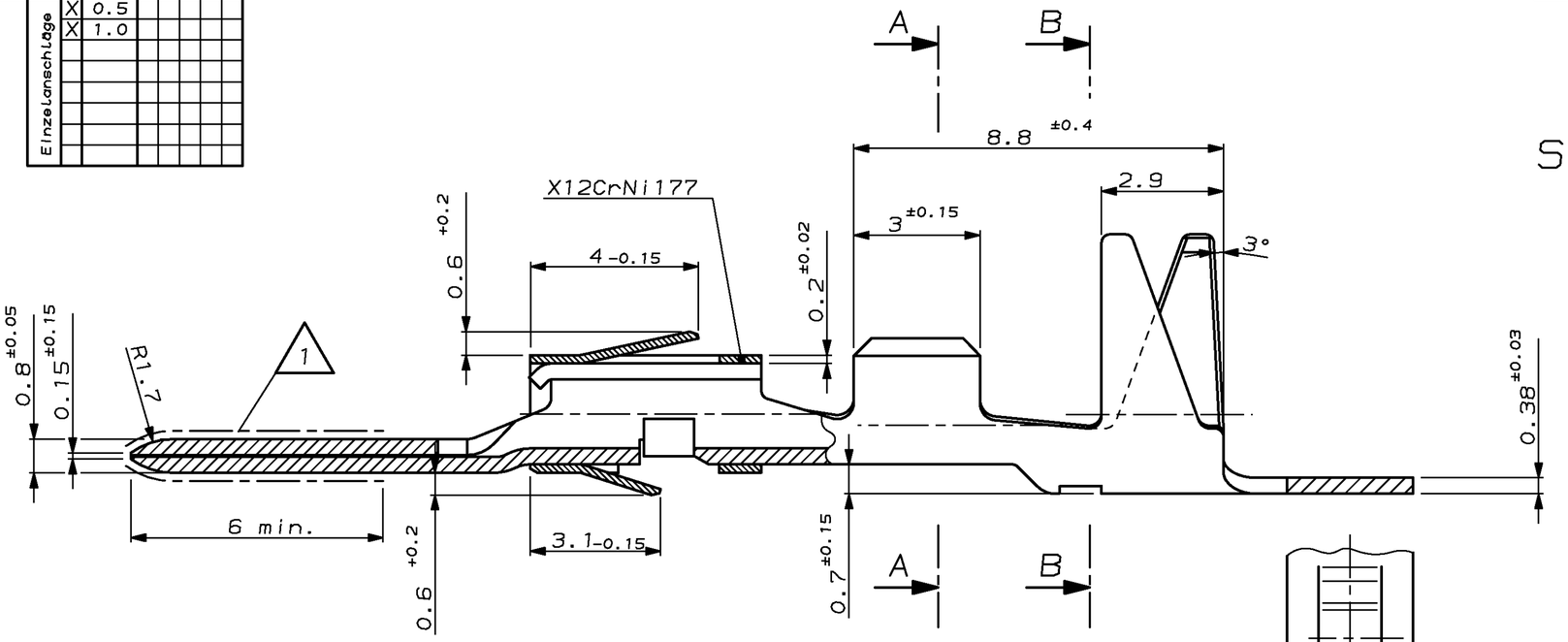

Schnitt B-B

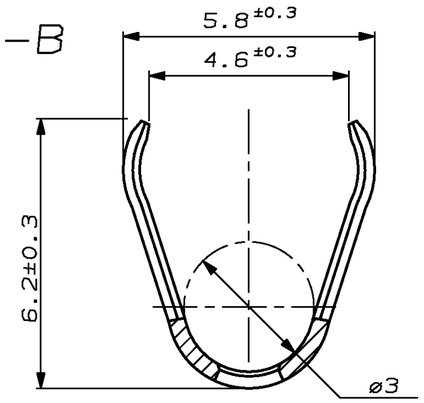

Schnitt A-A

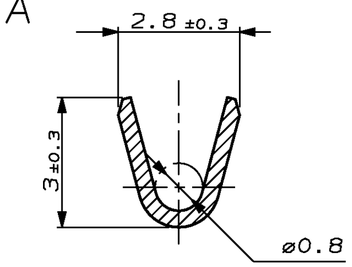

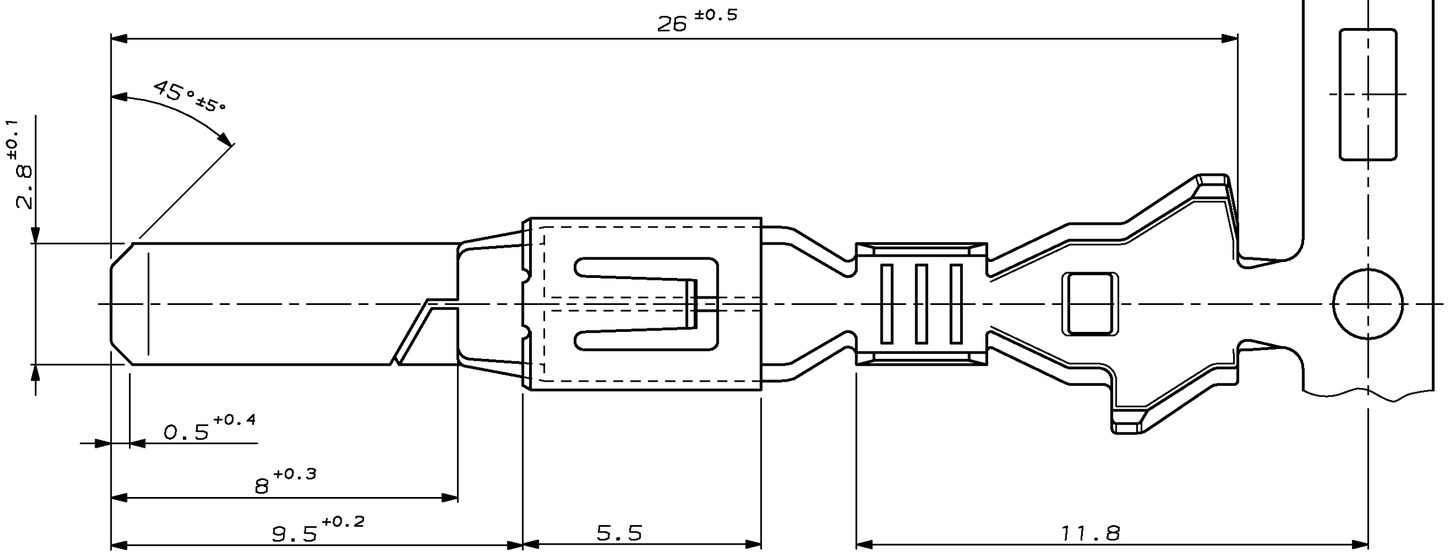

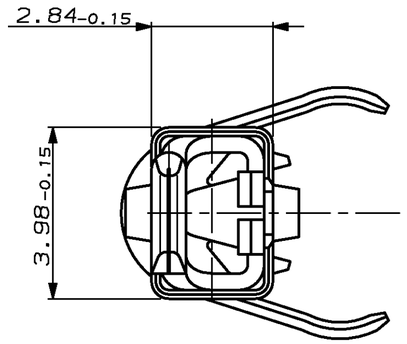

1 Kontaktzone selectiv vergoldet
0.8 µm min. über Ni

2 Crimpbereich vorverzinnt
1 µm min. über Ni

Drahtgrößenbereich: 0.5-1.0mm²

Dichtungs ø: 3.4mm Einzeldichtungssystem

AMP BESTELL-NR. EINZELAUSFORUNG	AMP BESTELL-NR. BANDWARE	Rev.	WERKSTOFF	OBERFLÄCHE / FARBE
963811-3	962880-3	J	CuFe2	sel. Gold 1 / Sn 2
963811-2	962880-2	J	CuFe2	vorverzinnt
963811-1	962880-1	J	CuSn4	vorverzinnt

GEZ. 16.12.88 N.Keil
GEPR. 10.01.89 R.Hofer/ E.Herth

ZEICHNUNG GÜLTIG AB .....

AMP — AMP DEUTSCHLAND G.m.b.H. Langen b.Ffm.,West Germany

BENENNUNG: 2.8 mm Flachstecker mit doppelter Rastfeder

K

NICHT TOLERIERTE MASSE: ± 0.2, ± 2°
FORMAT: A2
ZEICHNUNGS-NR.: 962880
MASSSTAB: 10:1
BLATT: 1 VON 1
REV.: J

Mouser Electronics

Authorized Distributor

Click to View Pricing, Inventory, Delivery & Lifecycle Information:

TE Connectivity:

962880-1