NICHT VERMASSTE KANTEN SIND NICHT MAßSTÄBLICH

ÄNDERUNGEN DIE DEM TECHNISCHEN FORTSCHRITT DIENEN, BEHALTEN WIR UNS VOR

VERTRAULICH

UNVERÖFFENTLICHTE ZEICHNUNG. ALLE RECHTE VORBEHALTEN. VERVIELFÄLTIGUNG UND WEITERGABE NUR MIT GENEHMIGUNG DURCH AMP DEUTSCHLAND GMBH

ZEICHNUNG GESCHÜTZT DURCH ©COPYRIGHT 1994 AMP DEUTSCHLAND GMBH ALLE RECHTE VORBEHALTEN

REV.	AENDERUNG	DATUM	NAME
D	Neue Zeichnung	11.10.94	E.Palmie'
E1	−1 obsolete, english text added	30.01.08	K.Fruehwirth
E2	Drawing updated	02.06.08	M.Hilpert

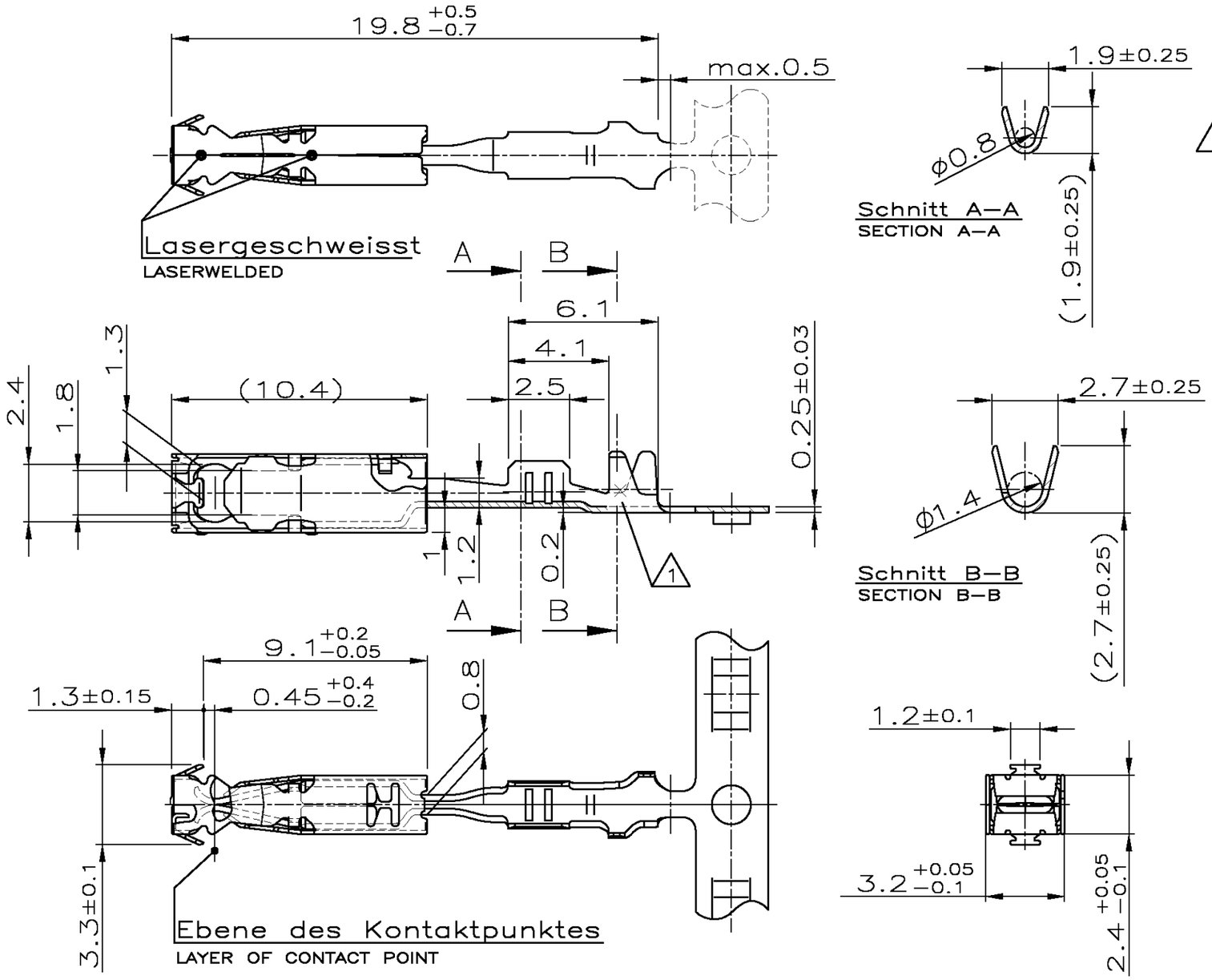

Bemerkungen:
NOTES

1 Buchstabe fuer Aenderungsstand
LETTER FOR REVISION

Drahtgroessenbereich: 0,2−0,35mm²
Isolationsbereich: ⌀ 1,15−1,6mm (FLR)

WIRE SIZE RANGE: 0,2−0,35mm²
INSULATION RANGE: ⌀ 1,15−1,6mm (FLR)

NUMMER –
VERWENDET FÜR –
CAD−ORIGINAL
ZEICHNUNG NICHT ÄNDERN
LOC A
DIST –

0−963913−2	B	0−963912−2	B	STOL 76	vorverzinnt	2−878788−2	0−734579−1
TE−Bestell−Nr. Einzelausfuehrung	REV	TE−Bestell−Nr. Bandware	REV	Werkstoff	Oberflaeche / Farbe	MQC−Applicator	Handzange

WAR NR. –
PASSEND ZU –

GEZ. E.Palmie' 19.10.1994
GEPR. B.Egenolf 19.10.1994

ZEICHNUNG GUELTIG AB .....

Tyco Electronics
tyco Electronics AMP GmbH
D−64625 Bensheim

BENENNUNG
E95−KONTAKTFEDER
STANDARDAUSFUEHRUNG

K

NICHT TOLERIERTE MASSE ± 0.15 ± −
FORMAT A3
ZEICHNUNGS−NR. 963912
MASSTAB 5:1
BLATT 1 VON 1
REV. E2

Mouser Electronics

Authorized Distributor

Click to View Pricing, Inventory, Delivery & Lifecycle Information:

TE Connectivity:
963912-2