Diese Konstruktion ist Eigentum der I2S-Dresden GmbH und darf weder kopiert, noch dritten Personen ohne Erlaubnis der I2S-Dresden GmbH übergeben werden.

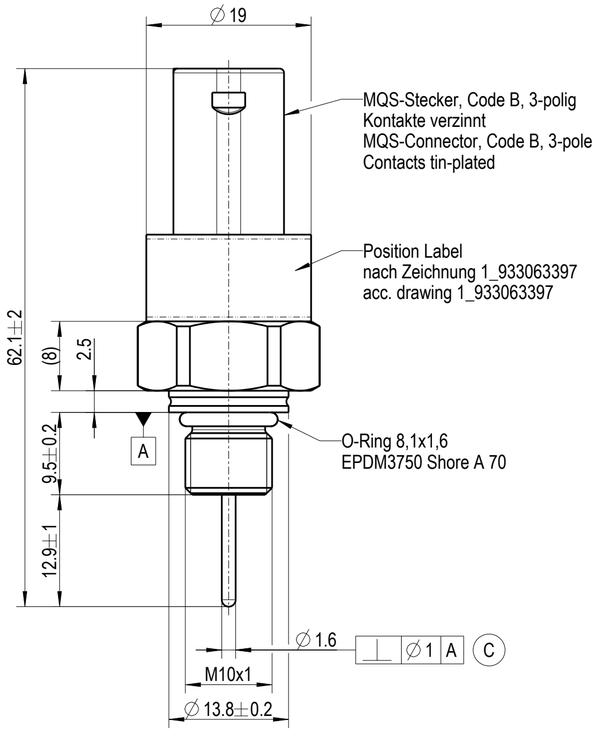

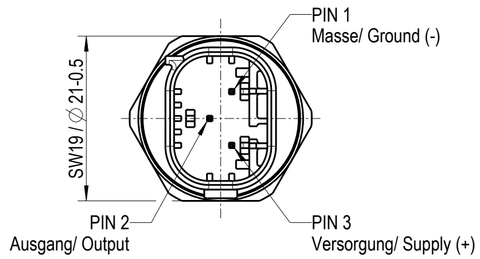

B Einschraubloch
Female Counter-Part
3:1

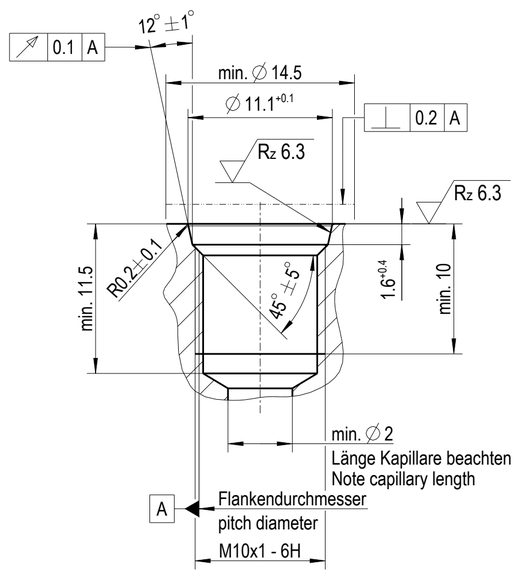

	Deutsch	English	
	Temperaturmessbereich	Temperature Measuring Range	-40°C ... +115°C
	Art des Ausgangssignales	Type of Output Signal	ratiometrisch/ ratiometric
	Ausgangsspannung bei 115°C	Output Signal at 115°C	4,5 V
	Ausgangsspannung bei -40°C	Output Signal at -40°C	0,5 V
	Gesamtfehler -40°C ... +115°C	Total Accuracy -40°C ... +115°C	± 1,0 K
	Versorgungsspannung	Supply Voltage	5 V ± 0,5 V
C	Nom. Nenndruck	Nominal Working Pressure (NWP)	30 bar
	Max. zulässiger Arbeitsdruck	Max. Allowed Working Pressure (MAWP)	41 bar
	Max. Auslegungsdruck	Max. Design Pressure (MDP)	60 bar
	Berstdruck	Burst Pressure	90 bar
	Medientemperatur	Media Temperature	-50°C ... +120°C
	Umgebungstemperatur	Ambient Temperature	-40°C ... +120°C
	Lagertemperatur	Storage Temperature	0°C ... +60°C
	Einbaulage	Built-in Orientation	beliebig/ any at all
	Anzugsdrehmoment	Tightening Torque	max. 15 Nm
	Stromaufnahme	Current Consumption	≤ 10 mA
	Lastwiderstand pull up pull down	Load Resistance pull up pull down	 ≥ 2,2 kΩ ≥ 2,2 kΩ
	Lastkapazität	Load Capacitance	< 0,05 µF
	Material Anschlussstutzen Kapillare Stecker	Material Port Needle Connector	 1.4404 1.4404 PBT-GF 30, schwarz/ black
C	Temperaturmesswiderstand	Temperature Resistor	PT 1000, DIN EN 60751, Klasse/ class F0,3

B Kennlinie/ Transfer Curve

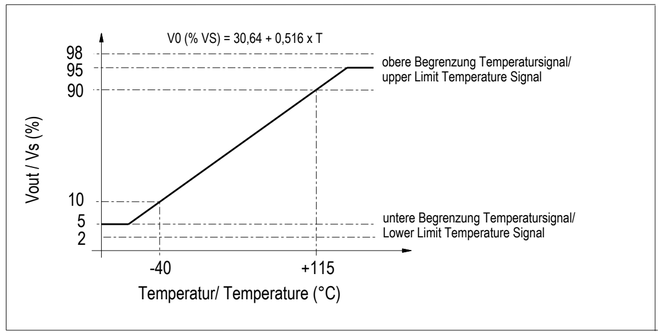

Maßgebend ist der deutsche Text.
Only the german-language Version shall be binding.

Montagehinweis: / Mounting Instruction:

Teile nicht fallen lassen. / Do not drop Parts.
Heruntergefallene Teile dürfen nicht verwendet werden. / Dropped parts must not be used.

REV.	Änderung/ Change	Dat.	Name
C	NTC-Klasse, Toleranz Kapillare	30.01.24	Zü
C	Anpassung Tabelle	30.06.20	Frost
B	Tabelle + Einschraubloch + Diagramm	18.02.20	Frost

Klassifikation: intern
Art.-Nr.: -
Status: Freigegeben

Maße/ Dim. mm

Tolerierung/ Tolerances
ISO 14405 - E
ISO 2768-2:1989 mK

	Dat.	Name
Name	20.06.18	Frost
Gepr. Check	20.06.18	Zuehlke

Maßstab Scale 2:1
Gewicht Weight 0.027 kg
Werkstoff/ Material
-

Benennung/ Naming
Temperaturtransmitter

Zeichnung_Nr./ Drawing Number: 1_100063429C
Iteration 6
Blatt/Sheet 1
Size: A2
2 Bl./Sh.
Mod.:1_150061879C
Ers. f.:

i2s an Amphenol company
Intelligente Sensorsysteme Dresden GmbH

All rights reserved by I2S-Dresden GmbH. Any reproduction , disclose or use of either is prohibited without the prior approval of I2S-Dresden GmbH.

Mouser Electronics

Authorized Distributor

Click to View Pricing, Inventory, Delivery & Lifecycle Information:

Amphenol:

803048