DRAWING NUMBER / NUMERO DISEGNO	FSC 309140	REVISION / REVISIONE	11	SHEET / FOGLIO	1/1	APPROVAL LEVEL / LIV. DI APPROVAZIONE	-
DRAWING / DISEGNO	C						

STRICTLY CONFIDENTIAL

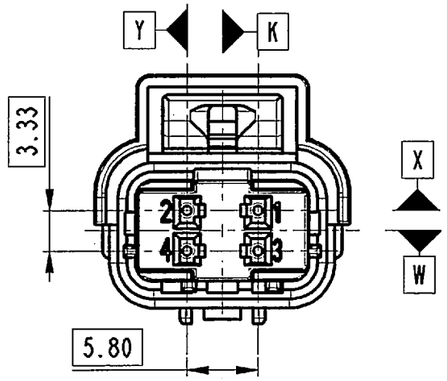

SCALE 1:1

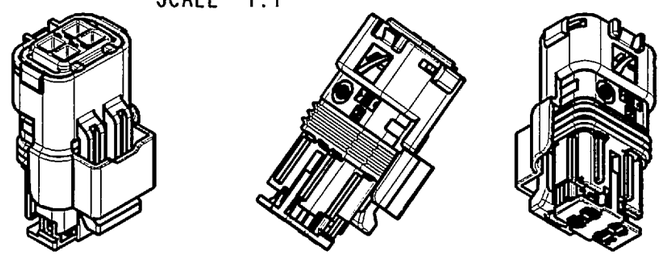

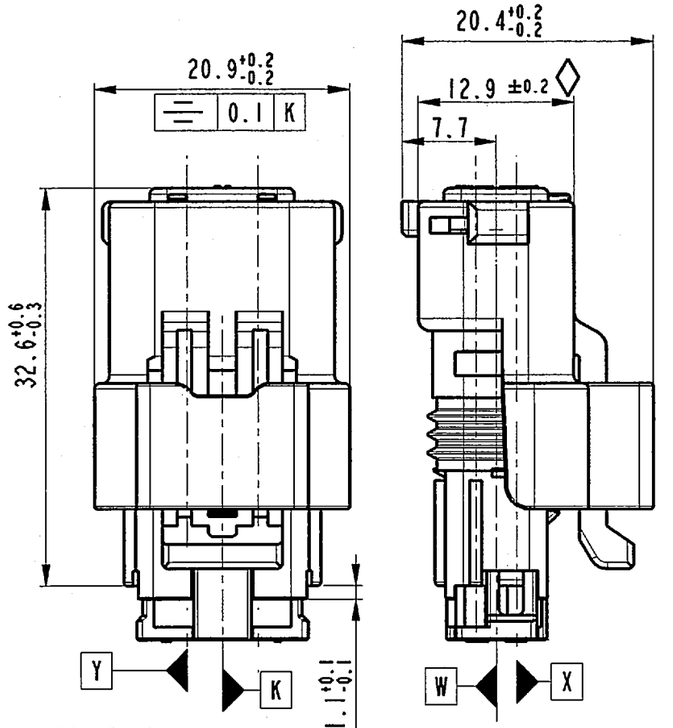

SCALE 2:1

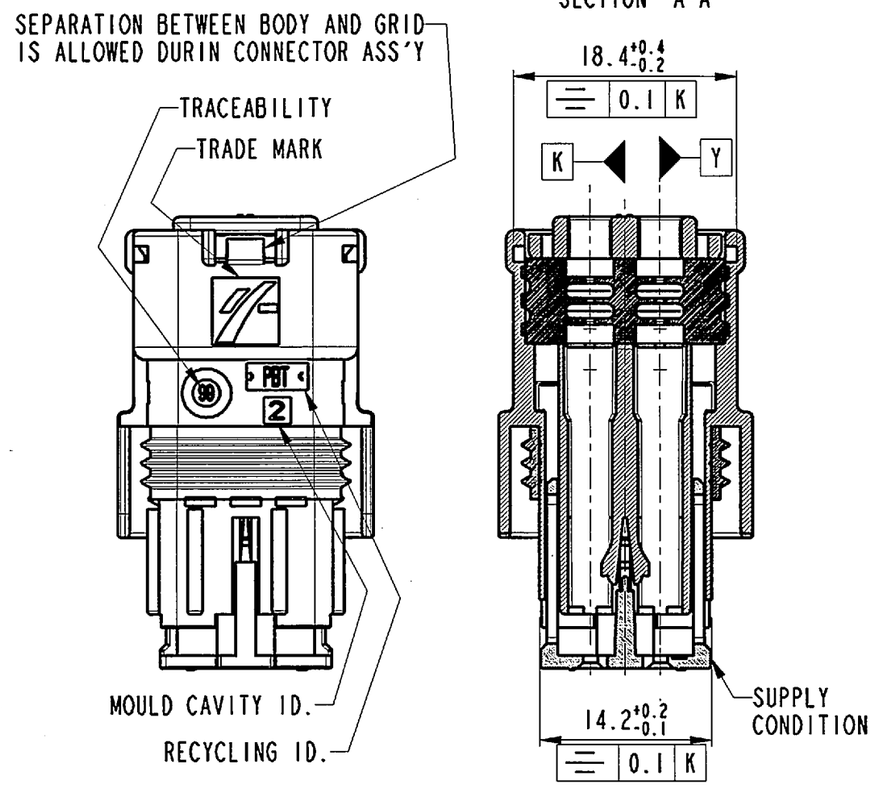

FEMALE TERMINALs USED

MIN. and MAX. wires range used for these applications

TYPE		GAMME	WIRE SECTION		PLATING
SICMA 3	1.5 x 0.8	I	MIN.	0.35 mm²	TINNED
			MAX.	0.75 mm²	
	1.5 x 0.8	II	MIN.	1.00 mm²	TINNED
			MAX.	2.00 mm²	
	1.5 x 0.8	I	MIN.	0.35 mm²	SELEC.GOLD
			MAX.	0.75 mm²	
	1.5 x 0.8	II	MIN.	1.00 mm²	SELEC.GOLD
			MAX.	2.00 mm²	
SICMA 2 (for FIAT applications)	1.5 x 0.8	I	MIN.	0.35 mm²	TINNED
			MAX.	0.75 mm²	
	1.5 x 0.8	II	MIN.	1.00 mm²	TINNED
			MAX.	2.00 mm²	
	1.5 x 0.8	I	MIN.	0.35 mm²	SELEC.GOLD 1.27µm
			MAX.	0.75 mm²	
	1.5 x 0.8	II	MIN.	1.00 mm²	SELEC.GOLD 1.27µm
			MAX.	2.00 mm²	

NOTE:

1- Connettore secondo Specifica FIAT 9.91320/02

2- Capability ◊

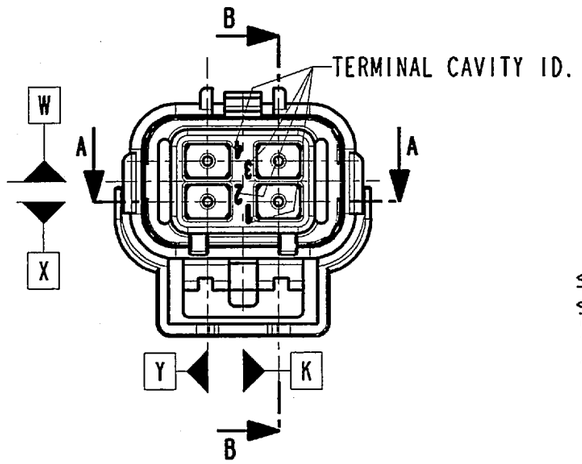

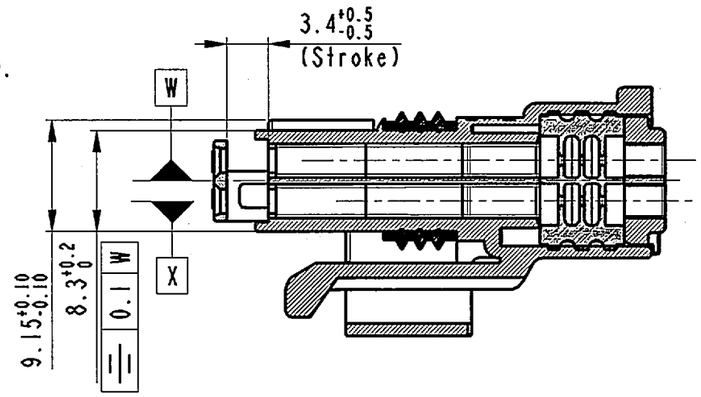

SECTION B-B

ECN-NO. / NUMERO. -ECN	DATE DD/ MM / YY / DATA	REVISION / REVISIONE	POSITION / POSIZIONE	CHANGE DESCRIPTION / DESCRIZIONE MODIFICA	DRAWN BY / DISEGNATORE	CHK. BY / CONTROLLATO	APPR. BY / APPROVATO
22-07	13.03.'07	11		Updated Body, Grid shapes			
19-07	27.02.'07	10		Added Part/Nbr. SICFHPE04BN	E.CINI		M.C.
81-06	28.11.'06	09		Added Part/Nbr. SICFHPE04DGN	E.CINI		M.C.

MASTER COPY WHEN USED

PRODUCT SPEC. / SPEC. DI PRODOTTO	PACKAGING SPEC. / SPEC. DI IMBALLAGGIO	APPLICATION SPEC. / SPEC. DI APPLICAZIONE
-	-	-

THIS DRAWING AND ALL OTHER INFORMATION CONTAINED THEREIN IS PROPRIETARY AND THE PROPERTY OF FCI. This drawing may not be copied, reproduced or disclosed to any third party without the expressed written permission of FCI. © FCI April 1999

QUESTO DISEGNO ED OGNI ALTRA INFORMAZIONE IN ESSO CONTENUTA SONO ESCLUSIVI E DI PROPRIETA DELLA FCI. Questo disegno non può essere copiato, riprodotto o divulgato a terzi senza l'espresso consenso scritto della FCI. © FCI April 1999

TOLERANCES / TOLLERANZE	± 0.3 ■ / ±1°
COUNTERPART Nr. / CONTROPARTE Nr.	
DO NOT SCALE DRAWING / DISEGNO FUORI SCALA	
MATERIAL : / MATERIALE :	> PBT - GF <
COLOUR : / COLORE :	SEE TABLE
SURFACE FINISH / FINITURA SUPERFICIALE	-
TOOL NO.	-
LOC. CODE / NAZIONALITA'	IT
ISO PROJECTION / PROIEZIONE ISO	
CAD SYSTEM	pro / eng.
DIMENSION IN MILLIMETERS / DIMENSIONI IN MILLIMETRI	
DWG SIZE / FORMATO	A3

	DATE / DATA	NAME / NOME
DRAWN BY / DISEGNATORE	07.06.'00	E. CINI
CHECKED BY / CONTROLLATO		
APPROVED BY / APPROVATO	07.06.'00	P.C.B.

TITLE / DESCRIZIONE: 4 w 1.5x0.8 FEMALE HOLDER - sealed -

DRAWING NUMBER / NUMERO DISEGNO: FSC 309140

SHEET / FOGLIO: 1 of / di 2

ESR NO. / NUMERO ESR	ITA 2039	CAT. NO. / NUMERO CAT.	SEE TABLE	FILE NAME / NOME FILE	FSC309140_11	SCALE / SCALA	1:1

DRAWING NUMBER / NUMERO DISEGNO	FSC 309140	REVISION / REVISIONE	11	SHEET / FOGLIO	1/1	APPROVAL LEVEL / LIV. DI APPROVAZIONE	-
DRAWING / DISEGNO	C						

STRICTLY CONFIDENTIAL

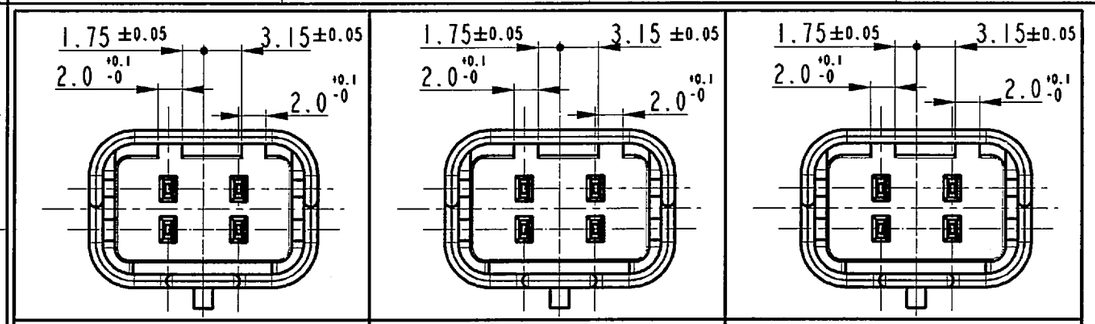

FEMALE HOLDER CAT.Nbr. - KEY	FEMALE HOLDER CAT.Nbr. - KEY	FEMALE HOLDER CAT.Nbr. - KEY
SICFHPE04BK	SICFHPE04DGN	SICFHPE04BN
BLACK	GREEN	BROWN

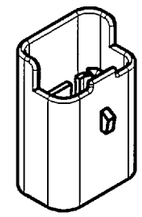

SCALE 1:1

INTERFACE

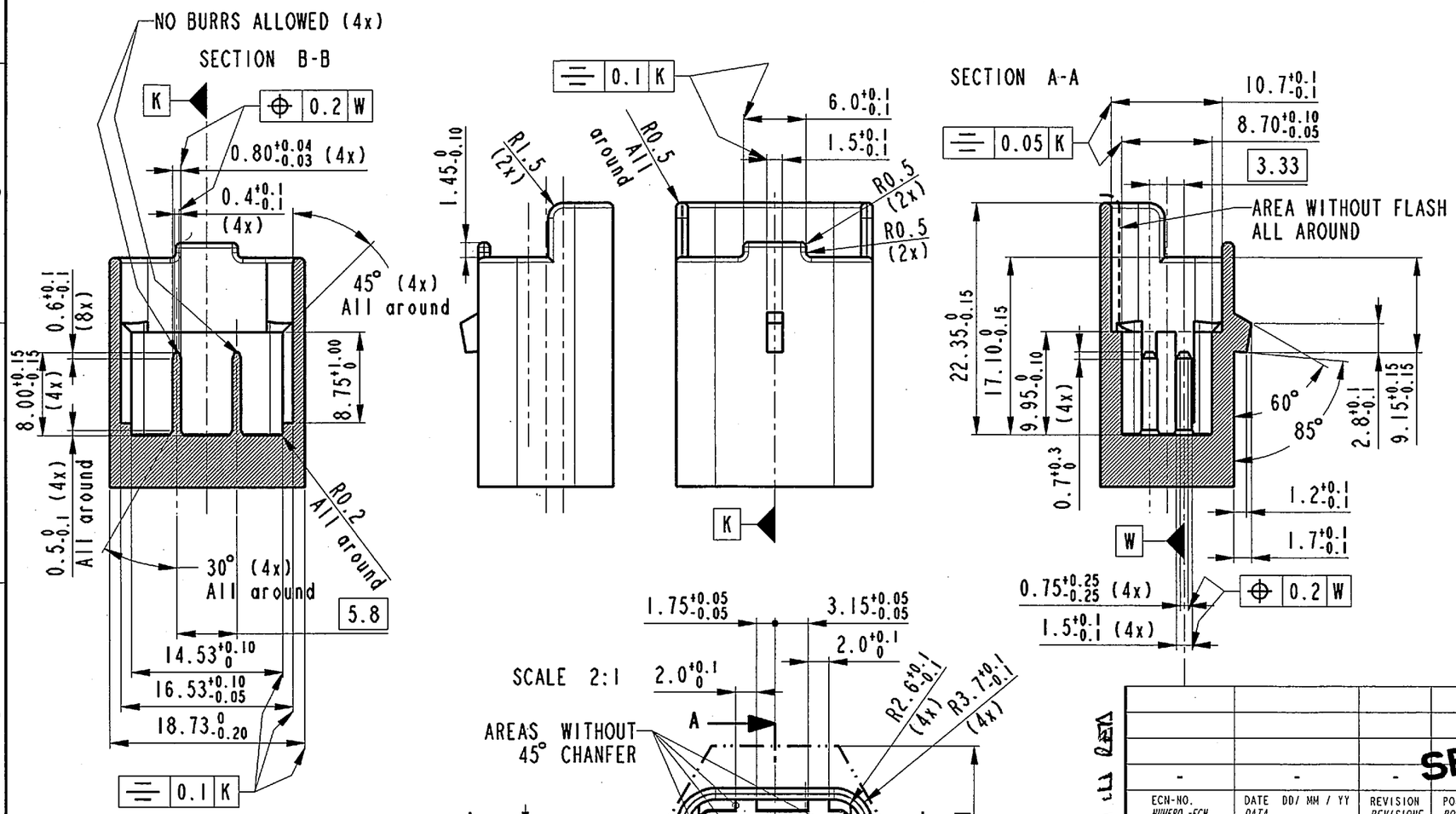

SEE SHEET 1/2

ECN-NO. / NUMERO -ECN	DATE DD/ MM / YY / DATA	REVISION / REVISIONE	POSITION / POSIZIONE	CHANGE DESCRIPTION / DESCRIZIONE MODIFICA	DRAWN BY / DISEGNATORE	CHK. BY / CONTROLLATO	APPR. BY / APPROVATO
-	-	-	-	-			

PRODUCT SPEC. / SPEC. DI PRODOTTO	PACKAGING SPEC. / SPEC. DI IMBALLAGGIO	APPLICATION SPEC. / SPEC. DI APPLICAZIONE
-	-	-

THIS DRAWING AND ALL OTHER INFORMATION CONTAINED THEREIN IS PROPRIETARY AND THE PROPERTY OF FCI. This drawing may not be copied, reproduced or disclosed to any third party without the expressed written permission of FCI.
© FCI April 1999

QUESTO DISEGNO ED OGNI ALTRA INFORMAZIONE IN ESSO CONTENUTA SONO ESCLUSIVI E DI PROPRIETA DELLA FCI. Questo disegno non puo essere copiato, riprodotto o divulgato a terzi senza l espresso consenso scritto della FCI.
© FCI April 1999

TOLERANCES / TOLLERANZE	± 0.3 mm / ±1°	MATERIAL : / MATERIALE :	> PBT - GF <
COUNTERPART Nr. / CONTROPARTE Nr.		COLOUR : / COLORE :	SEE TABLE
SURFACE FINISH / FINITURA SUPERFICIALE	-		
DO NOT SCALE DRAWING / DISEGNO FUORI SCALA		TOOL NO.	-
LOC. CODE / NAZIONALITA'	IT		

	DATE / DATA	NAME / NOME
DRAWN BY / DISEGNATORE	07.06.'00	E. CINI
CHECKED BY / CONTROLLATO		
APPROVED BY / APPROVATO	07.06.'00	P.C.B.

TITLE / DESCRIZIONE: 4 w 1.5x0.8 FEMALE HOLDER - sealed -

ESR NO. / NUMERO ESR	ITA 2039	CAT. NO. / NUMERO CAT.	SEE TABLE

ISO PROJECTION / PROIEZIONE ISO	CAD SYSTEM	DIMENSION IN MILLIMETERS / DIMENSIONI IN MILLIMETRI	DWG SIZE / FORMATO	DRAWING NUMBER / NUMERO DISEGNO	SHEET / FOGLIO
	pro / eng.		A3	FSC 309140	2 of / di 2

FILE NAME / NOME FILE	FSC309140_11	SCALE / SCALA	1:1

Mouser Electronics

Authorized Distributor

Click to View Pricing, Inventory, Delivery & Lifecycle Information:

Aptiv:
SICFHPE04BK