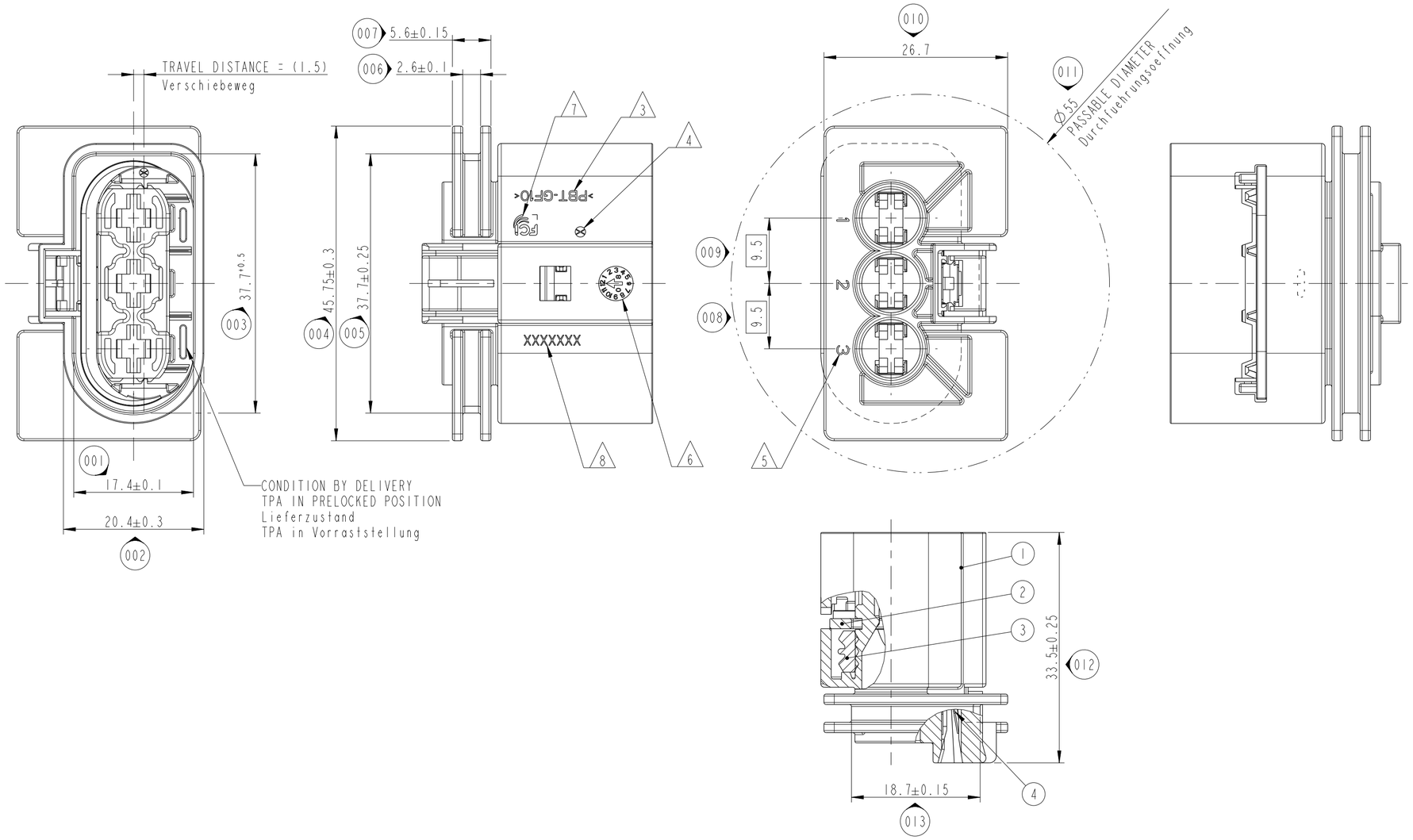

	NOTES / Bemerkungen:
1	ONLY THE GERMAN LANGUAGE SHALL BE BINDING Nur der deutsche Text ist bindend
2	REVISION INDEX SEE TABLE Aenderungsindex siehe Tabelle
3	IDENTIFICATION OF MATERIAL ACC. TO VDA 260 Materialkennzeichnung nach VDA 260
4	CAVITY MARK, FOR EXAMPLE 1,2,3... Nestmarkierung, Beispiel 1,2,3...
5	CAVITY IDENTIFICATION Kammer - Nummerierung
6	DATE CLOCK Datumsuhr
7	MVL COMPANY LOGO MVL Firmenlogo
8	MVL ASSEMBLY PART-NO. MVL Bauteil-Nr.

3D VIEW / 3D Ansicht
M 1:1

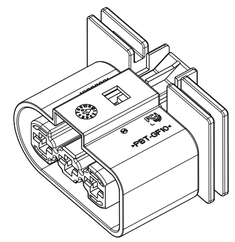

2

PART-NO. Teile-Nr.	REV. INDEX	PART-NO. Teile-Nr.	REV. INDEX	WEIGHT Gewicht [g]	ITEM Position	QUNTITY Menge	COMPONENT NAME Teile-Benennung	MATERIAL Material	COLOUR Farbe	MVL PART-NO.	DELPHI PART-NO.
F563200	A	33500412	01	17	4	1	PLATE SPRING Blattfeder	X12 Cr Ni 17 7	-	MALE HOUSING 3-WAY F763200, SEE DRNG. NO.PCC0576820 Stiftgehaeuse 3-pol F763200, siehe Zeichnungs-Nr. PCC0576820	33500418
					3	1	SEAL Dichtung	SILICON	ORANGE Orange		
					2	1	TPA Kontaktsicherung	PBT-GF10	VIOLET Violett		
					1	1	HOUSING 3-WAY Gehaeuse 3-pol	PBT-GF10	BLACK schwarz		
MVL		DELPHI								COUNTER PART / Gegenstueck	

3x FEMALE TERMINAL 5.8mm (TYCO)	969 044-1	10780294	>2.50- 4.00	SEE SUPPLIERS DRAWING siehe Lieferantenzeichnung (TYCO)	1394512-1	13520289	SEE SUPPLIERS DRAWING siehe Lieferantenzeichnung (TYCO)	SEE SUPPLIERS DRAWING siehe Lieferantenzeichnung (TYCO)	SEE SUPPLIERS DRAWING siehe Lieferantenzeichnung (TYCO)
	969 040-1	15369139	0.50 - 1.00		1394511-1	13854831			
DESCRIPTION Benennung	PART-NO. Teilenr. TYCO	PART-NO. Teilenr. DELPHI	WIRE CORSS SECTION (mm^2) Leitungsquerschnitt(mm^2)	MATERIAL / SURFACE Werkstoff / Oberflaeche	PART-NO. Teilenr. TYCO	PART-NO. Teilenr. DELPHI	FOR INSULATION Ø(mm) fuer Isolations Ø(mm)	CABLE TYPES Leitungen	COLOR Farbe
SUITABLE TERMINALS Geeignete Kontakte					SUITABLE SINGLE WIRE SEAL Geeignete Einzeladerdichtungen				

ECN-NO. ECN-NUMMER	POSITION POSITION	CHANGE DESCRIPTION AENDERUNGSBESCHREIBUNG
14-10262	- BC 5-11 FH 1-3 -	SEE REV.'B' FOR PREVIOUS CHANGES. MTC NUMBER ADDED TO DIMENSION BOM TABLE MODIFIED AND MOVED NOTES MODIFIED -

PRODUCT SPEC. PRODUKT-SPEZ.: -
PACKAGING SPEC. VERPACKUNGS-SPEZ.: -
APPLICATION SPEC. ANWENDUNGS-SPEZ.: 9 902 14 80

COPYRIGHT DELPHI CORPORATION AND/OR ITS AFFILIATES. ALL RIGHTS RESERVED. REVISED
THIS DRAWING IS THE PROPERTY OF DELPHI CORPORATION AND CONTAINS DELPHI CONFIDENTIAL INFORMATION. THE REPRODUCTION, DISTRIBUTION AND UTILIZATION OF THIS DOCUMENT OR ITS RELATED CAD MATH DATA, AS WELL AS COMMUNICATION OF ANY CONTENT TO OTHERS, WITHOUT EXPRESS AUTHORIZATION, IS PROHIBITED.
DIESE ZEICHNUNG IST EIGENTUM DER FIRMA DELPHI UND ENTHÄLT DELPHI VERTRAULICHE INFORMATIONEN. DIE REPRODUKTION, VERTEILUNG UND NUTZUNG DIESES DOKUMENTES ODER DEREN ZUGEHÖRIGEN CAD DATEN, ODER AUCH ALS KOMMUNIKATION VON BELIEBIGEN INHALT ZU ANDEREN, IST OHNE BERECHTIGUNGSPRÜFUNG DURCH DIE DELPHI-CORPORATION UNTERSAGT.

TOLERANCES TOLERANZEN: ±0.2 ±2°
MATERIAL : MATERIAL : SEE TABLE siehe Tabelle
SURFACE FINISH OBERFLAECHE: - -
COUNTERPART No. GEGENSTUECK-Nr.: SEE TABLE
COLOUR : FARBE : SEE TABLE
DO NOT MEASURE DRAWING ZEICHNUNG NICHT VERMESSEN
TOOL NO. WERKZEUG-Nr.: -
ECO Loc. Code STANDORT CODE: GN

DELPHI
DELPHI PACKARD ELECTRICAL/ELECTRONIC ARCHITECTURE
NUREMBERG, GERMANY

C
ISO PROJECTION ISO PROJEKTION
DIMENSION IN MILLIMETERS BEMASSUNG IN MILLIMETER

CAD SYSTEM: pro / eng.
DWG SIZE FORMAT: A2

	DATE DATUM	NAME NAME
CREATED BY ERSTELLT	2008/05/07	Ajan SWAMY
MODIFIED BY GEAENDERT	2014/11/19	M SCHINDHELM
CHECKED BY GEPRUEFT	2014/11/19	M WELTHER
APPROVED BY GENEHMIGT	2014/11/19	Olaf HOERNLEIN

TITLE BENENNUNG: 3W SEALED FEMALE CONNECTOR
PROJECT PROJEKT: 3W COOLING FAN CONNECTOR
ESR NO. ESR-NUMMER: M 08-700
CAT.. NO. KATALOG-Nr.: -
FILE NAME DOK.-NAME: PCC0573506
DOCUMENT UNDER PDS CONTROL DOKUMENT IST IM PDS VERWALTET
NO MODIFICATION ALLOWED OUTSIDE AENDERUNG AUSSERHALB NICHT ERLAUBT

DRAWING NUMBER ZEICHN.-NUMMER: PCC0573506
REV. INDEX: C
STATE STATUS: SERIAL RELEASED
PART NUMBER TEILENUMMER: F563200
REV. INDEX: A
APPROVAL LEVEL FREIGABESTUFE: -
SHEET BLATT: 1 of / von 1
SCALE M: 2:1

EUR C04 112 F29 PDS

Mouser Electronics

Authorized Distributor

Click to View Pricing, Inventory, Delivery & Lifecycle Information:

Aptiv:
F563200 F563200-B