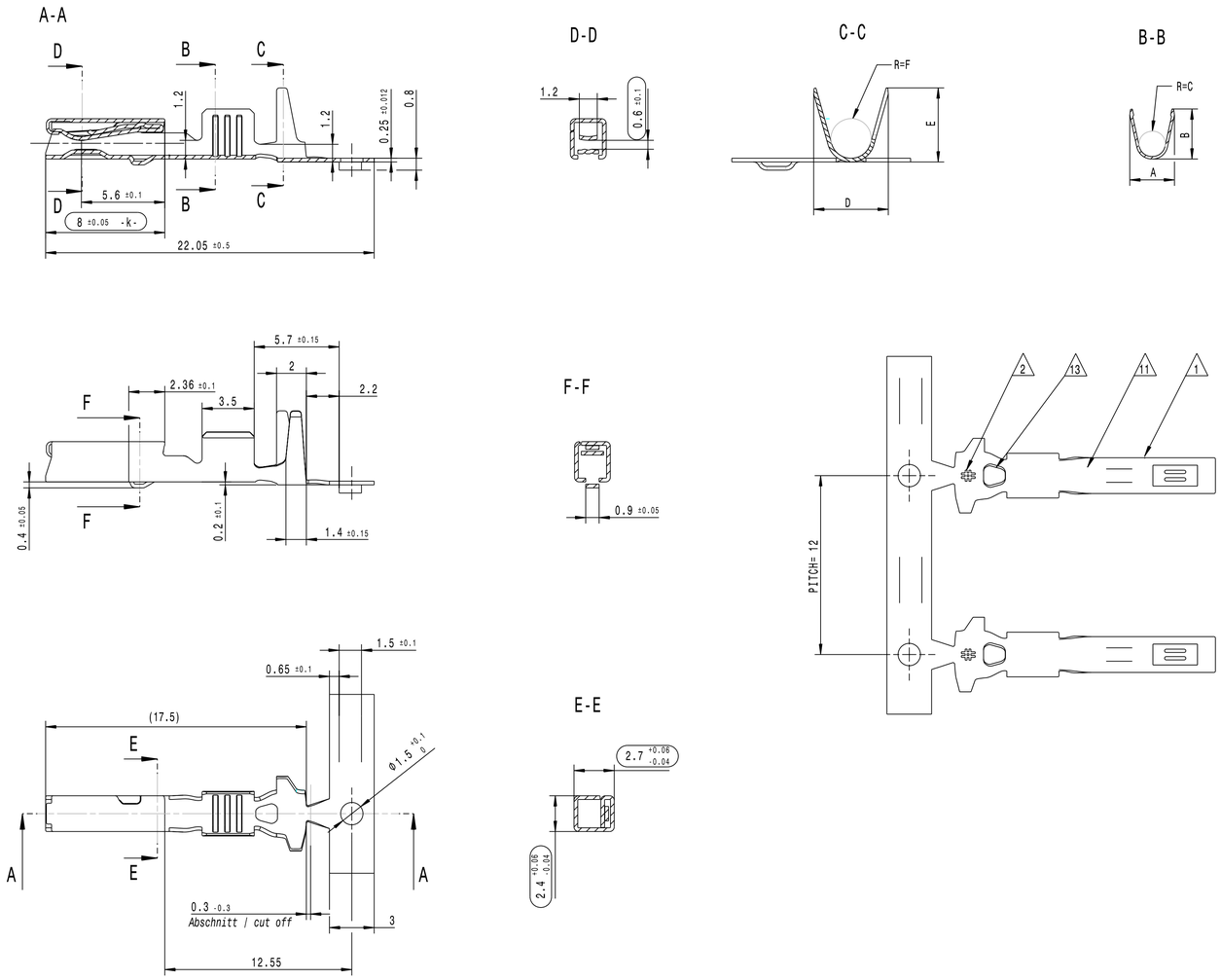

Bem. *note*	Merkmal *feature*	MB-Nr. *MB-no.*	FCI-Nr. *FCI-no.*
1	FCI Firmenzeichen *FCI supplier code*	-	-
2	Kontakt No. *contact number*	-	-
3	Ausfuehrungsvorschrift Flachkontaktstecker *Male terminal specification*	tbd.	-
4	Zugehoerige Kammern nach AV *reference cavities acc. to AV*	A 001 001 56 99	PCC0557727
5	Zugehoerige ELA, siehe TB Zeichnung *reference SWS, see TB drawing*	A 000 982 16 19	PCC0552313
6	Zugehoerige Leitungsmanschette, siehe TB Zeichnung *reference wire sleeve, see TB drawing*	A 000 982 87 19	PCC0753788
7	Nur fuer Leitungen *only for cable: FLRY DIN 72551-6 typ A+B / ID*	DBL 6312 / MBN 22 014	-
8	Verarbeitungsvorschrift fuer Kontakte siehe FCI Crimp Spec. *Crimp spec. for contact acc. to*	-	FE CS 07 001
9	Produktspezifikation *Product specification*		FE-PS 08 002 FE-PS 03 018
10	Massgebend ist nur der deutsche Text *only the german language version shall be binding*	-	-
11	optionale Markierung fuer anderes Material *optional marking for different material*	-	-
12	Funktionsbestimmende Masze *functionally dimensions*	-	-
13	diese Ausstanzung kennzeichnet die ELA-Version *this punch hole indicates the SWS-version*	-	-
14	nur fuer 32/64pol CMC-Anwendung (Dichtmatte), siehe TB *only for 32/64way CMC-application (matseal), see TB*	A 010 540 84 81 A 009 540 82 81	PCC0734004 PCC0736265

3D Ansicht / *3D view*
M 1:1

Stammdaten/ masterdata	D-Pflicht/required MBN 10317		FDOK-Relevanz/relevance MBN 10385	ESD-Kennzeichen/code
Manuell	Art/ type	Anzahl Merkmale/ number of feature	Anzahl/number of VPD-Ident-Nr./no.	A 0598030
	DS 0	0	0	Farbe/color
	DZ 0	0		

Lf.Aend./supp.rev.	Lieferant/supplier	CAD -	Datum/date	Name/name
436/11	**FCI**	Pruef./check	**2011-07-26**	**Meck**

ZGS	Auftr.-Nr./order no.	federf.Abt./resp.dep.	Norm/stand.		
003	**YAP 3089511**	**EP/MEL**	Freig./rel.	**siehe**	**Smaragd**
				siehe	**KEM**

Mercedes-Benz Benennung/title
TB Kontaktbuchse
TB Terminal
GTS2 1.5mm

Mercedes-Benz Sach-Nr./basic number	Masse/mass (kg)	System/system	Format/size	Blatt/sheet
A 002 982 79 26	-	**CATIA V5R19**	**A1**	

Keine Aenderung ohne Zustimmung der federfuehrenden Konstruktion./Any alterations are subject to the approval of the design department.

ECN-NO. *ECN NUMBER*	POSITION *POSITION*	CHANGE DESCRIPTION *ANDERUNG*
-	-	-
436/11	-	notes 6; 12 and 13 added versions without SWS added
601/08	A15	FCI-order number was PPI0001482
	L13-14	was dim. 1.25, was dim 1.18±0.15
	D13	was dim. 12.55±0.1
	G15-14	dim. 0.4±0.05 and dim. 2.36±0.1added
	E13-15	was dim. 17.6±0.85; was dim Ø1.5±0.1
	G11-12	view F-F added
	I1-6	note 11 added
070/08	-	Erstausgabe / first release

PRODUCT SPEC. *PRODUKT SPEZIFIK.*	PACKAGING SPEC. *VERPACKUNGS SPEZIFIK.*	APPLICATION SPEC. *ANWENDUNGS SPEZIFIK.*
FE-PS 08 002 FE-PS 03 018	PU 077	FE CS 07 001

THIS DRAWING AND ALL OTHER INFORMATION CONTAINED THEREIN IS PROPRIETARY AND THE PROPERTY OF FCI.This drawing may not be copied, reproduced or disclosed to any third party without the expressed written permission of FCI.
© FCI April 1999

Diese Zeichnung u. alle enthaltenen Informationen sind Eigentum von FCI. Diese Zeichnung darf weder kopiert, noch in irgend einer Form reproduziert, gespeichert oder dritten ohne unsere ausdrückliche schriftliche Genehmigung zugänglich gemacht werden.
© FCI April 1999

TOLERANCES TOLERANZEN	±0.2 ±2°
COUNTERPART Nr. *GEGENSTCK Nr.*	-
	-
DO NOT MEASURE DRAWING *AUSDRUCK NICHT VERMESSEN*	

MATERIAL : *MATERIAL :* SIEHE TABELLE *SEE TABLE*
COLOUR : *FARBE :* -
TOOL NO. *WERKZEUG Nr.* -
SURFACE FINISH *OBERFLACHE* SIEHE TABELLE *SEE TABLE*
ECO LOC. CODE *STANDORT CODE* GN

	DATE *DATUM*	NAME *NAME*
CREATED BY *ERSTELLT*	2007/12/05	M WELTHER
MODIFIED BY *GEANDERT*	2011/07/13	Wirko POSNIK
CHECKED BY *GEPR.*	2011/07/19	Patrice CAPPE
APPROVED BY *GEN.*	2011/07/19	Thomas PABST

FILE NAME *NOM DE FICHIER* PCC0551380

TITLE *DENOMINATION* GTS2 - 1.5 x 0.8 FEMALE TERMINAL
PROJECT *PROJEKT* GTS - 2
ESR NO. *ESR NUMBER* EU075545
CAT. NO. *KATALOG Nr.* -
DOCUMENT UNDER PDS CONTROL *DOKUMENT IST PDS VERWALTET*
NO MODIFICATION ALLOWED OUTSIDE *ANDERN AUSSERHALB NICHT ERLAUBT*

DRAWING NUMBER *ZEICHN. NUMMER* PCC0551380 — REV. *INDEX* C
STATE *STATUS* SERIAL RELEASED
PART NUMBER *TEILE NUMMER* See Table — REV. *IND.* -

ISO PROJECTION *ISO PROJEKTION* — CAD SYSTEM pro / eng.
DIMENSION IN MILLIMETERS *BEMASSUNG IN MILLIMETRIEN* — DWG SIZE *FORMAT* A1
APPROVAL LEVEL *FREIGABE STUFE* -
SHEET *BLATT* 1 of / *von* 1
SCALE *MASST.* 5:1

Mercedes-Benz-Sachnummer *basic number*	ZGS	CAD	FCI-Bestellnummer: Bandware *FCI-order number strip*	FCI-Bestellnummer: Einzelausfuehrung *FCI-order number loose piece*	Crimpbereich *Crimp area [mm²]*	Gewicht *weight* [kg]	Index *rev.*	Werkstoff *material*	Oberflaeche *surface finish*	Max.Temp.[°C] *max.temp.[°C]*	A	B	C	D ±0.3	E	F	Mercedes-Benz-Sachnummer *basic number*	FCI-Best.-Nr. Einzeladerdichtungen *FCI-order number single wire seals*	Isolations Ø [mm] *insulation Ø [mm]*	Farbe *color*	Notiz *note*
											[mm]										
A 005 982 33 26 kZ	001	-		F502110	1.4 - 2.0	0.0004	A	Cu Ni Si R_m min. = 540N/mm² R_m max. = 620N/mm²	Au	150	3.15	3.3	0.8	5.00	4.15	1.25					
A 005 982 32 26 kZ	001	-	F071110																		
A 005 982 31 26 kZ	001	-		F402110	1.0 - 1.3				Au		2.78	2.95	0.67	4.00	3.20	1.00					
A 005 982 30 26 kZ	001	-	F961110																		
A 005 982 29 26 kZ	001	-		F302110	0.5 - 0.75 - 0.85				Au		2.24	2.36	0.52	3.08	3.09	0.82					
A 005 982 28 26 kZ	001	-	F861110																		
A 005 982 27 26 kZ	001	-		F462110	1.4 - 2.0				Sn	125	3.15	3.3	0.8	5.00	4.15	1.25					
A 005 982 26 26 kZ	001	-	PPI0001484																		
A 005 982 25 26 kZ	001	-		F562110	1.0 - 1.3				Sn		2.78	2.95	0.67	4.00	3.20	1.00					
A 005 982 24 26 kZ	001	-	PPI0001483																		
A 005 982 57 26 kZ	001	-		F362110	0.5 - 0.75 - 0.85				Sn		2.24	2.36	0.52	5.00	4.15	1.25	A 000 982 88 19 kZ	F418400	1.4 + wire sleeve (MIN) 1.9 + wire sleeve (MAX)	grau / *grey*	6 14
A 005 982 56 26 kZ	001	-	PPI0001482																		
A 005 982 23 26 kZ	001	-		F262110										3.08	3.09	0.82					
A 005 982 22 26 kZ	001	-	PPI0001580																		
-	001	-		F068100	1.4 - 2.0				Sn	125	3.15	3.3	0.8	5.20	4.90	1.35	-	211 M 0008	2.1 - 2.8	gruen / *green*	
-	001	-	F443100																		
-	001	-		F958100	1.0 - 1.3				Sn		2.78	2.95	0.67	5.00	4.50	1.35	-	211 M 0008	1.9 - 2.2	gruen / *green*	
-	001	-	F343100																		
A 002 982 97 26 kZ	001	-		F858100	0.5 - 0.75 - 0.85				Sn		2.24	2.36	0.52	5.00	4.15	1.25	A 000 982 17 19 kZ	211 M 0007	1.4 - 1.9	gelb / *yellow*	
A 002 982 80 26 kZ	002	-	F112300																		

Mouser Electronics

Authorized Distributor

Click to View Pricing, Inventory, Delivery & Lifecycle Information:

Aptiv:
F861110