CODING / Kodierung A
M2:1

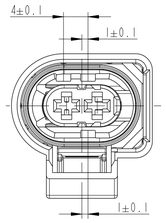

CODING / Kodierung B
M2:1

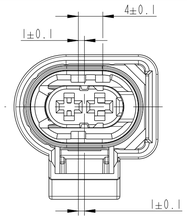

CODING / Kodierung C
M2:1

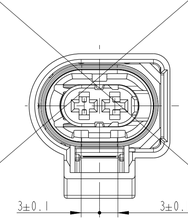

CODING / Kodierung A
VERSION F671800 WITCH STEP
Version F671800 mit Ueberstand
M2:1

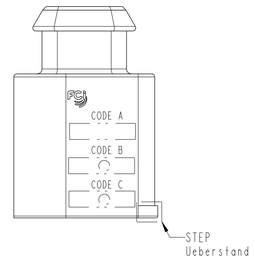

MANUFACTURE CODE / Herstellcode - 4WK (7)

FCI COUNTRY OF ORIGIN / FCI Herstellland - CHINA (9)

CODING / Kodierung A
VERSION F671800 WITHOUT STEP
Version F671800 ohne Ueberstand
M2:1

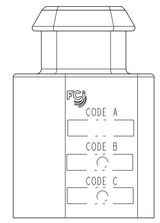

MANUFACTURE CODE / Herstellcode - DRN (7)

FCI COUNTRY OF ORIGIN / FCI Herstellland - GERMANY (9)

(E)

NOTES / Bemerkungen:

(1)	MATERIAL IDENTIFICATION CODE ACC.VDA260 Materialkennzeichnung nach VDA260
(2)	DATE CLOCK Datumsuhr
(3)	CAVITY MARK Nestmarkierung
(4)	FCI COMPANY LOGO TYPE FCI Firmenlogo
(5)	CAVITY-NO. Kammernummrierung
(6)	REVISION INDEX SEE TABLE Aenderungsindex siehe Tabelle
(7)	FCI COUNTRY OF ORIGIN FCI Herstellland
(8)	FCI ASSEMBLY PART-NO. - SEE TABLE FCI Bauteil-Nr. - siehe Tabelle
(9)	MANUFACTURE CODE Herstellcode
10	ONLY THE GERMAN LANGUAGE SHALL BE BINDING Nur der deutsche Text ist bindend

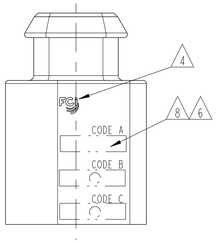

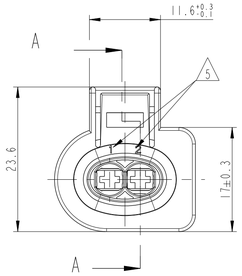

A-A

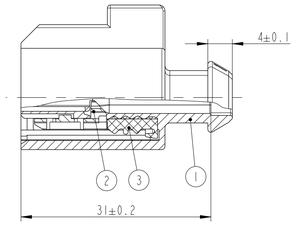

TPA AT 'PRE-POSITION'; TRAVEL DISTANCE (2.5)
TPA in 'Vorraststellung'; Verschiebeweg

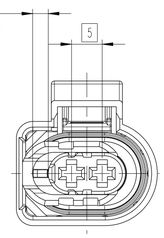

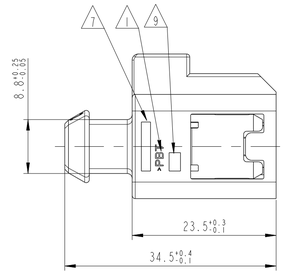

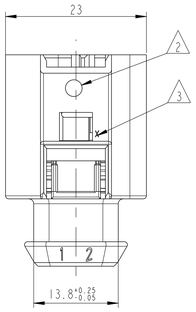

3D VIEW / 3D Ansicht
MI:1

2x FEMALE TERMINAL HPCS 2.8mm	-	-	-	6 099 40 07	BLIND PLUG Blindstopfen	GREEN gruen
	Sn VERSIONS: 6 001 30 11	>0.22 - 0.35	CONTACT BODY/ Grundkoerper: CuCrSiTi Rm > 500 N/mm² SURFACE/ Oberflaeche: 1-3µm Sn CANTILEVER SPRING/ Ueberfeder: X10 CrNi 18 8 / BLANK	6 099 40 15	1.2 - 2.0	BLUE blau
	6 001 30 31	0.5 - 1.0		6 099 40 15	1.2 - 2.0	BLUE blau
	6 001 30 41	1.5		6 099 40 23	2.0 - 2.7	RED-BROWN rotbraun
		2.5		6 099 40 34	2.7 - 2.9	YELLOW gelb
	Ag VERSIONS: 6 001 33 12	>0.22 - 0.35	CONTACT BODY/ Grundkoerper: CuCrSiTi Rm > 500N/mm² SURFACE/ Oberflaeche: 1-2µm Ag passivate CANTILEVER SPRING/ Ueberfeder: X10 CrNi 18 8 / BLANK	6 099 40 15	1.2 - 2.0	BLUE blau
	6 001 33 32	0.5 - 1.0		6 099 40 15	1.2 - 2.0	BLUE blau
	6 001 33 42	1.5		6 099 40 23	2.0 - 2.7	RED-BROWN rotbraun
		2.5		6 099 40 34	2.7 - 2.9	YELLOW gelb
DESIGNATION Benennung	FCI-PART-NO. FCI-Teilenr.	WIRE CROSS SECTION (mm²) Leitungsquerschnitt (mm²)	MATERIAL / SURFACE Werkstoff / Oberflaeche	FCI-PART-NO. FCI-Teilenr.	FOR INSULATION-Ø(mm) fuer Isolation-Ø (mm)	COLOR Farbe

SUITABLE TERMINALS
Geeignete Kontakte

SUITABLE SINGLE WIRE SEALS
Geeignete Einzeladerdichtungen

FCI-PART-NO. FCI-Teilenr. (8)	REV INDEX	CODING Kodierung	POS.	QUANTITY Menge	DESIGNATION Benennung	MATERIAL / OPEL MATERIAL GROUP Werkstoff / OPEL Material-Gruppenspez.	COLOR Farbe	COUNTERPART NO. Gegenstueck Nr.
-		C	3	1	SEAL Dichtung	SILICONE/Silikon LSR	ORANGE SIMILAR/orange aehnlich RAL 2004	ACC. / gemaesz INTERFACE DRAWING Geraeteaufnahmezeichn.
			2	1	TPA Kontaktsicherung	PBT-GF10	ORANGE SIMILAR/orange aehnlich RAL 2004	
			1	1	HOUSING 2-WAY Gehaeuse 2-pol.	PBT	BLACK SIMILAR/schwarz aehnlich RAL 9011	SEE PAGE2 / siehe Blatt 2
F986410	A	B	3	1	SEAL Dichtung	SILICONE/Silikon LSR	ORANGE SIMILAR/orange aehnlich RAL 2004	ACC. / gemaesz INTERFACE DRAWING Geraeteaufnahmezeichn.
			2	1	TPA Kontaktsicherung	PBT-GF10	BLUE SIMILAR/blau aehnlich RAL 5012	
			1	1	HOUSING 2-WAY Gehaeuse 2-pol.	PBT	BLACK SIMILAR/schwarz aehnlich RAL 9011	SEE PAGE2 / siehe Blatt 2
F671800	A	A	3	1	SEAL Dichtung	SILICONE/Silikon LSR	ORANGE SIMILAR/orange aehnlich RAL 2004	ACC. / gemaesz INTERFACE DRAWING Geraeteaufnahmezeichn.
			2	1	TPA Kontaktsicherung	PBT-GF10	VIOLET SIMILAR/violett aehnlich RAL 4006	
			1	1	HOUSING 2-WAY Gehaeuse 2-pol.	PBT	BLACK SIMILAR/schwarz aehnlich RAL 9011	SEE PAGE2 / siehe Blatt 2

BOM
Stueckliste

12-01017	IM4-9	view with and without step added
ECN-NO. ECN-NUMMER	POSITION POSITION	CHANGE DESCRIPTION AENDERUNGSBESCHREIBUNG

PRODUCT SPEC. PRODUKT-SPEZ.: 9 901 20 20
PACKAGING SPEC. VERPACKUNGS-SPEZ.: -
APPLICATION SPEC. ANWENDUNGS-SPEZ.: 9 902 20 80

THIS DRAWING AND ALL OTHER INFORMATION CONTAINED THEREIN IS PROPRIETARY AND THE PROPERTY OF FCI. This drawing may not be copied, reproduced or disclosed to any third party without the expressed written permission of FCI. © FCI April 1999

DIESE ZEICHNUNG U. ALLE ENTHALTENEN INFORMATIONEN SIND EIGENTUM VON FCI. Diese Zeichnung darf weder kopiert, auch in irgendeiner Form reproduziert, gegeschert oder Dritten ohne ausdrückliche, schriftliche Genehmigung weitergegeben werden. © FCI April 1999

TOLERANCES TOLERANZEN: SEE TABLE siehe Tabelle
COUNTERPART No. GEGENSTUECK-Nr.: +/-0.4
MATERIAL : MATERIAL : SEE TABLE siehe Tabelle
SURFACE FINISH OBERFLAECHE: - / -
COLOUR : FARBE: SEE TABLE
DO NOT MEASURE DRAWING ZEICHNUNG NICHT VERMESSEN
TOOL NO. WERKZEUG-Nr.: -
ECO Loc. Code STANDORT CODE: GN
CAD SYSTEM: -
ISO PROJECTION ISO PROJEKTION: pro / eng.
DIMENSION IN MILLIMETERS BEMASSUNG IN MILLIMETER
DWG SIZE FORMAT: A1

	DATE DATUM	NAME NAME
CREATED BY ERSTELLT	2009/10/29	M.WELTHER
MODIFIED BY GEAENDERT	2012/08/09	Sebastin ANUP
CHECKED BY GEPRUEFT	2012/08/09	M.WELTHER
APPROVED BY GENEHMIGT	2012/08/09	Olaf HOERNLEIN

FILE NAME DOK.-NAME: PCC0665905

TITLE BENENNUNG: 2W SEALED HPCS FEMALE CONNECTOR
PROJECT PROJEKT: 2W SEALED CONNECTOR
ESR NO. ESR-NUMMER: -
CAT. NO. KATALOG-Nr.: -
DOCUMENT UNDER PDS CONTROL DOKUMENT IST IM PDS-VERWALTET
NO MODIFICATION ALLOWED OUTSIDE AENDERUNG AUSSERHALB NICHT ZULAESSIG

DRAWING NUMBER ZEICHN.-NUMMER: PCC0665905
REV. INDEX: E
STATE STATUS: SERIAL RELEASED
PART NUMBER TEILENUMMER: See Table
REV. INDEX: -
APPROVAL LEVEL FREIGABESTUFE: -
SHEET BLATT: 1 of / von 2
SCALE M.: 2:1

MOUNTING CONDITION
Montagebedingungen
M2:1

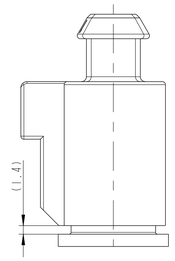

SPACE OF ACTIVITY
Betaetigungsfreiraum
M2:1

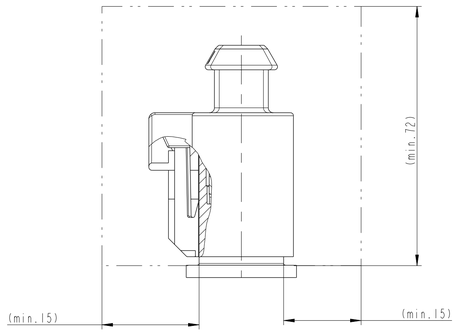

MALE TERMINAL 2.8mm (2x)
Stiftkontakt 2.8mm (2x)
M 10:1

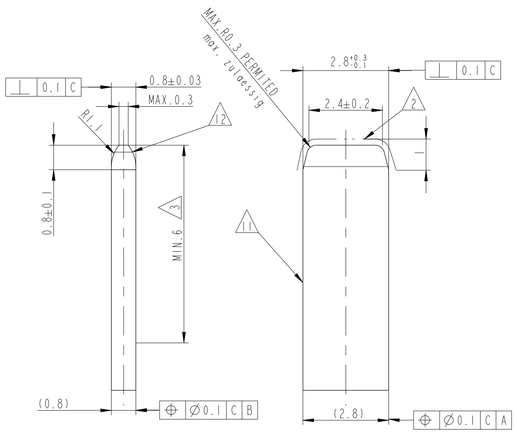

CODING / Kodierung A
M2:1

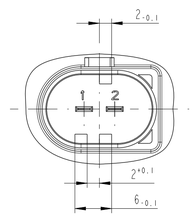

CODING / Kodierung B
M2:1

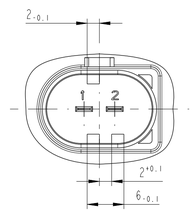

CODING / Kodierung C
M2:1

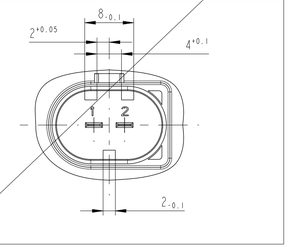

A-A

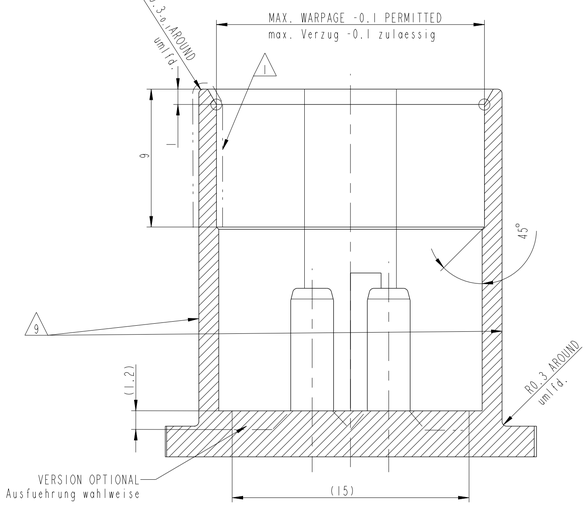

X
10:1

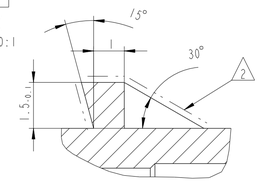

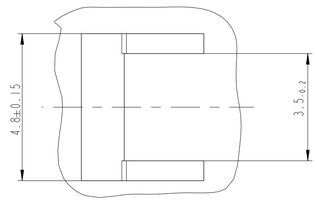

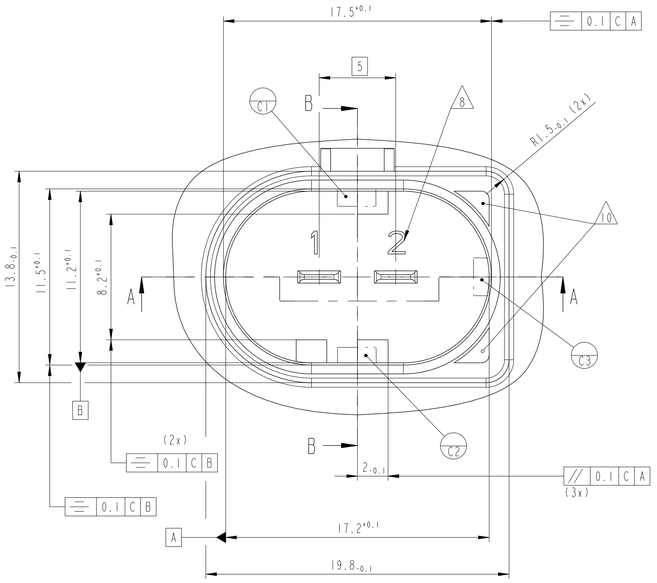

B-B

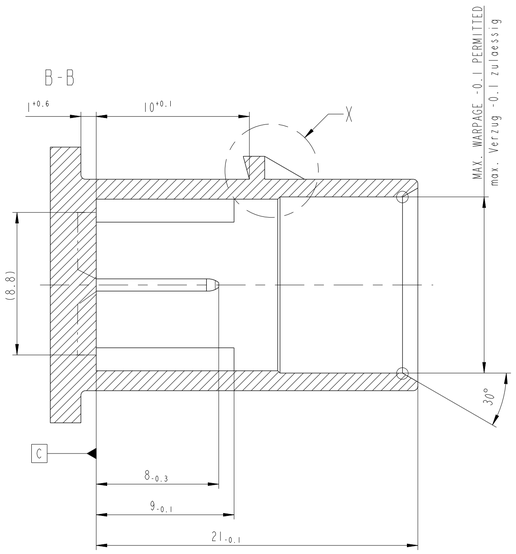

3D VIEW / 3D Ansicht
M1:1

NOTES Bem.	FEATURES Merkmal
1	CONNECTION SEALING SURFACE MUST BE WITHOUT PARTING LINES OR MISMATCH ALL AROUND THIS LENGTH R_a<2.5µm Dichtflaeche in diesem Bereich umlaufend ohne Werkzeugtrennlinien, Trenngrate oder Beschaedigungen R_a<2.5µm
2	NO BURR AND SHARP EDGES PERMITTED Kein Grat, Verzatz oder scharfen Kanten zulaessig
3	PLATING ON BOTH SIDES OF THE CONTACT AREA (COUNTERPART WITH THE SAME METAL PLATING): Plattierung an beiden Seiten des Kontaktbereichs (Gegenstecker mit gleicher Metallbeschichtung): - PRE-TIN PLATED 0.8µm TO 0.4µm (HOT-DIPPED TIN) / vorverzinnt 0.8µm bis 0.4µm (feuerverzinnt) - ELECTROPLATED TIN 1.5µm TO 4µm OVER ELECTROPLATED Ni 1µm TO 3µm / galvanisch verzinnt 1.5µm bis 4µm ueber galvanisch Ni 1µm bis 3µm - ELECTROPLATED SILVER IN THE AREA OF 1.5µm TO 5µm .. DEPENDENT ON THE NUMBER OF THE COUPLING CYCLES AND CONTACT SYSTEM. POST TREATMENT FOR SILVER ANTI-TARNISH PROTECTION AND FRICTION REDUCTION galvanisch versilbert im Bereich von 1.5µm bis 5µm. Abhaengig von der Anzahl der Steckzyklen und dem Kontaktsystem Nachbehandlung zum Silberaufschutz und Reibungminderung
4	PIN RECOMMENDED BASE MATERIAL / Messerkontakt Materialempfehlung: -LOW-ALLOYS ON CUPFER ALLOYS BASIS (CONDUCTIVITY CLASS > 27%IACS) / nidriglegierte Kupferknetlegierung (Leitfaehigkeitsklasse > 27%IACS) -TENSILE STRENGTH / Zugfestigkeit: 350 N/mm² WHEN USING MATERIAL WITH LOW CONDUCTIVITY THE CURRENT CAPACITY WILL BE REDUCED Bei Verwendung von Material mit geringem Leitwert ist mit reduzierter Stromtragfaehigkeit zu rechnen
5	RECOMMEANDED PLASTIC MATERIAL: PBT GLASSFILLED Materialempfehlung
6	NOT SPECIFIED RADII: MIN. R0.2 Unbemasste Radien: min. R0.2
7	FCI CONNECTOR REF - F671800 - SEE PAGE 1 FCI Stecker Ref. - F671800 - siehe Blatt 1
8	CAVITY NO. - FONT ACC. DIN 1451 - H1.5 RAISED, LETTERING AREA 0.15 DEEPENED Kammernummerierung - Schrift nach DIN 1451 - H1.5 erhaben, feld 0.15 vertieft,
9	NO DRAFT ANGLE ON THE 4 EXTERIOR FACES Keine Abschraegungswinkel auf allen 4 Aussenflaechen
10	MATERIAL RECESS PERMITED Materialausnehmung zulaessig
11	CUT AREA BLANK PERMITTED Schnittflaechen blank zulaessig
12	TO REACH MIN. MATING FORCES, THE TANGENTIAL ANGLE FROM THE CHAMFER TO THE MATING AREA HAS TO BE REDUCED CONSTANTLY Um niedrige Steckkraefte zu erreichen, muss beim Uebergang von der Vorderkante des Flachsteckers zum eben verlaufenden Teil der Tangentialwinkel stetig abnehmen
13	DIMENSIONS AND TOLERANCES: LINEAR DIMENSIONS DIN 16901-140 RADIUS, CHAMFER, AND ANGLE ISO 2768-m GENERAL GEOMETRICAL TOLERANCE ACC. DIN EN ISO 1101, ISO 8015 AND ISO 2768-H Dimensionen und Toleranzen: Laengemasse nach DIN 16901-140 Radien, Fasen u. Winkel ISO 2768-m Form und Lage nach DIN EN ISO 1101, ISO 8015 und ISO 2768-H
14	ONLY THE GERMAN LANGUAGE SHALL BE BINDING Nur der deutsche Text ist bindend

12-01017	-	see sheet 1	
ECN-NO. ECN-NUMMER	POSITION POSITION	CHANGE DESCRIPTION ÄNDERUNGSBESCHREIBUNG	

PRODUCT-SPEC. PRODUKT-SPEZ.: 9 901 20 20
PACKAGING SPEC. VERPACKUNGS-SPEZ.: -
APPLICATION SPEC. ANWENDUNGS-SPEZ.: 9 902 20 80

THIS DRAWING AND ALL OTHER INFORMATION CONTAINED THEREIN IS PROPRIETARY AND THE PROPERTY OF FCI. This drawing may not be copied, reproduced or disclosed to any third party without the expressed written permission of FCI. © FCI April 1999

DIESE ZEICHNUNG U. ALLE ENTHALTENEN INFORMATIONEN SIND EIGENTUM VON FCI. Diese Zeichnung darf weder kopiert, auch in irgendeiner Form reproduziert, gespeichert oder Dritten ohne ausdrückliche, schriftliche Genehmigung zugaenglich gemacht werden. © FCI April 1999

TOLERANCES TOLERANZEN: SEE TABLE siehe Tabelle
MATERIAL : MATERIAL : SEE TABLE siehe Tabelle
SURFACE FINISH OBERFLÄCHE: - -
COUNTERPART No. GEGENSTECK-Nr.: SEE TABLE
COLOUR : FARBE : - -
DO NOT MEASURE DRAWING ZEICHNUNG NICHT VERMESSEN
TOOL NO. WERKZEUG-Nr.: -
ECO Lnr. Code STANDORT CODE: GN

	DATE DATUM	NAME NAME
CREATED BY ERSTELLT	2009/10/29	M WELTHER
MODIFIED BY GEAENDERT	2012/08/09	Sebastin ANJIP
CHECKED BY GEPRUEFT	2012/08/09	M WELTHER
APPROVED BY GENEHMIGT	2012/08/09	Olaf HOERNLEIN

FILE NAME: PCC0665905
DOK.-NAME:
DOCUMENT UNDER PDS CONTROL DOKUMENT UNTER PDS VERWALTET
NO MODIFICATION ALLOWED OUTSIDE ÄNDERUNG AUSSERHALB NICHT ERLAUBT

TITLE BENENNUNG: 2W HEADER
PROJECT PROJEKT: 2W SEALED CONNECTOR
ESR NO.: - ESR-NUMMER
CAT. NO. KATALOG-Nr.: -

DRAWING NUMBER ZEICHN.-NUMMER: PCC0665905
REV. INDEX: E
STATE STATUS: SERIAL RELEASED
PART NUMBER TEILENUMMER: See Table
REV. INDEX: -

ISO PROJECTION ISO PROJEKTION
DIMENSION IN MILLIMETERS DEMASSING IN MILLIMETER
pro / eng.
UNIT SIZE FORMAT: A1
CAD SYSTEM
APPROVAL LEVEL FREIGABESTUFE: -
SHEET BLATT: 2 of / von 2
SCALE M: 5:1

EUR C04 112 F39 PDS

Mouser Electronics

Authorized Distributor

Click to View Pricing, Inventory, Delivery & Lifecycle Information:

Aptiv:
F671800