Kabelabgang links
Wire outlet variant left
Werkzeug 1
mold 1

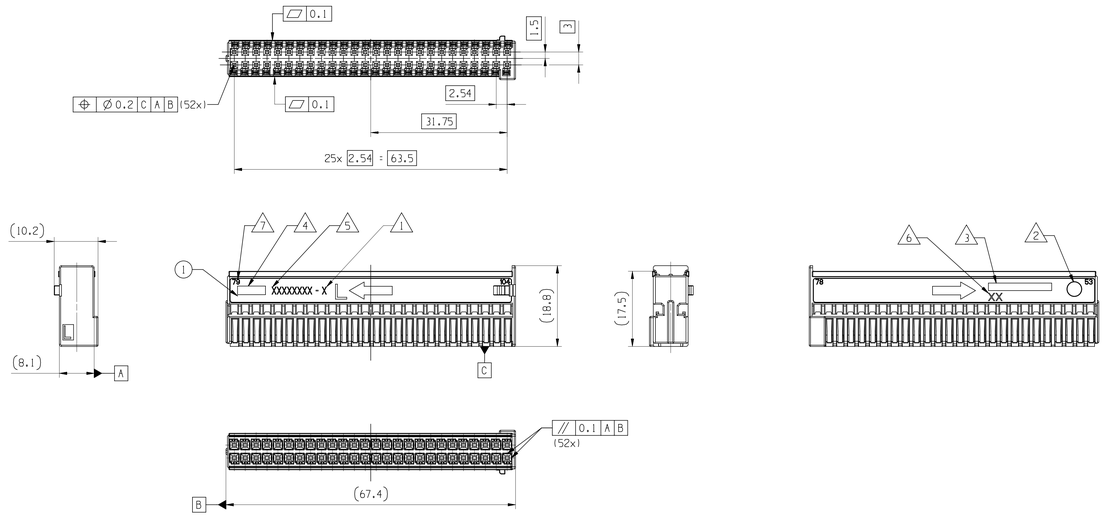

Kabelabgang rechts
Wire outlet variant right
Werkzeug 1
mold 1

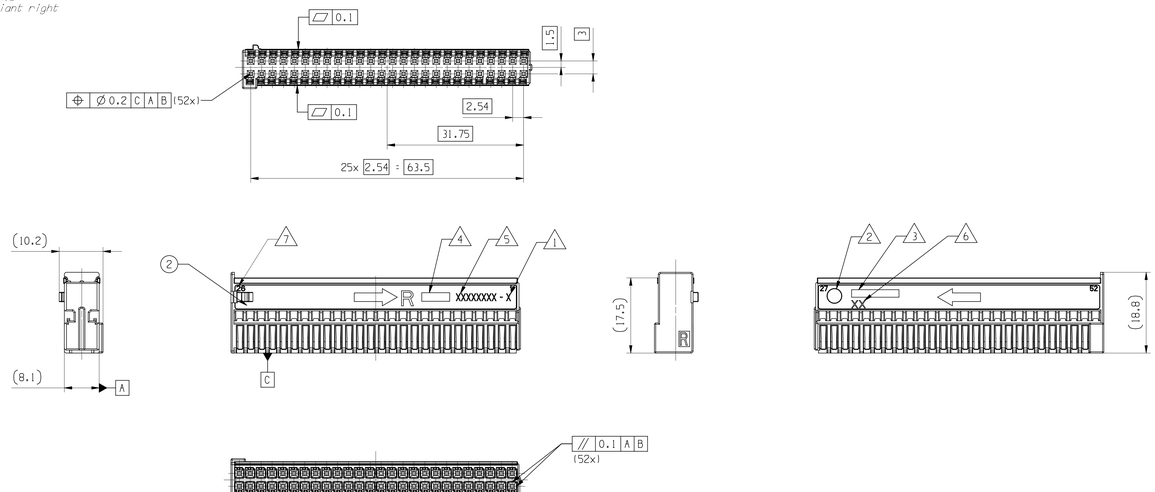

Kabelabgang links
Wire outlet variant left
Werkzeug 2
mold 2

Kabelabgang rechts
Wire outlet variant right
Werkzeug 2
mold 2

Bem. *note*	Merkmal *feature*	Lieferanten-Nr. *supplier-no.*
1	Lieferanten Aenderungsindex *supplier revision index*	siehe Tabelle *see table*
2	Datumsuhr nach *date insert acc. to*	Monat und Jahr *month and year*
3	Materialkennzeichnung *material marking*	VDA260
4	Lieferanten -Herstellerzeichen *supplier-logo*	-
5	Lieferanten-Sachnummer *supplier-part number*	siehe Tabelle *see table*
6	Nestmarkierung nur Zahlen zulaessig, Nummerierung beginnend mit 11 bis ... erste Stelle Werkzeug, zweite Stelle Nest *mold cavity only numbers permissible, numbering starts with 11 to ... first no. mold, second no. cavity*	-
7	Kammernummerierung *cavity number*	-
8	Dimensionen und Toleranzen: Laengenmasse nach *dimensions and tolerances: linear dimensions according to*	DIN 16901-130
9	passend zu Kupplungsgehaeuse *according to female housing*	PCC0585994 33523055CU507
10	Massgebend ist nur der deutsche Text *only the german language version shall be binding*	-
11	Kontaktkammer entsprechend *contactcavity acc. to*	9 008 05 00
12	Passende DuoTwin Kontakt-Zeichnung *acc. DuoTwin terminal drawing*	6 008 11 11/31
13	Verarbeitungs- und Anwendungsspez. Nr. *Product- and Application spec. no.*	9 901 16 50 9 902 13 80
14	Validierung nach AK Pruefrichtlinie fuer Kfz-Steckverbinder *validation according test guideline for motor vehicles connectors*	Ausgabe 11/2010 *EDITION 11/2010*
15	Hersteller code *manufacturing code*	-

DWG STATUS DATE	STG	REV	N/P	CHG	ZONE	REVISION HISTORY	AUTH	DR	APVD 1	APVD 2
01NO16	R	02				FILE TRANSLATED FROM MVL SYSTEM REGRMN IN NX		B.SHO	S.MAR	S.MAR
03JA17	R	02	AA			UPDATED AS PER STANDARDS		S.SEL	R.SCH	S.MAR
22FE19	R	03				UPDATED TO APTIV STANDARD		A.RAJ	M.BER	M.BER

3D-Ansicht / *3D-view*
M 1:1

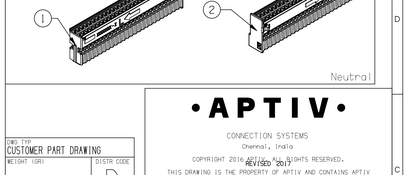

DWG TYP
CUSTOMER PART DRAWING
WEIGHT (GR)
VOLUME (CM³)
ROUTING
DISTR CODE
D
UNLESS OTHERWISE SPECIFIED

GENERAL TOLERANCES ACCORDING TO: SEE TABLE

GD&T ACCORDING TO:

DIM TO CHECK PRUEFMASSE
DIM FOR HELP HILFSMASSE
THEORETIC DIM THEORE. MASSE

A LINE DRAWN THROUGH A PART NUMBER INDICATES THAT PHYSICAL PARTS ARE NOT AVAILABLE FOR ORDERING.

PART NUMBERS THAT DO NOT HAVE A LINE PRESENT INDICATE THAT PHYSICAL PARTS ARE AVAILABLE FOR ORDERING.

CONTACT APTIV SALES TO ASSURE AVAILABILITY OF PARTS.

MIT EINER LINE DURCHGESTRICHENE PART-NR. GEKENNZEICHNET, DASS DIESE PART-NR. NICHT BESTELLT WERDEN KANN.

PART-NR. DIE KEINE LINE ZEIGEN KENNZEICHNEN, DAS TEILE ZUR BESTELLUNG VERFUEGBAR SIND

FUER VERFUEGBARKEIT DER PARTS DEN EINKAUF VON APTIV KONTAKTIEREN

REFERENCE
PCC0585996

FIRST ANGLE PROJECTION

R 0.1 MAX
R 0.2 MAX
SHARP CORNER TOLERANCE

DO NOT SCALE
USE MATH DATA
NX

•APTIV•
CONNECTION SYSTEMS
Chennai, India
COPYRIGHT 2016 APTIV. ALL RIGHTS RESERVED.
REVISED 2017
THIS DRAWING IS THE PROPERTY OF APTIV AND CONTAINS APTIV CONFIDENTIAL INFORMATION. THE REPRODUCTION, DISTRIBUTION AND UTILIZATION OF THIS DOCUMENT OR ITS RELATED CAD MATH DATA, AS WELL AS COMMUNICATION OF ANY CONTENT TO OTHERS, WITHOUT EXPRESS AUTHORIZATION, IS PROHIBITED.

DIESE ZEICHNUNG IST EIGENTUM DER FIRMA APTIV UND ENTHAELT APTIV VERTRAULICHE INFORMATIONEN. DIE REPRODUKTION, VERTEILUNG UND NUTZUNG DIESES DOKUMENTES ODER DEREN ZUGEHOERIGEN CAD DATEN, ODER AUCH ALS KOMMUNIKATION VON BELIEBIGEN INHALT ZU ANDEREN, IST OHNE BERECHTIGUNGSPRUEFUNG DURCH DIE APTIV UNZULAESSIG.

		DATE
DR	HARALD PANKAU	21JL08
APVD1	SEBASTIN ANUP	12FB16
APVD2	M SCHINDHELM	06AP16
APVD3	RAINER SCHMIDT	06AP16
APVD4		
APVD5		

SUBSTANCES OF CONCERN AND RECYCLED CONTENT PER APTIV (VERTRAG) POTENTIEL GEFAEHRLICHE STOFFE UND RECYKLATANTEIL GEMAESS APTIV (DPN900)

MATERIAL
SEE TABLE

DRAWING NAME
52-WAY FEMALE HOLDER
124-WAY AIRBAG CONTROL UNIT AB10

DRAWING NUMBER
1 3779893

SIZE	SCALE	FRAME NO	SHEET NO	STG	REV	N/P
A0	2:1	1 OF 1	1 OF 1	R	03	

0.006	right	F477100	B	33523210	02	PA66-GF30	52w female module II	zinkgelb / zinc yellow 1018	2
0.006	left	F577100	B	13848514	02	PA66-GF30	52w female module I	ginster gelb / broom yellow 1032	1
Masse *weight (kg)*	Montage Pos. *assembly pos.*	MVL Bestellnummer *MVL order number*	Index *rev.*	APTIV-Bestell-Nr *APTIV-order-no.*	Index *rev.*	Werkstoff *material*	Teile Name *part name*	Farbe aehnlich RAL *colour similar RAL*	Pos. *pos.*

User: grbtxx
Date: 31-Jan-20 Time: 11:00:12

Mouser Electronics

Authorized Distributor

Click to View Pricing, Inventory, Delivery & Lifecycle Information:

Aptiv:

13848514