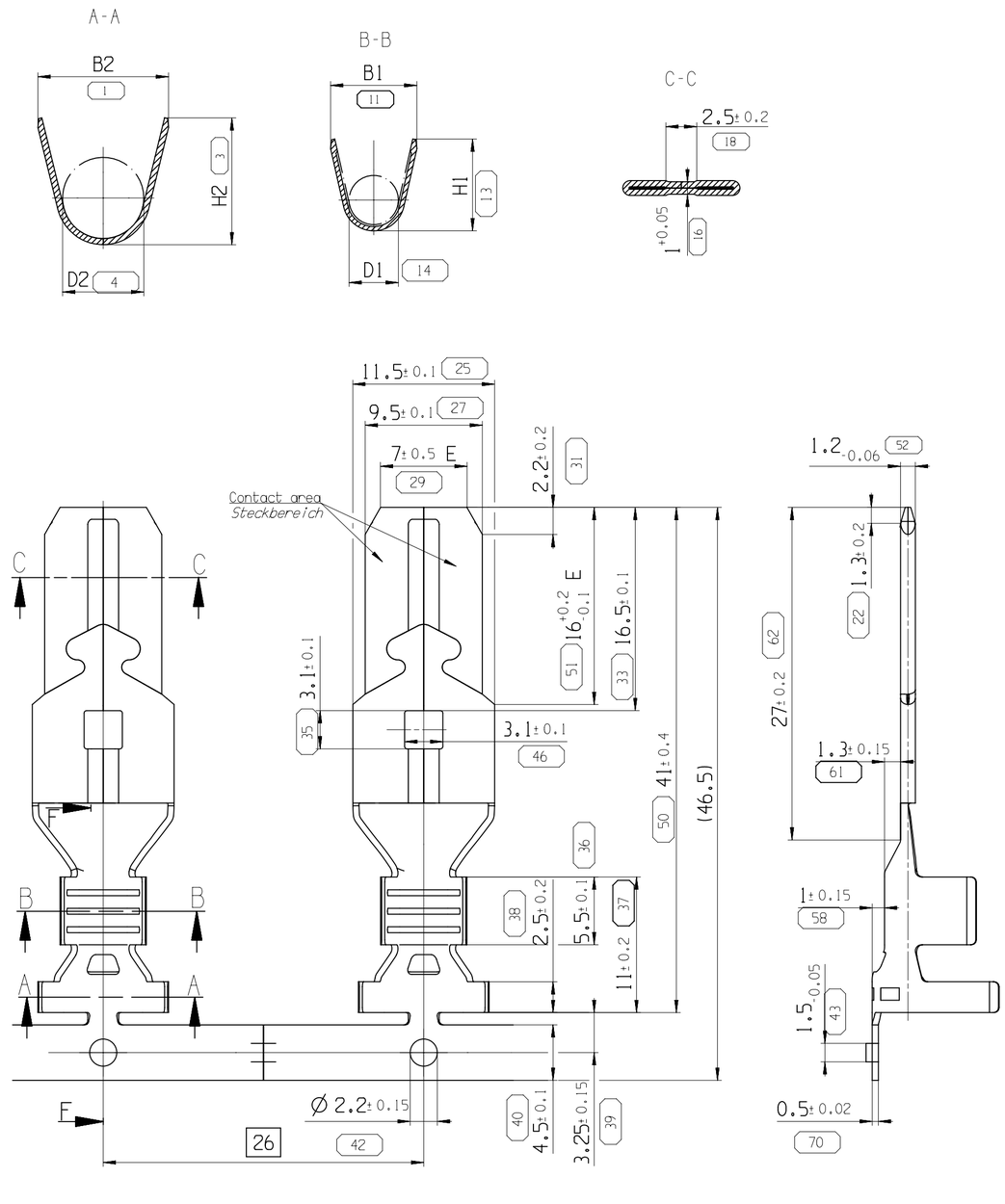

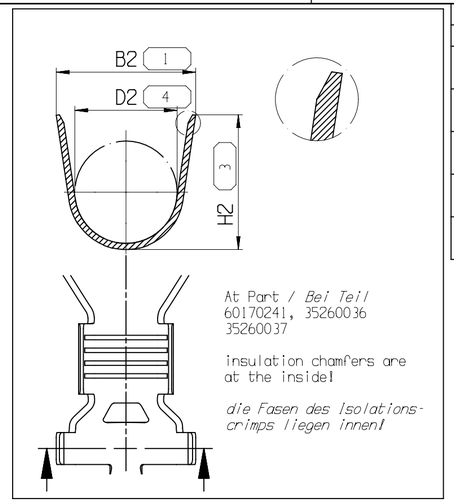

DWG STATUS DATE	STG	REV	N/P	CHG	ZONE	REVISION HISTORY	AUTH	DR	APVD 1	APVD 2
12JN19	R	04				New Part no. added		S.W	P.N	M.P
17Jn20	R	04	AA			Part no. for Ag2 changed		SW	CZ	MP
10J120	R	04	AB			Part no. for Ag2 added		SW	SW	MP
07JA21	R	04	AC			Failure corrected, was 10,06 Date was Ju		SW	SW	MP
23FE22	R	04	AD			New Part no. added		LK	SW	MP

Notes / *Bemerkungen*

1. Supplier code / *Firmenzeichen*
2. Part code / *Teilecode*
3. Week and Year of production - Year/*Jahr* : 2020=X; 2021=Y
   Woche und Jahr der Herstellung
4. Surface finish / *Oberflaechenveredelung*
4a. Sn = 1-3µm Sn over all / *ueber alles*
4b. Ag1 = 1,2-3.5µm Ag at contact area / *im Steckbereich*
4c. Ag11 = 3.0-6.0µm Ag at contact area / *im Steckbereich*

Symbol key / *Zeichenerklaerung*

7. Inspection report no. / *Masznr.*
8. Theoretic Dimensions / *Theoretische Masze*
9. E = width across corners / *E = Eckenmasz*

Cross references / *Querverweise*

10. Cavity / *Kammer* - Ø 12±0.1 — 9 017 00 00
11. Crimpspecification / *Crimpspezifikation* — 9 084 06 00
12. Single Wire Seal (SWS) *Einzeladerdichtung (EAA)* — 6 099 33 01
13. Reels stored horizontal! Retaining strip down
    Spulen horizontallagern! Haltestreifen unten
14. 1 Separation at reel allowed! Separation to be marked.
    At weld areas keep drawing dimensions
    1 Unterbrechung pro Spule zulaessig! Unterbrechung markiert bei Schweissstellen Zeichnungsmasze einhalten.
15. ( ) Assiociated Aptiv part no./*Zugehoerige Aptiv Teilenr.*
16. Only the german language shall be binding
    Massgebend ist nur der deutsche Text

Part number *Teilenummer*	Rev.	Surface finish *Ober-flaeche*	Material	Part code *Teile-code*	Crimp area *Crimpbereich* (mm²)	B1 ±0.2	D1 ±0.2	H1 ±0.2	B2 ±0.2	D2 ±0.2	H2 ±0.2	Part number SWS *Teilenummer EAA*	Insul.-Ø Isol.-Ø	Application *Anwendung*
						Dimensions / *Masze*						Single wire seal *Einzeladerdichtung*		
35260032	01	4c) Ag2	CuFe2P	3N	>6.0-10.0	7.4	5.0	7.4	10.9	8.0	10.55	60993304 (10889241) 60993301 (15327788)	5.4-6.6 3.5-5.5	NWP/WP
35260031	01	4c) Ag2	CuFe2P	2N	4.0-6.0	6.2	4.0	6.0	8.5	5.6	8.0	60993301 (15327788) 60993308 (13546490)	3.5-5.5 3.4-4.4	NWP/WP
F885300 (33511806)	01	4b) Ag1	CuFe2P	3M	>6.0-10.0	7.0	4.0	7.2	10.6	6.4	10.3	60993303 (10721071) 60993304 (10889241) 60993301 (15327788)	5.8-6.5 5.4-6.6 3.5-5.5	NWP/WP
6 017 06 72 (13669775)	01	4b) Ag1	CuFe2P	3M										
6 017 02 72 (13667456)	01	4b) Ag1	CuSn4	3B										
6 017 02 71 (10756638)	01	4a) Sn	CuSn4	3A										
6 017 06 62 (15503438)	01	4b) Ag1	CuFe2P	4M	4.0-6.0	5.4	2.8	5.8	8.0	4.2	8.4	60993301 60993308	3.5-5.5 3.4-4.4	NWP/WP
6 017 03 62 (33504019)	01	4b) Ag1	CuSn4	4B										
6 017 02 62 (13985934)	01	4b) Ag1	CuSn4	2B	4.0-6.0	5.4	2.8	5.8	7.7	4.4	7.6			
6 017 02 61 (10756639)	01	4a) Sn	CuSn4	2A										
6 017 06 52 (33511722)	01	4b) Ag1	CuFe2P	1M	>2.5-4.0	5.0	2.3	5.6	7.0	3.8	7.0			
6 017 02 52 (33511721)	01	4b) Ag1	CuSn4	1B										
6 017 02 51 (10756637)	01	4a) Sn	CuSn4	1A										
6 017 02 41 (13583876)	01	4a) Sn	CuSn4	6A	>1.5-2.5	4.3	2	4.4	7.0	3.8	7.0	60993305 (13756673)	2.7-3.0	WP

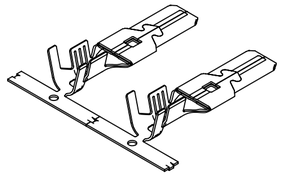

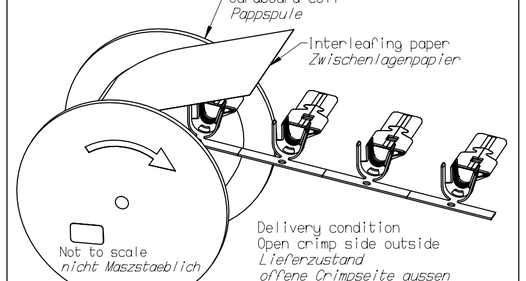

DWG TYP
CUSTOMER PART DRAWING

WEIGHT (GR) | DISTR CODE
VOLUME (CM³)
ROUTING

UNLESS OTHERWISE SPECIFIED

GENERAL TOLERANCES ACCORDING TO: DIN ISO 2768-fH
Masze ≤0.5 = ±0.05

GD&T ACCORDING TO: DIN EN ISO 1101

REFERENCE
6 017 02 51

FIRST ANGLE PROJECTION

DO NOT SCALE
USE MATH DATA
CAD NX

•APTIV•

CONNECTION SYSTEMS
Nuremberg, Germany

COPYRIGHT 2019 APTIV. ALL RIGHTS RESERVED.

THIS DRAWING IS THE PROPERTY OF APTIV AND CONTAINS APTIV CONFIDENTIAL INFORMATION. THE REPRODUCTION, DISTRIBUTION AND UTILIZATION OF THIS DOCUMENT OR ITS RELATED CAD MATH DATA, AS WELL AS COMMUNICATION OF ANY CONTENT TO OTHERS, WITHOUT EXPRESS AUTHORIZATION, IS PROHIBITED.

DIESE ZEICHNUNG IST EIGENTUM DER FIRMA APTIV UND ENTHAELT APTIV VERTRAULICHE INFORMATIONEN. DIE REPRODUKTION, VERTEILUNG UND NUTZUNG DIESES DOKUMENTES ODER DEREN ZUGEHOERIGEN CAD DATEN, ODER AUCH ALS KOMMUNIKATION VON BELIEBIGEN INHALT ZU ANDEREN, IST OHNE BERECHTIGUNGSPRUEFUNG DURCH DIE APTIV UNZULAESSIG.

		DATE
DR	S.W	12JN19
APVD1	P.N	12JN19
APVD2	M.P	12JN19
APVD3		
APVD4		
APVD5		

SUBSTANCES OF CONCERN AND RECYCLED CONTENT PER APTIV 10949001
POTENTIELL GEFAEHRLICHE STOFFE UND REZYKLATANTEIL
GEMAESS APTIV 10949001

MATERIAL
see Table

DRAWING NAME
DCS1- Male Terminal 9.5
DCS1- Steckkontakt 9.5

CUS10

DRAWING NUMBER
10812454

SIZE	SCALE	FRAME NO	SHEET NO	STG	REV	N/P
A2		1 OF 1	1 OF 1	R	04	AD

User: fjckvp
Part: 10812454-CUS10-S01/04AD Date: 24-Feb-22 Time: 10:49:38
fjckvp,02242022,10:49,121pass,cus

Mouser Electronics

Authorized Distributor

Click to View Pricing, Inventory, Delivery & Lifecycle Information:

Aptiv:
10756639