| | | | | | | | | | | | | | | | |
|---|---|---|---|---|---|---|---|---|---|---|---|---|---|---|---|
| Produkt-Nr.: | | 1 | 2 | 3 | 4 | 5 | 6 | 7 | 8 | 9 | 0 | 00 | | | |
| 6450.xxx End-Nr. | 000 ◥ | 001 ◢ | 002 ◢ | 003 ◢ | 004 ◢ | 005 ◢ | 006 ◢ | 007 ◢ | 008 ◢ | 009 ◢ | 010 ◢ | 011 | | | |
| Produkt-Nr.: | | | | | | | | | | | | | | + | − |
| 6450.xxx End-Nr. | | | | | | | | | | | | | | 028 | 029 |
| Produkt-Nr.: | | ● | | | | # | | | | | | | | | |
| 6450.xxx End-Nr. | | 031 | | | | 035 | | | | | | | | | |
| Produkt-Nr.: | | | | | | | | | C | | E | | | H | |
| 6450.xxx End-Nr. | | | | | | | | | 053 ◢ | | 055 ◢ | | | 058 ◢ | |
| Produkt-Nr.: | J | | L | M | N | O | | Q | R | S | | | V | W | X |
| 6450.xxx End-Nr. | 060 ◢ | | 062 ◢ | 063 ◢ | 064 ◢ | 065 ◢ | | 067 ◢ | 068 ◢ | 069 ◢ | | | 072 ◢ | 073 ◢ | 074 ◢ |
| Produkt-Nr.: | Y | Z | | | | | | | | | | | | | |
| 6450.xxx End-Nr. | 075 ◢ | 076 ◢ | | | | | | | | | | | | | |
| Produkt-Nr.: | | | | | | ⏲ | | | | ⇨ | | | | | |
| 6450.xxx End-Nr. | | | | | | 095 | | | | 099 | | | | | |
| Produkt-Nr.: | | | | | | | | | | | | | | | |
| 6450.xxx End-Nr. | | | | | | | | | | | | | | | |
| Produkt-Nr.: | | | | | | | | | | | | | | | |
| 6450.xxx End-Nr. | | | | | | | | | | | | | | | |
| Produkt-Nr.: | | | | | | | | | | | | | | | |
| 6450.xxx End-Nr. | | | | | | | | | | | | | | | |
| Produkt-Nr.: | | | | | | | | | | | | | ? | | >> |
| 6450.xxx End-Nr. | | | | | | | | | | | | | 162 | | 164 |
| Produkt-Nr.: | ⧉ | ⇔ | | → | • | | | | | | | | | | |
| 6450.xxx End-Nr. | 165 | 166 | | 168 | 169 | | | | | | | | | | |
| Produkt-Nr.: | | | | | | | | | | | | | | | |
| 6450.xxx End-Nr. | | | | | | | | | | | | | | | |
| Produkt-Nr.: | | | | | | | | | | | | | | | |
| 6450.xxx End-Nr. | | | | | | | | | | | | | | | |

Die Zeichen entsprechen etwa der Darstellung!
Sign correspond nearly to representation!

| | | |
|---|---|---|
| blue<br>white | blau<br>weiß | 9 |
| green<br>white | gruen<br>weiß | 8 |
| yellow<br>white | gelb<br>weiß | 7 |
| red<br>white | rot<br>weiß | 6 |
| anthracite<br>white | anthrazit<br>weiß | 5 |
| brown<br>white | braun<br>weiß | 4 |
| dark grey<br>white | dunkelgrau<br>weiß | 3 |
| | ergograu | 2 |
| grey<br>white | grau<br>weiß | 1 |
| Key-button<br>Sign | Tastenknopf<br>Zeichen | End-Nr. |

* Anmerkung: Die mit ◥ (ohne Zeichen) und ◢ (mit Zeichen) versehenen Ausfuehrungen entsprechen dem Standardprogramm. Alle nicht so gekennzeichneten Zeichen und Farben sind nur auf Anfrage lieferbar!
Bei Bestellung von Tastenknoepfen ohne Zeichen bleibt die End-Nr. entsprechend der Tastenknopffarbe dieselbe.

All versions which are marked ◥ (with out sign) and ◢ (with sign) are according to our standard program. All symbols and colours which are not marked in that way are available on request only!
In case there are ordered buttons without symbol, the last 3 digits of the number remain unchanged which is in accordance with the number of the button's colour.

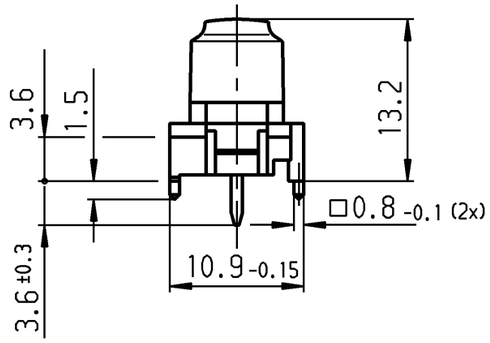


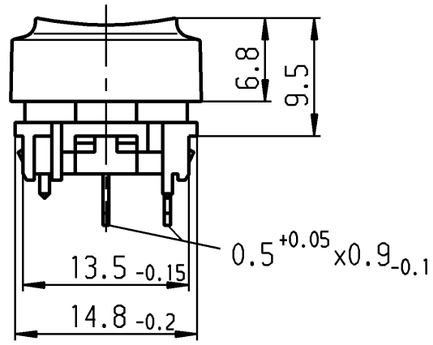


Recommended cut-out for snap-in fixing
(edge opposite to snap-in direction)

Empfohlener Ausschnitt fuer Rastbefestigung
(Grat gegenueber Bestueckungsseite)

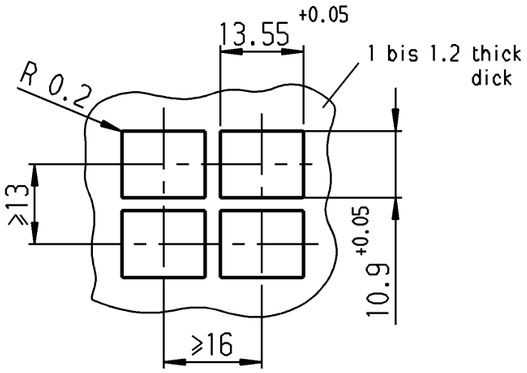


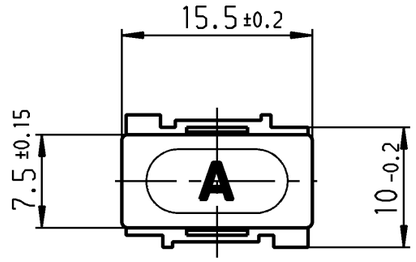


Recommended terminal layout, side of component;
tolerance as per DIN IEC 326 item 3 very fine.
Empfohlenes Lochbild, Bauteileseite;
Toleranz nach DIN IEC 326 Teil 3 sehr fein

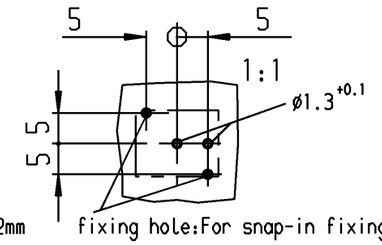


fixing hole: For snap-in fixing ø1,3 +0,1
For mounting on PC-board
fitted for the desired place.

Fixierloch: Fuer Rahmenmontage ø1,3 +0,1
Fuer Lpl-Montage an den
gewuenschten Sitz angepasst.

SPNO

Schließer 1-polig

| | | |
|---|---|---|
| total travel | Gesamtweg | 1.4 mm ±0.2mm |
| actuating force | Betaetigungskraft | ca. 0.7 N |
| voltage rating | Schaltspannung | max. 28 V |
| | Schaltstrom | max. 100 mA |

Marking
Aufschrift
ⓜ

Schutzvermerk nach DIN 34 beachten
COPYRIGHT RESERVED

| Allgemeintoleranzen/UNTOLERANCED DIMENSIONS | | | | | | | | | | | | | | |