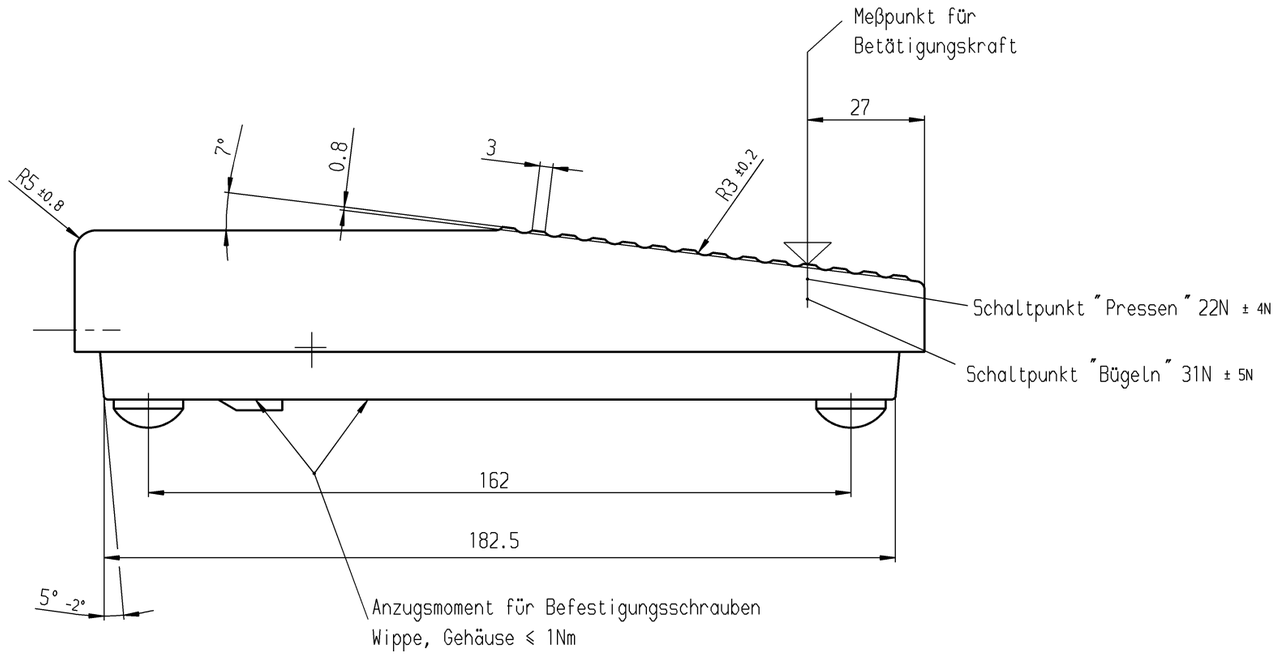

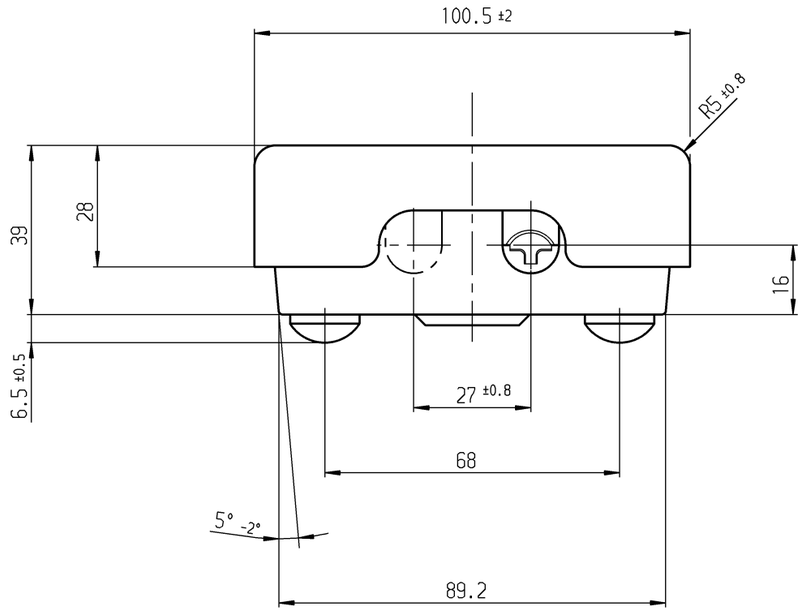

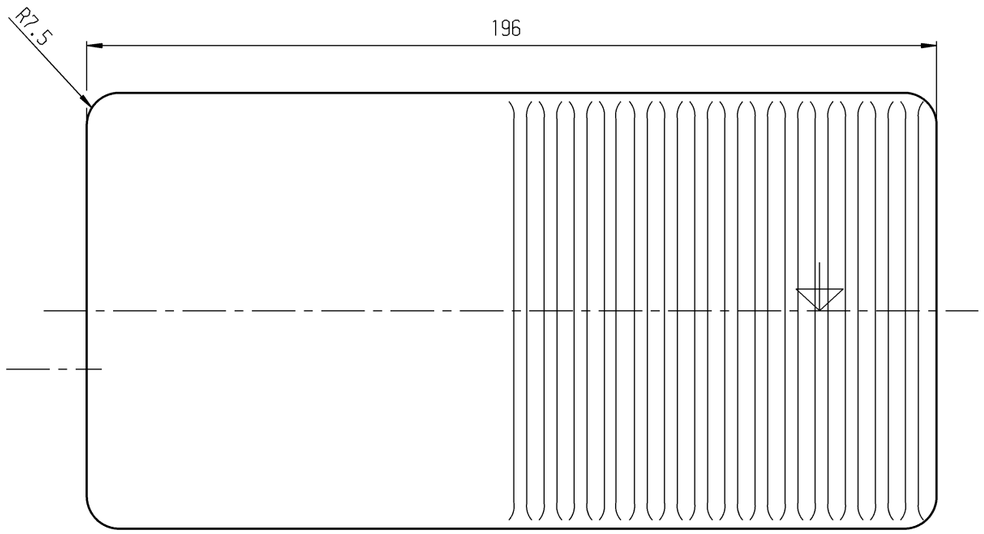

Oberteil und Unterteil:

Werkstoff:Polyamid

Farbe :Schwarz, ähnlich RAL 9011

Schaltbild

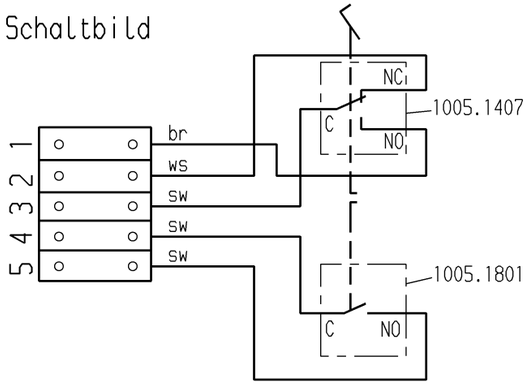

Aufschrift:
MARQUARDT
2410.0501 μ
6(2.5)/250~50E3

Wechsler 1-polig,
Schließer 1-polig,

Schaltbild

Schaltpunkt "Pressen" (gemessen von Ausgangsstellung) ≈ 2.3 mm
Schaltpunkt "Bügeln" (gemessen von Ausgangsstellung) ≈ 8 mm
} gemessen an der äußersten Kante des Oberteils

ISSUE	Änderung REVISION	gez. DRAWN BY	Ausg. ISSUE	Änderung REVISION	gez. DRAWN BY
e	23889	08.05.96 Moo	k		
d	23493	28.04.94 vn	i		
c	20708	15.03.91 Moo	h		
b			g	41282	13.10.04 bz
a			f	30220	28.09.00 pfu

Allgemeintoleranzen/UNTOLERANCED DIMENSIONS

Für Längen und Radien FOR LENGTHS AND RADII. ±	Abmaße in mm für Nennmaßbereich in mm ALL DIMENSIONS ARE IN MILLIMETRES bis/UP TO 6	Über/OVER 6 bis/UP TO 30	Über/OVER 30
	0.15	1	1.5

PROJECTION

Pause COPY | Blatt SHEET | Original DIN A2 | Maßstab SCALE 1:1

0 10 20 30 mm

gez./DRAWN BY 28.04.94 vn
gepr./CHECKED BY

Ersatz für/REPLACEMENT OF
Zchng. gl. Nr. v. 01.03.68

K | Zeichn./DRAWING NO. 2410.0501

Fußdruckschalter

MARQUARDT
Marquardt GmbH, D-78604 Rietheim-Weilheim

Schutzvermerk nach DIN 34 beachten
COPYRIGHT RESERVED