THIS DRAWING IS THE EXCLUSIVE PROPERTY OF MARQUARDT. WITHOUT THEIR CONSENT IT MAY NOT BE REPRODUCED OR GIVEN TO THIRD PARTIES.

CONFIDENTIAL

VERTRAULICH

Empfohlenes Lochbild; Bauteileseite
Toleranz nach DIN IEC 326 Teil 3 sehr fein
recommended terminal layout; side of component;
tolerances as per DIN IEC 326 item 3 very fine

Empfohlener Ausschnitt fuer Rastbefestigung (Grat gegenueber Bestueckungsseite)
recommended cut-out for snap-in fixing (edge opposite to snap-in direction)

Wanddicke wall thickness	Ausschnittlaenge lenght of cut-out	Ausschnittbreite width of cut-out
0.75 bis / to 1.25	$19.2_{-0.1}$	$12.9^{+0.1}$
1.25 bis / to 2	$19.4_{-0.1}$	$12.9^{+0.1}$
2 bis / to 3	$19.8_{-0.1}$	$12.9^{+0.1}$

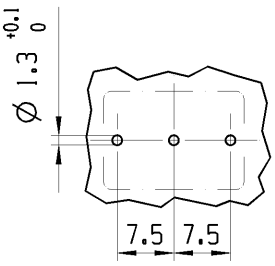

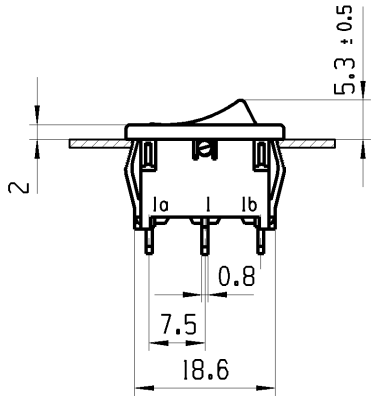

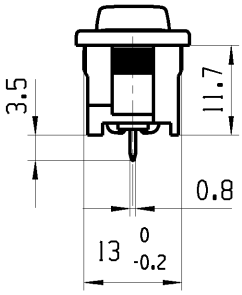

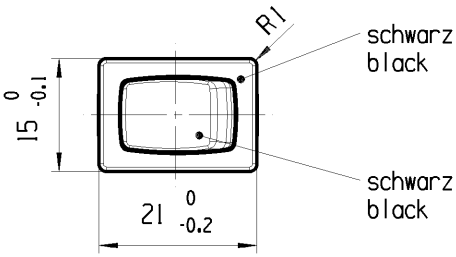

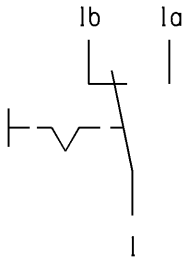

Aufschrift
Marking

1803.
6(4)/250 ~ 5E4
10(4)/250 ~ T100/55

05

6A 125-250V AC
1/4 HP 125V AC
1/2 HP 250V AC
R30

Umschalter 1-polig
fuer Geraete der Klasse II geeignet

SPDT
suitable for appliances of class II

Herstellort/-jahr/-woche nach DIN EN 60062
date code of manufacture : place/year/week acc. to DIN EN 60062

fuer Form und Lage FOR SHAPE AND LOC.			
fuer Winkel FOR ANGLE ± 2°			

Allgemeintoleranzen
UNTOLERANCED DIMENSIONS

PROJEKTION

Abmasse und Nennmassbereiche Angaben in mm
ALL DIMENSIONS ARE IN MILLIMETRES

	Laenge LENGTH	Radien RADII
0-6	± 0.2	± 0.2
>6-15	± 0.4	±
>15-30	± 0.4	±
>30-70	±	±
>70-120	±	
>120-200	±	

Pause COPY

Blatt SHEET 01

Original Din A4

Massstab SCALE 1:1

0 10 20 30mm

TYP	Zeichn./DRAWING NO.	Index
K	18032102	e

GERAETESCHALTER

appliance switch

Ausg. ISSUE	Aenderung REVISION	gez. DRAWN BY	Ausg. ISSUE	Aenderung REVISION	gez. DRAWN BY
e	64510	30.09.09 MUT			
d	58806	09.07.08 VOR			
c	29280	17.05.00 SIG			
b	17979	13.05.87 HS			

CAD: NX V6.0

gez./DRAWN BY 09.07.08 VOR
gepr./CHECKED BY

Ersatz fuer/REPLACEMENT OF
Zchng.gl.Nr.v.17.05.2000

MARQUARDT

RELEASED/FREIGEGEBEN 2009/Oct/23

Alle Rechte bei Marquardt, auch fuer den Fall von Schutzrechtsanmeldungen. Jede Verfuegungsbefugnis, wie Kopier- und Weitergaberecht, bei uns.