1	2	3	4
Empfohlener Ausschnitt für Rastbefestigung (Grat gegenüber Bestückungsseite) recommended cut-out for snap-in fixing (edge opposite to snap-in direction)	Wanddicke wall thickness	Ausschnittlänge length of cut-out	Ausschnittbreite width of cut-out
	0.75 bis / to 1.25	19.2 $_{-0.1}$	21.9 $^{+0.1}$
	1.25 bis / to 2	19.4 $_{-0.1}$	21.9 $^{+0.1}$
	2 bis / to 3	19.8 $_{-0.1}$	21.9 $^{+0.1}$

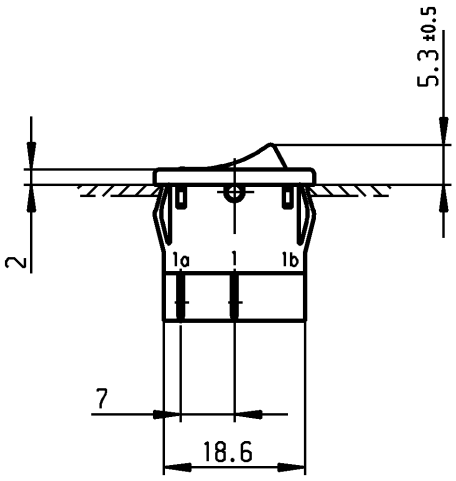

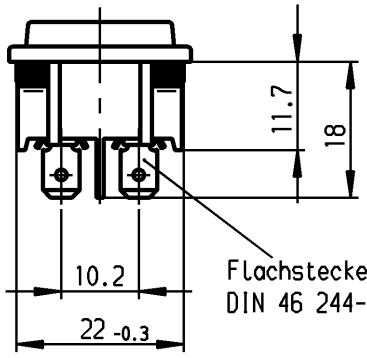

Flachstecker aehnl./plug in sim.
DIN 46 244-A4.8-0.8

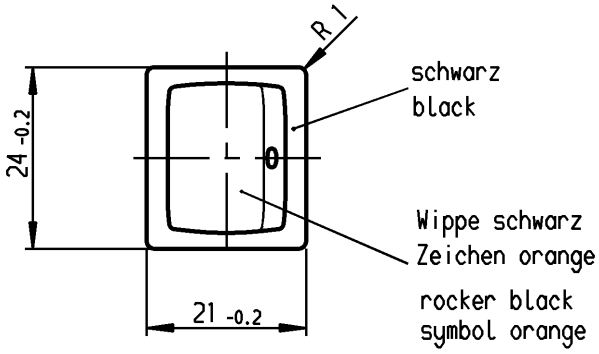

VERTRAULICH-CONFIDENTIAL

© Alle Rechte bei Marquardt, auch fuer den Fall von Schutzrechtsanmeldungen. Jede Verfuegungsbefugnis, wie Kopier- und Weitergaberecht, bei uns.

© This document is the exclusive property of Marquardt. Without our consent, it may not be reproduced or given to third parties.

Aufschrift
Marking

Ⓜ
1802.
8(8)/250~5E4 T100/55
12(4)/250~
5/70A 250V~
05

15A 125-250V AC
3/4HP 125V AC
1 1/2HP 250V AC
R149

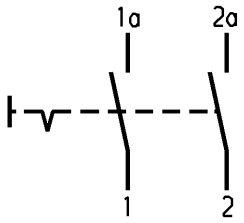

Ausschalter 2-polig
Für Geräte der Klasse II geeignet

DPST
suitable for appliances of class II

Allgemeintoleranzen/UNTOLERANCED DIMENSIONS			PROJECTION
Für Längen und Radien FOR LENGTHS AND RADII. ±	Abmaße in mm für Nennmaßbereich in mm ALL DIMENSIONS ARE IN MILLIMETRES		
	bis/UP TO 6	über/OVER 6 bis/UP TO 30	über/OVER 30	Für Winkel FOR ANGLE
	0.2	0.4		± 2°

d	23021	19.10.94 Hs	i		
c	15938	22.05.84 Rie	h	61657	26.01.09 vor
b			g	37630	16.09.03 vor
a			f	25092	04.09.97 sig
			e	23680	23.11.95 Hs
Ausg. ISSUE	Änderung REVISION	gez. DRAWN BY	Ausg. ISSUE	Änderung REVISION	gez. DRAWN BY

Pause COPY

Blatt SHEET von OF

Original DIN A4 Maßstab SCALE 1:1

0 10 20 30 mm

gez./DRAWN BY 19.10.94 Hs
gepr./CHECKED BY Kiz

Ersatz für/REPLACEMENT OF
Zeichng. gl. Nr. v. 28.06.78

K

Zeichn./DRAWING NO. 1802.1121

Geräteschalter
appliance switch

MARQUARDT
Marquardt, D-78604 Rietheim-Weilheim

Diese Unterlage ist geistiges Eigentum der Firma Marquardt. Schutzvermerk nach DIN 34 beachten. Copyright reserved.