© THIS DRAWING IS THE EXCLUSIVE PROPERTY OF MARQUARDT. WITHOUT THEIR CONSENT IT MAY NOT BE REPRODUCED OR GIVEN TO THIRD PARTIES.

CONFIDENTIAL

VERTRAULICH

© Alle Rechte bei Marquardt, auch fuer den Fall von Schutzrechtsanmeldungen. Jede Verfuegungsbefugnis, wie Kopier- und Weitergaberecht, bei uns.

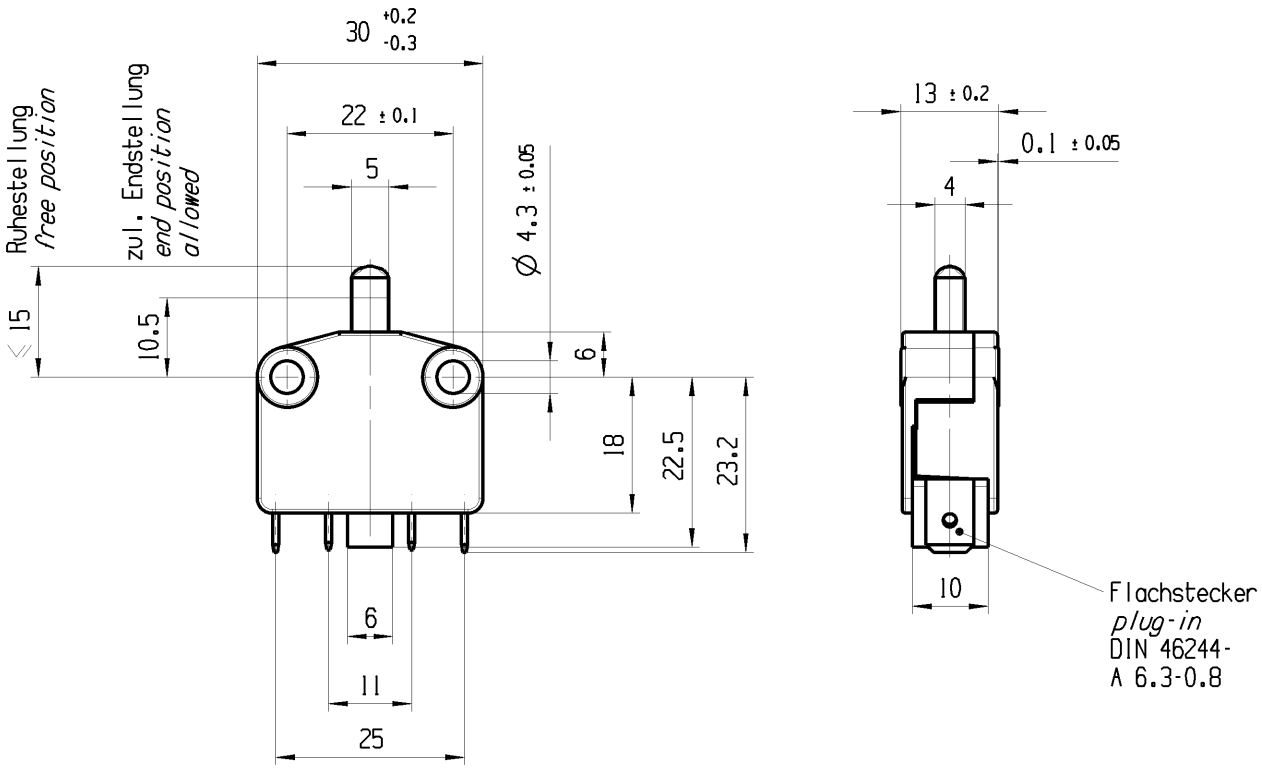

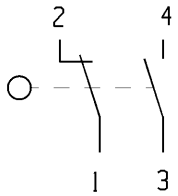

Aufschrift
marking
MARQUARDT

1115. μ
16(2) / 380 ~ T85

Wechsler 1-polig
single pole changeover

End-Betaetigungskraft
final actuating force 6.5N ± 1N

Vorlaufweg
pre-travel 1.5 ± 0.5mm

Fuer Geraete der Klassse II geeignet.
suitable for appliances of class II.

Herstellort/-jahr/-woche
code of manufacture: place/year/week

e	45082	27.10.05	BRC			
d	30446	20.09.00	MUT			
c	30333	05.09.00	MUT			
b	15896	24.05.84	PA	f	84820	19.06.13 HHE
Ausg. ISSUE	Aenderung REVISION	gez. DRAWN BY		Ausg. ISSUE	Aenderung REVISION	gez. DRAWN BY

fuer Form und Lage FOR SHAPE AND LOC.

fuer Winkel FOR ANGLE ± 2°

Allgemeintoleranzen
UNTOLERANCED DIMENSIONS

PROJEKTION

Abmasse und Nennmassbereiche Angaben in mm
ALL DIMENSIONS ARE IN MILLIMETRES

	Laenge LENGTH	Radien RADII
0-6	± 0.2	± 0.2
>6-15	± 0.4	± 0.4
>15-30	± 0.4	± 0.4
>30-70	±	±
>70-120	±	
>120	±	

Pause COPY

Blatt SHEET 01

Original Din A4

Massstab SCALE 1:1

0 10 20 30mm

CAD: NX V6.0

gez./DRAWN BY 27.10.05 BRC
gepr./CHECKED BY

Ersatz fuer/REPLACEMENT OF Zg.gl.Nr.v.05.09.00

TYP	Zeichn./DRAWING NO.	Index
K	11150101	f

GERAETESCHALTER

Appliance Switch

MARQUARDT

11150101-01-6-0-K-999 RELEASED/FREIGEGEBEN 2013/Aug/21