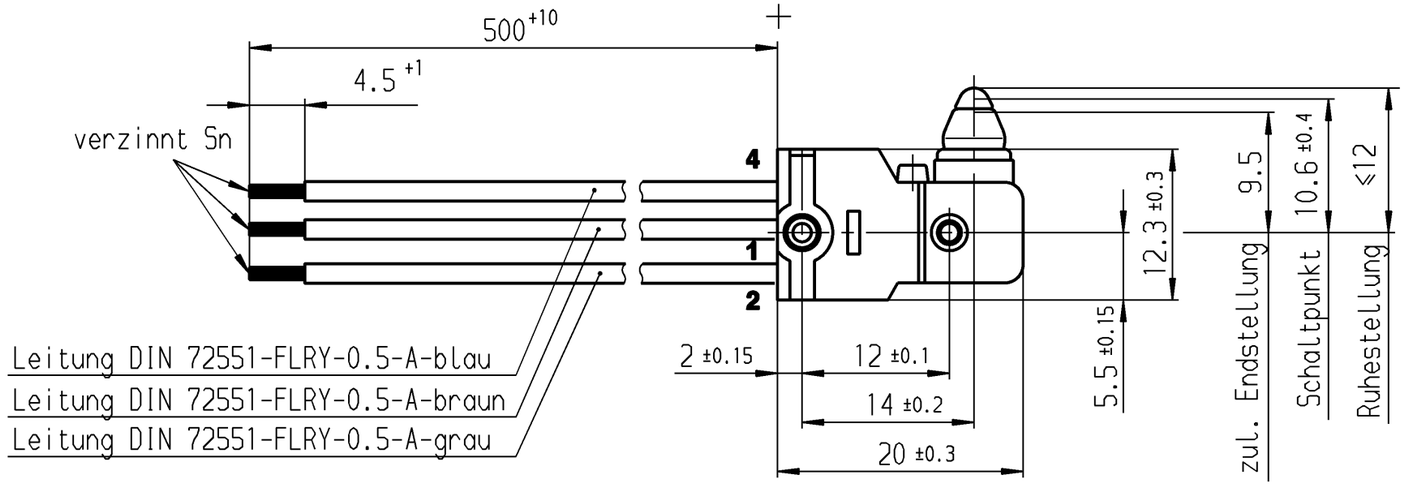

Schalt-Betätigungskraft ≤ 2.5 N
Differenzweg ≤ 0.6 mm
Schutzart nach EN 60529 IP 67

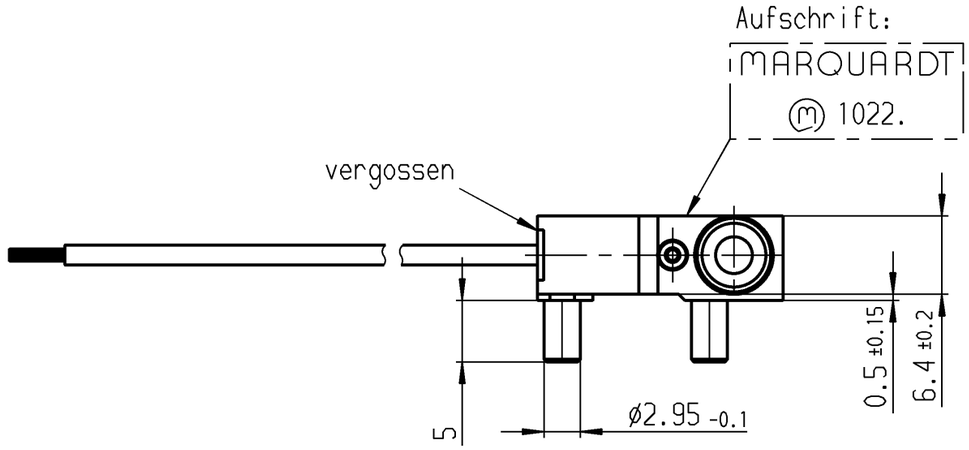

VERTRAULICH-CONFIDENTIAL

© Alle Rechte bei Marquardt GmbH, auch fuer den Fall von Schutzrechtsanmeldungen. Jede Verfuegungsbefugnis, wie Kopier- und Weitergaberecht, bei uns.

© This document is the exclusive property of Marquardt GmbH. Without our consent, it may not be reproduced or given to third parties.

TLB 941.000.019

Bild I

Fehlende Angaben des Zusatzbildes siehe Bild I

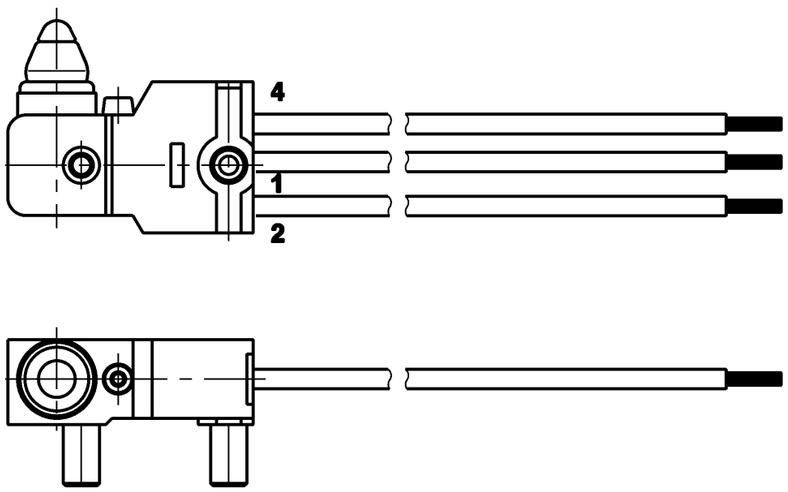

Bild II

	Ag gal. Au - Ag gal. Au		Wechsler 1-polig	II	1022.0102
	Ag gal. Au - Ag gal. Au			I	1022.0101
	Kontaktpaarung	Beschriftung auf Verpackung	Schaltart	Bild	Erzeugnisnummer

Allgemeintoleranzen/UNTOLERANCED DIMENSIONS					
Für Längen und Radien FOR LENGTHS AND RADII. ±	Abmaße in mm Für Nennmaßbereich in mm ALL DIMENSIONS ARE IN MILLIMETRES			PROJECTION	
	bis/UP TO 6	über/OVER 6 bis/UP TO 30	über/OVER 30	Für Winkel FOR ANGLE	
	0.2	0.4		± 2°	

d			i	45024	12.10.05 shh
c			h	26122	20.05.98 sig
b			g	21905	30.11.92 Dre
a			f		
			e		
Ausg. ISSUE	Änderung REVISION	gez. DRAWN BY	Ausg. ISSUE	Änderung REVISION	gez. DRAWN BY

Pause COPY | Blatt SHEET | Original DIN A3 | Maßstab SCALE 2:1

0 10 20 30 mm

gez./DRAWN BY 20.05.98 sig
gepr./CHECKED BY lm

Ersatz für/REPLACEMENT OF
Zchng.gl.Nr.v.26.02.88

K | Zeichn./DRAWING NO. 1022.0101

Schnappschalter

MARQUARDT
Marquardt GmbH, D-78604 Rietheim-Weilheim

Diese Unterlage ist geistiges Eigentum der Marquardt GmbH. Schutzvermerk nach DIN 34 beachten. Copyright reserved.