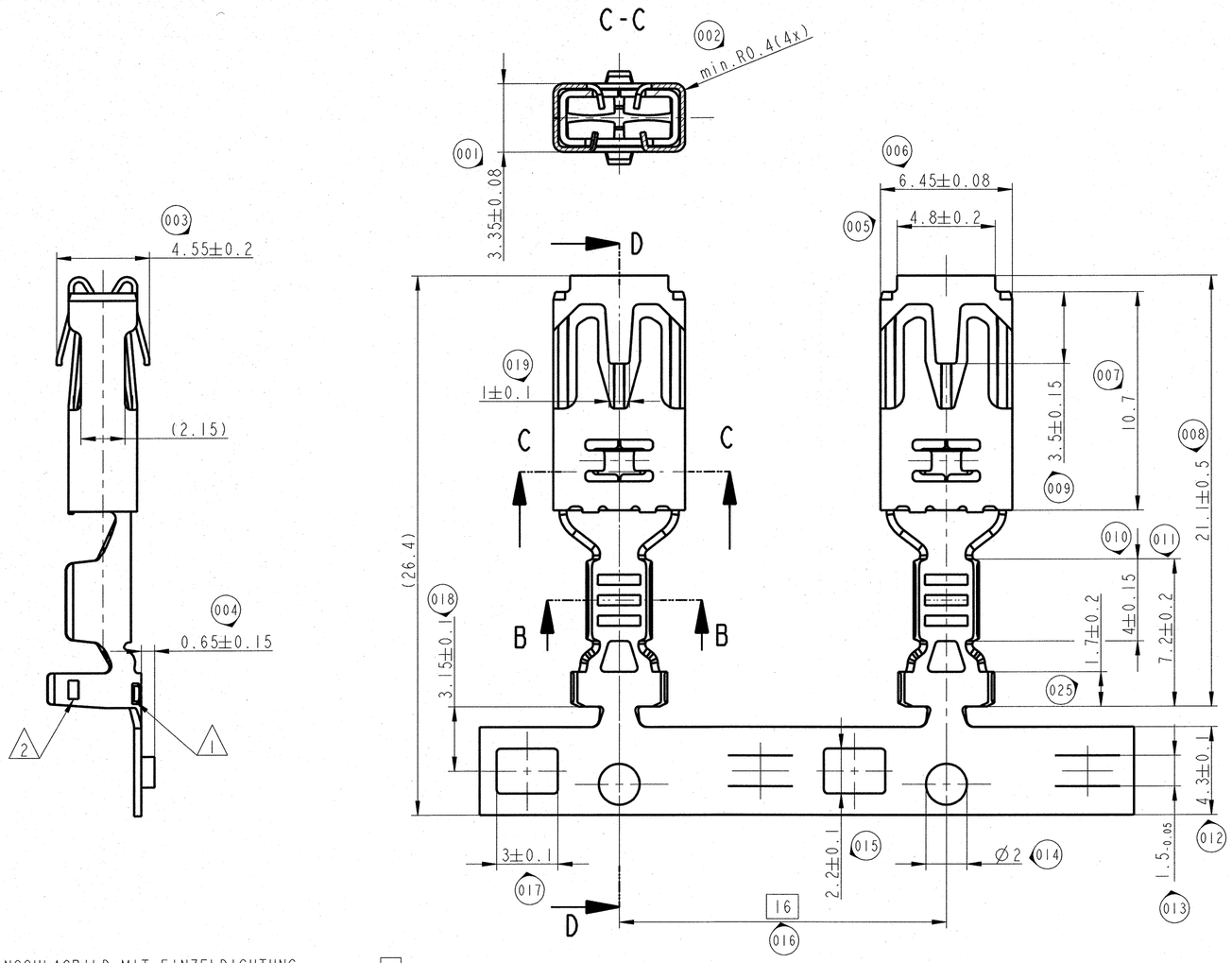

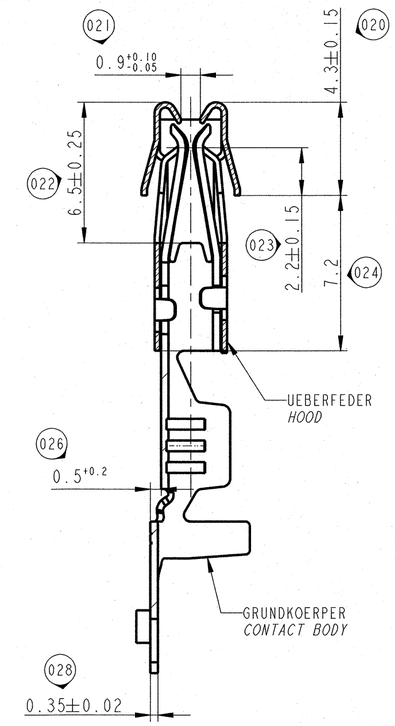

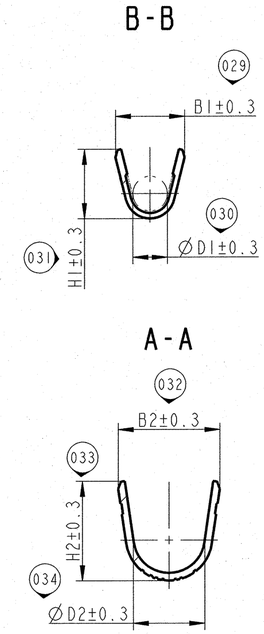

ANSCHLAGBILD MIT EINZELDICHTUNG
CRIMPED TERMINAL WITH SINGLE WIRE SEAL
M 2:1

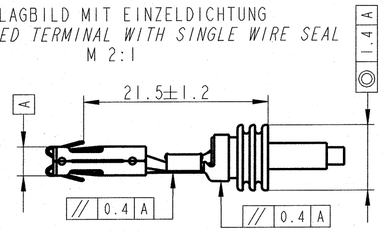

ANSCHLAGBILD FUER NORMALE ANWENDUNG
CRIMPED TERMINAL NORMAL APPLICATION
2:1

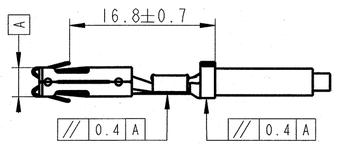

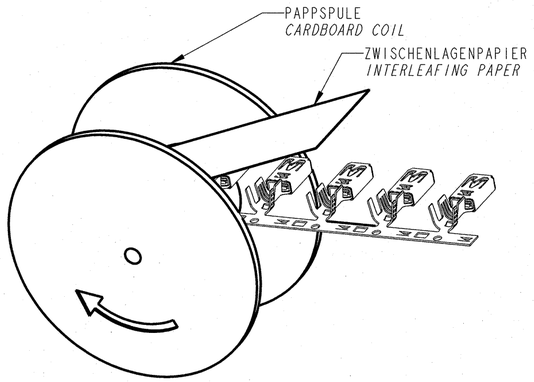

BEMERKUNGEN / *NOTES*

035 1 MVL-FIRMENZEICHEN / *MVL-TRADEMARK*

036 2 CRIMP- CODE

DER ISOLATIONSCRIMP IST FUER NORMALE UND ANWENDUNGEN MIT EINZELADERABDICHTUNG (EAA) GEEIGNET. EAA SIND NACH MVL-ZEICHNUNG 6 099 26 04/06/07 ZU VERWENDEN.
THE ISOLATION CRIMP IS USABLE FOR NORMAL AND ALSO FOR APPLICATION WITH SINGLE WIRE SEAL.
SINGLE WIRE SEAL ONLY USE SWS
ACCORDING MVL-DRAWING 6 099 26 04/06/07.

FUER FLACHSTECKER: 0.8±0.03x5.6±0.1/0.8±0.03x4.8±0.1
FOR MALE CONTACT:

MATERIAL

GRUNDKOERPER / *CONTACT BODY* CuCrSiTi (K75)

UEBERFEDER / *HOOD* X10CrNi18 8 NACH/ ACC. DIN EN 10151

KAMMERDESIGN NACH MVL-ZEICHNUNGS-NR.
CAVITY-DESIGN ACC. MVL-DRAWING NUMBER
- 9 004 03 00 AUSFUEHRUNG MIT SWS
APPLICATION WITH SWS
- 9 004 04 00 NORMALE AUSFUEHRUNG
NORMAL APPLICATION

MVLTEILE-NR.: *MVL PART-NO.:*	DELPHI TEILE-NR.: *DELPHI PART-NO.:*	CRIMPGROESSE *WIRE SIZE* (mm²)	OBERFLAECHE *SURFACE FINISH*	B1 ±0.3	D1 ±0.3	H1 ±0.3	B2 ±0.3	D2 ±0.3	H2 ±0.3	CRIMP-CODE	WOCO-NR.	FARBE *COLOUR*	MVL-NR.	DELPHI-NR.	ISOLATIONS-Ø INSULATION-Ø
				ANWENDUNG MIT EINZELDICHTUNG *APPLICATION WITH SINGLE WIRE SEAL*											
6 004 04 62	15491923	>4.0 - 5.0	1.5-3µm Ag PASSIVIERT *PASSIVATED*	5.5	3.4	5.4	6.75	4.9	6.25	□□□□	02 53 15A	WEISS *WHITE*	6 099 26 06	12186636	3.1 - 4.3
6 004 04 61	10811288		1-3µm Sn FEUERVERZINNT *HOT TIN*												
6 004 04 52	15491921	>2.5 - 4.0	1.5-3µm Ag PASSIVIERT *PASSIVATED*	4.4	2.6	4.5	6.7	4.9	6.1	□□□					
6 004 04 51	10811290		1-3µm Sn FEUERVERZINNT *HOT TIN*												
6 004 04 42	13959082	>1.0 - 2.5	1.5-3µm Ag PASSIVIERT *PASSIVATED*	4.1	2.0	3.8	5.7	4.2	5.2	□□	02 46 25	GELB *YELLOW*	6 099 26 04	15443869	2.1 - 3.2
6 004 04 41	10811291		1-3µm Sn FEUERVERZINNT *HOT TIN*												
6 004 04 32	13688646	>0.5 - 1.0	1.5-3µm Ag PASSIVIERT *PASSIVATED*	3.2	1.6	3.2	4.7	3.3	4.6	□	02 46 24	GRUEN *GREEN*	6 099 26 07	10788269	1.4 - 2.3
6 004 04 31	10811289		1-3µm Sn FEUERVERZINNT *HOT TIN*												

ECN-NO. *ECN NUMMER*	DATE DD/ MM / YY *DATUM*	REVISION *INDEX*	APPLICATION SPEC. *ANWENDUNGS SPEZIFIK.*	CHANGE DESCRIPTION *ÄNDERUNG*	DRAWN BY *GEZ.*	CHK. BY *GEPR.*	APPR. BY *GEN.*
14-10262	17.11.14	E	AC11,AC7	DELPHI P/N ADDED	Weiss	Mueller	Hoernlein
720/10	28.10.10	D		DRAWING REWORKED	SCHWERIN	MUELLER	HOERNLEIN
266/04	23.03.04	C04	-	SIEHE AENDERUNGSMITTEILUNG			
305/03	31.03.03	B03	-	SIEHE AENDERUNGSMITTEILUNG			
443/04	24.05.04	C05	-	PRODUKTERWEITERUNG			

PRODUCT SPEC. *PRODUKT SPEZIFIK.* ---
PACKAGING SPEC. *VERPACKUNGS SPEZIFIK.* ---
APPLICATION SPEC. *ANWENDUNGS SPEZIFIK.* 9 084 14 00

COPYRIGHT DELPHI CORPORATION AND/OR ITS AFFILIATES. ALL RIGHTS RESERVED. REVISED
THIS DRAWING IS THE PROPERTY OF DELPHI CORPORATION. THE REPRODUCTION, DISTRIBUTION AND UTILIZATION OF THIS DOCUMENT OR ITS RELATED CAD MATH DATA, AS WELL AS COMMUNICATION OF ANY CONTENT TO OTHERS, WITHOUT EXPRESS AUTHORIZATION IS PROHIBITED.
DIESE ZEICHNUNG IST EIGENTUM DER FIRMA DELPHI UND ENTHÄLT DELPHI VERTRAULICHE INFORMATIONEN DIE REPRODUKTION, VERTEILUNG UND NUTZUNG DIESES DOKUMENTES ODER DEREN ZUGEHÖRIGEN CAD DATEN, ODER AUCH ALS KOMMUNIKATION VON BELIEBIGEN INHALT ZU ANDEREN, IST OHNE BERECHTIGUNGSPRÜFUNG DURCH DIE DELPHI CORPORATION UNZULÄSSIG.

TOLERANCES *TOLERANZEN* DIN ISO 2768-fH DIN ISO 1101
COUNTERPART Nr. *GEGENSTÜCK Nr.* ---
DO NOT SCALE DRAWING *ZEICHNUNG NICHT VERMESSEN*
MATERIAL *MATERIAL* : siehe Notizen see notes
COLOUR *FARBE* : ---
TOOL NO. *WERKZEUG Nr.* -
SURFACE FINISH *OBERFLÄCHE* SIEHE TABELLE SEE TABLE
ECO Loc. Code *STANDORT CODE* GN
CAD SYSTEM pro / eng.

DELPHI
DELPHI PACKARD ELECTRICAL/ELECTRONIC ARCHITECTURE
NUREMBERG GERMANY

	DATE *DATUM*	NAME *NAME*
DRAWN BY *GEZ.*	04.12.01	S.Weiss
CHECKED BY *GEPR.*	04.12.01	St.Mueller
APPROVED BY *GEN.*	04.12.01	G.May

TITLE *BENENNUNG*
BOX-KONTAKT 4.8
BOX-TERMINAL 4.8

ISO PROJECTION *ISO PROJEKTION* — DIMENSION IN MILLIMETERS *BEMASSUNG IN MILLIMETERN* — DWG SIZE *FORMAT* A2

DRAWING NUMBER *ZEICHN. NUMMER* **6 004 04 31**

SHEET *BLATT* 1 of / von 1

ESR NO. *ESR NUMMER* 01GER078 — CAT. NO. *KATALOG Nr.* --- — FILE NAME *DATEI NAME* 60040431-61_C05_D_C — SCALE *M:* 5:1

EUR C04 112 F28