DRW.NO. A108937-001 Sheet No. 1

記号×数	変更内容 REVISION DESCRIPTION	承認	検図	担当	年・月・日	変更通知書番号
A × 7	REDRAWN	K. Uratsuji	K. Usami	J. Miyaaki	'08・08・06	M116909
A × 1	REDRAWN	R. Sagano	K. Sato	K. Kitashima	'11・05・24	M122830
A ×					' ・ ・	
A ×					' ・ ・	
A ×					' ・ ・	

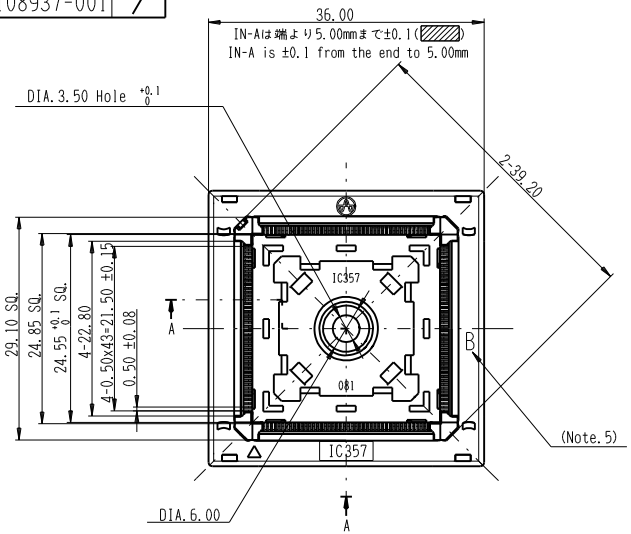

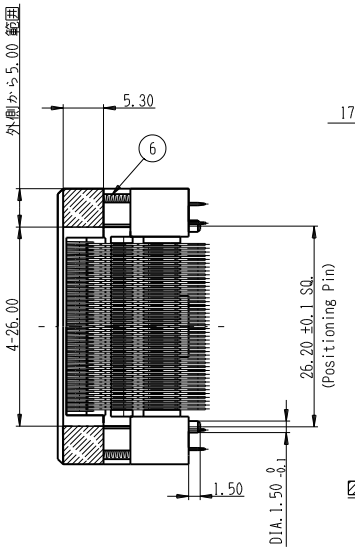

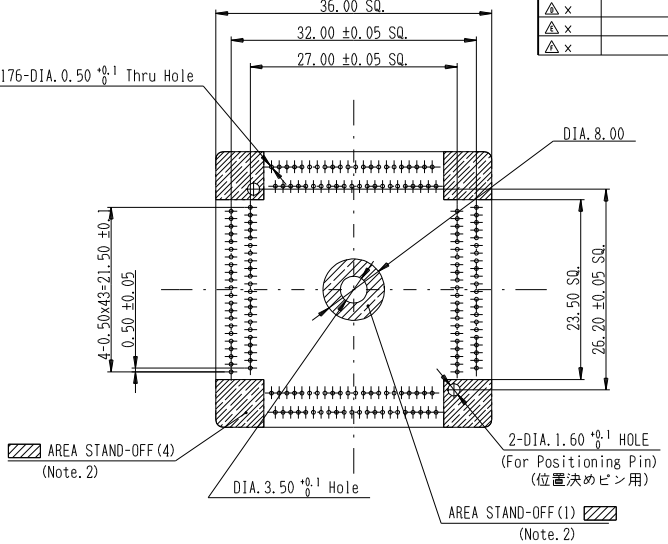

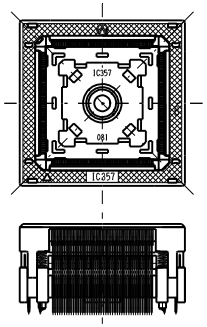

Full Stroke Condition Drawing(S=FREE)
This Device Can Be Pressed On The Hatched
(▨) Areas Shown In The Drawing Above
フルストローク時状態図
本製品は、上図の▨印部分を押して使用のこと。

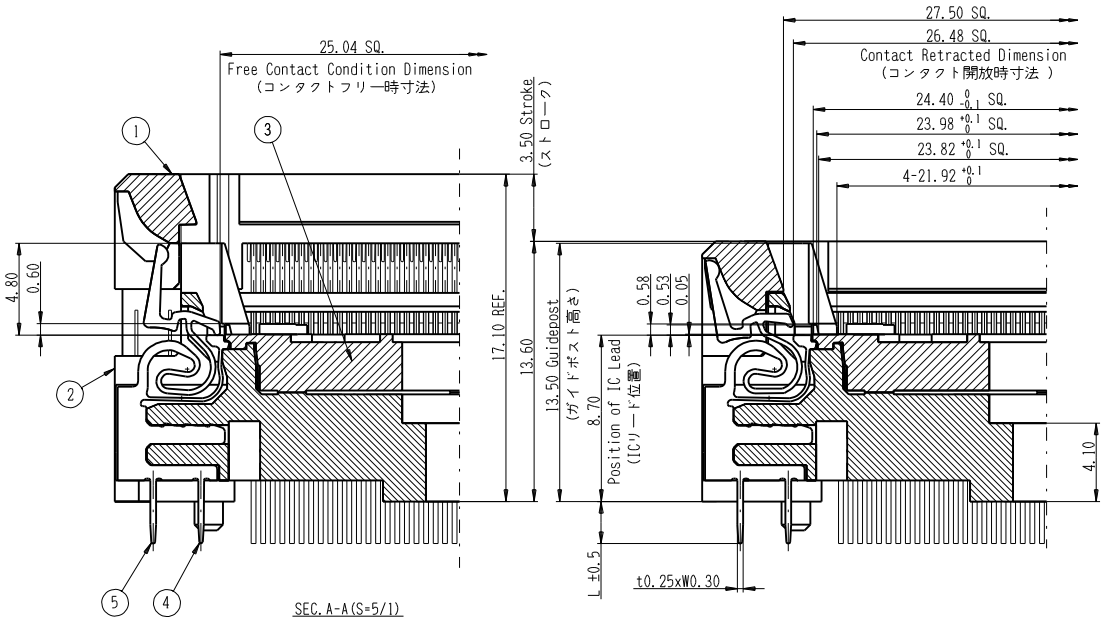

CONTACT & MOUNTING SCREW HOLE PATTERN
(Pattern Shown Looking Down Through Top of Socket)
プリント板穴あけ寸法図(表面より透視)

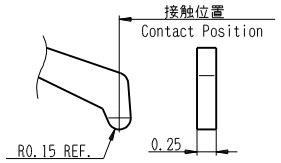

接触部詳細図(S=10/1)
Detail of Contact Point

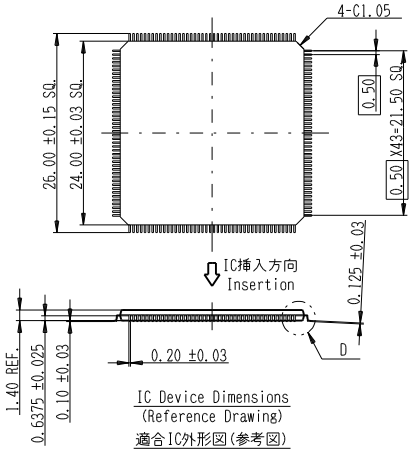

IC Device Dimensions
(Reference Drawing)
適合IC外形図(参考図)

製品名 TITLE	製品図番号 IDENT	仕様 SPEC				位置決めピン POSITIONING PIN	端子長さ L TERMINAL LENGTH
IC357-1764-081N-2	A108937-004	—	—	—	○	Without 無	2.20
IC357-1764-081P-2	A108937-003	—	—	○	—	With 有	
IC357-1764-081N-1	A108937-002	—	○	—	—	Without 無	3.00
IC357-1764-081P-1	A108937-001	○	—	—	—	With 有	
6	CS-572	4	4	4	4	SUS DIA.0.16	———
5	CT4090-2 -B	—	—	88	88	BeCu t0.25	Ni-Au Pl. (Class BF)
	CT4090-1 -B	88	88	—	—		
4	CT4090-2 -A	—	—	88	88		
	CT4090-1 -A	88	88	—	—		
3	IC357-1764-081 #LB	1	1	1	1	PES(GF)	Black
2	IC357-1764-081N #IN-B	—	1	—	1	PES(GF)	Black
	IC357-1764-081P #IN-B	1	—	1	—		
1	IC357-1764-081 #IN-A	1	1	1	1	PES(GF)	Black
部品番号 ITEM	部品名 DESCRIPTION	個数 QNT.				材質・寸度 MATERIAL	記事 CONTENT

注記 : NOTE

1. 端子及び半田付け部分保護の為、プリント板等にねじ止めして使用してください。
   Socket shall be fixed on the P.C.board using screw to protect the terminal and soldering area.
2. ソケットスタンドオフエリア内の配線は避けて下さい。
   断線及びソケットの浮き等問題発生の可能性があります。
   Keep the board trace out of the socket stand off area to avoid trace cut and socket tilting.
3. 半田付けの際にはねじ止め等にて、ソケットベースがプリント板より浮き上がらない様にして下さい。
   又、半田上がりが発生しない様、マスキング等の処理をして下さい。
   Socket should be held down to the P.C.board by screws or
   any other method to prevent it from floating during soldering.
   Mask holes on the P.C.board to prevent solder migration.
4. 洗浄工程に投入は、プリント板及びソケットが常温になってから実施のこと。
   Cool down the assembled P.C.board to room temperature before the washing process.
5. 図で示す様に表示する。
   Marking shall be done.

Specifications : 性能

1. Insulation resistance : 1,000M ohm or more at100VDC.
   絶縁抵抗 : DC100Vで測定し1,000M ohm 以上のこと。
2. Dielectric withstanding voltage : 100VAC for one minute.
   耐電圧 : AC100Vを1分間印加して異常の無いこと。
3. Contact resistance : 30m ohm or less at, 20mV.(initial)
   接触抵抗 : 開放端電圧20mV以下で測定し初期状態にて30m ohm以下のこと。
4. Operation temperature : -40deg.C - +150deg.C
   使用温度 : -40deg.C - +150deg.C
5. Contact force : 0.44N(45gf) ±0.147N(15gf)/pin
   接触力 : 0.44N(45gf) ±0.15N(15gf)/pin
6. Life span : 10,000 Times (mechanical)
   寿命 : 10,000回
7. Operation force : MAX.37.2N(3.8kgf)
   操作力 : MAX.37.2N(3.8kgf)

A

指定外寸法公差 Tolerances ±0.3
Unless otherwise specified

尺度 SCALE	2/1	承認 APP.	承認 APP.	検図 CHK.	製図 DRW.	設計 DSGN.
単位	mm	'08・07・24	'08・07・24	'08・07・24	'08・07・24	'08・07・24
DIMENSION 三角図法 3RD.ANGLE PROJECTION		N. Kawamura	K. Uratsuji	K. Usami	J. Miyaaki	J. Miyaaki

山一電機株式会社
YAMAICHI ELECTRONICS Co.,Ltd.

分類 (CLASS) QFP-pitch0.50-176Pin

名称 (TITLE) IC357-1764-081*-*

図番 (DRW.NO.) A108937-001 Sheet No. 1 REV. C

A2-ED005-01-07