DRW.NO. A104154-001 Sheet No. /

記号×数	変更内容 REVISION DESCRIPTION	承認	検図	担当	年・月・日	変更通知書番号
⚠6 ×					・・・	
⚠5 ×					・・・	
⚠4 ×					・・・	
⚠3 ×					・・・	
⚠1 ×					・・・	

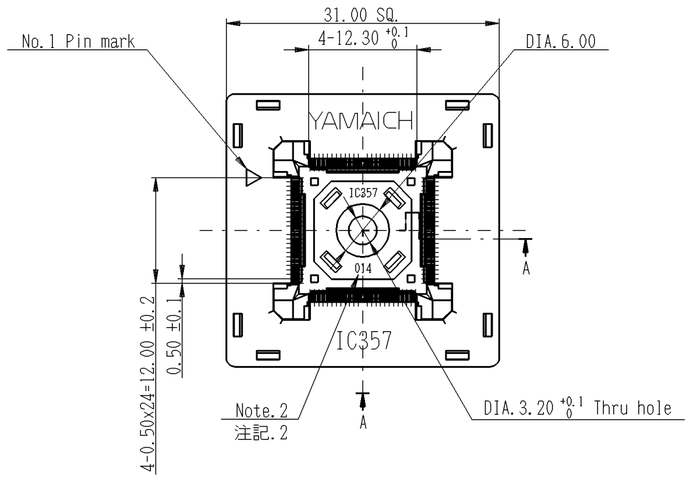

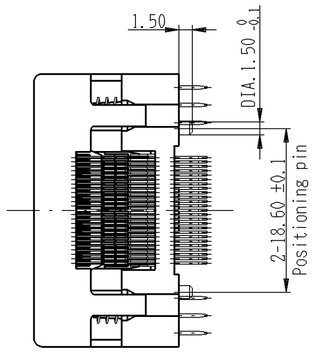

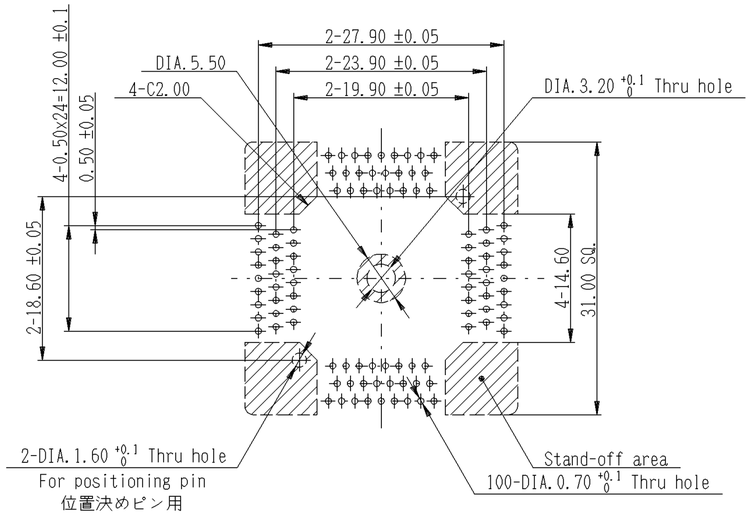

Contact & Mounting screw hole pattern
(Pattern shown looking down through top of socket)
プリント板穴あけ寸法図(表面より透視)

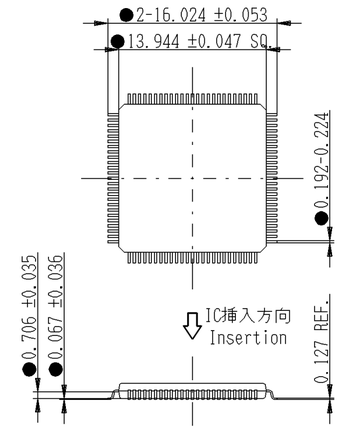

IC Device dimensions
(Actual mesured figuer)
適合IC外形図(実測値)
●Point : Actual measured figure
●印部 : 実測値

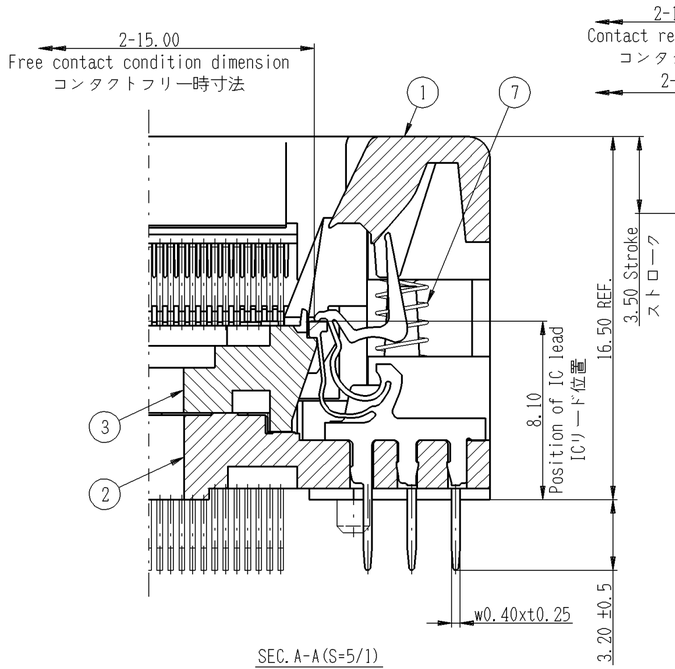

SEC.A-A(S=5/1)

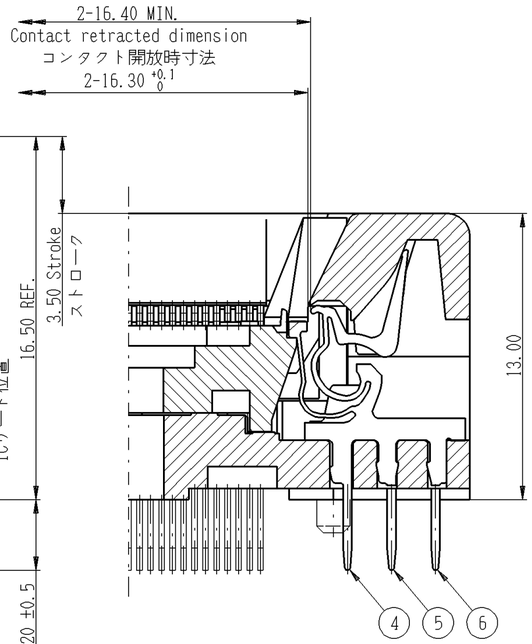

SEC.A-A(S=5/1)
Contact retracted (コンタクト開放時)

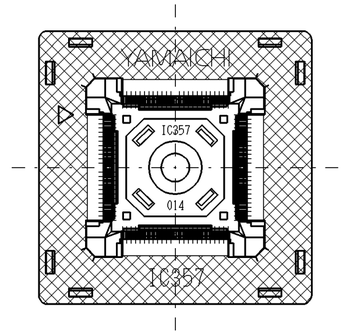

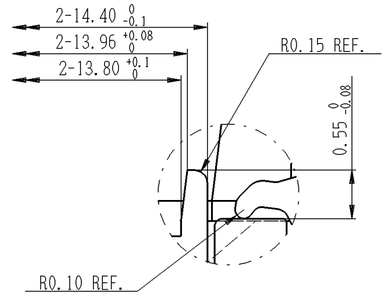

Detail of contact point
接触部詳細図(S=FREE)

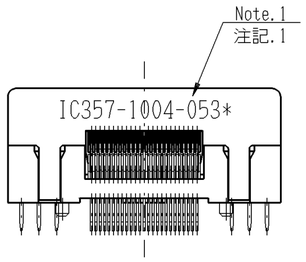

Full stroke condition drawing
This device can be pressed on the hatched
(▨) areas shown in the drawing above.
フルストローク時状態図
本製品は、上図の▨印部分を押して使用のこと。

Performance : 性 能

1. Insulation resistance : 絶縁抵抗
   1,000M ohm min. at DC100V.
2. Dielectric withstanding voltage : 耐電圧
   For 1 minute at AC100V.
3. Contact resistance : 接触抵抗
   30m ohm max. at 10mA and 20mV max. (Initial)
4. Operation temperature : 使用温度
   -40 deg.C - +150 deg.C
5. Contact force : 接触力
   0.40N - 0.50N Per pin.
6. Life span : 寿命
   10000 times (mechanical)
7. Operation force : 操作力
   16.00N ±5.00N

製品名 TITLE	製品図番号 IDENT	仕様 SPEC		位置決めピンの有無 POSITIONING PIN	表示仕様 MARKING
IC357-1004-053N	A104154-002		○	Without 無	IC357-1004-053N
IC357-1004-053P	A104154-001	○		With 有	IC357-1004-053P
7	Coil spring -136	4	4	SUS DIA.0.20	――――
6	CT2741-2 -C	36	36	BeCu t0.25	Ni-Au Pl. (Class BF)
5	CT2741-2 -B	32	32	BeCu t0.25	Ni-Au Pl. (Class BF)
4	CT2741-2 -A	32	32	BeCu t0.25	Ni-Au Pl. (Class BF)
3	IC357-1004-014 #SD	1	1	PES(GF)	Black
2	IC357-1004-014N-1 #IN-B		1	PES(GF)	Black
	IC357-1004-014P-1 #IN-B	1		PES(GF)	Black
1	IC357-1004-014 #IN-A	1	1	PES(GF)	Black
部品番号 ITEM	部品名 DESCRIPTION	個数 QNT.		材質・寸度 MATERIAL	記事 CONTENT

Note : 注 記

1. Marking shall be done.
   図で示す様に表示する。
2. This part number and part number on drawing are different.
   本製品の製品名称と彫刻文字は異なる。

Please consult factory to verify latest revision N050615

指定外寸法公差 Tolerances ±0.3
Unless otherwise specified

尺度 SCALE	2/1	承認 APP.	承認 APP.	検図 CHK.	製図 DRW.	設計 DSGN.
単位 DIMENSION	mm	・・・	'05・6・9	'05・6・9	'05・6・9	'05・6・9
三角図法 3RD.ANGLE PROJECTION			Y. Kato	H. Watanabe	E. Murakoshi	E. Murakoshi

山一電機株式会社
YAMAICHI ELECTRONICS Co.,Ltd.

分類(CLASS) QFP-p0.50-100P
名称(TITLE) IC357-1004-053*
図番(DRW.NO.) A104154-001 Sheet No. / REV. A

A2-ED005-01-07