DRW. NO. A108755-001 | Sheet No. /

記号×数	変更内容 REVISION DESCRIPTION	承認	検図	担当	年・月・日	変更通知書番号
⚠6 × 2	REDRAWN	H. Sagano	H. Sato	M. Sasaki	'08・10・17	M117443
⚠5 ×					' ・ ・	
⚠4 ×					' ・ ・	
⚠3 ×					' ・ ・	
⚠2 ×					' ・ ・	

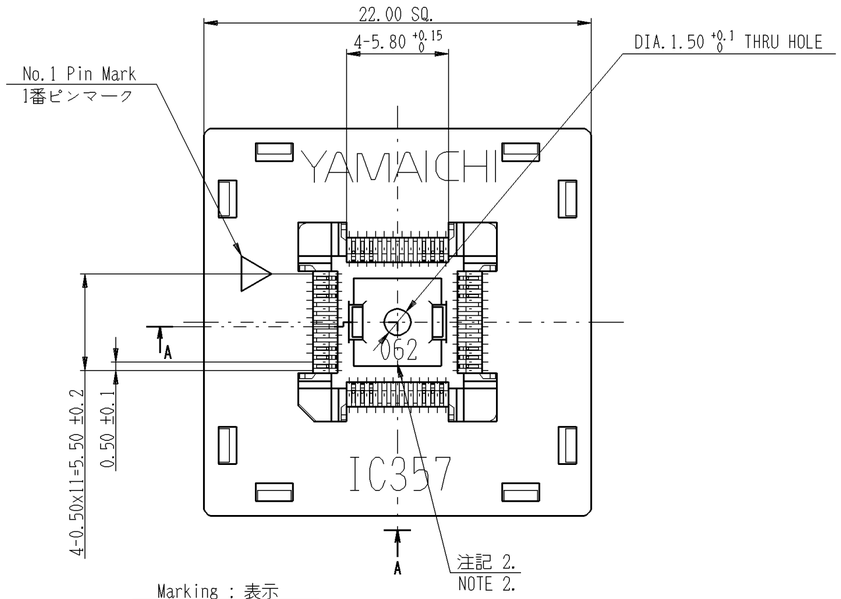

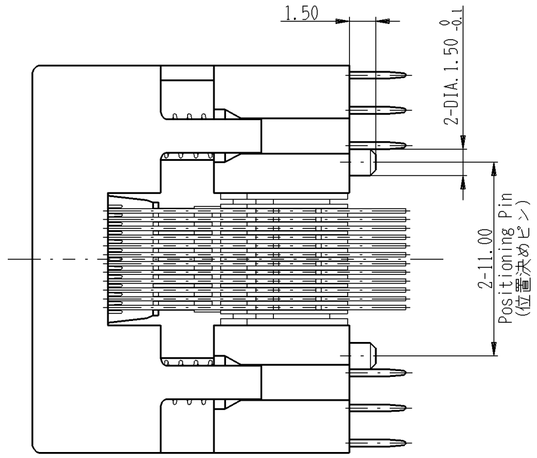

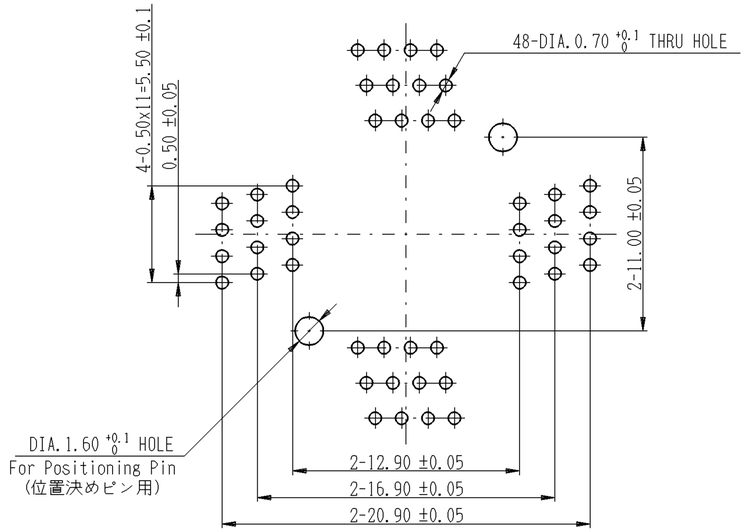

P.C. Board Hole Pattern
(Pattern Shown Looking Down Through Top of Socket)
プリント板穴あけ寸法図(表面より透視)

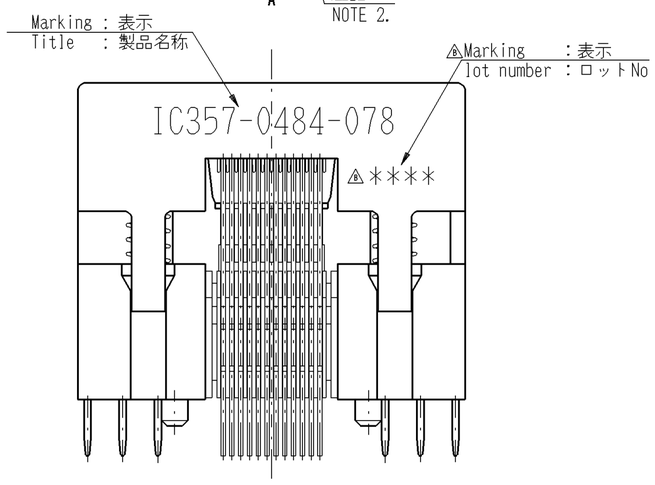

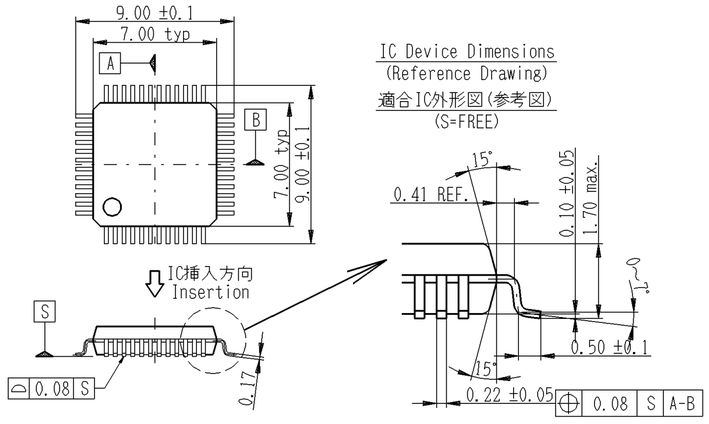

Note : 注 記

1. Marking shall be done.
   図で示すように表示する。
2. This part number and part number on drawing are different.
   本製品の製品名称と彫刻文字は異なる。

Specifications : 性能

1. Insulation resistance : 1,000Mohm or more at 100VDC.
   絶縁抵抗 : DC100Vで測定し1,000Mohm 以上のこと。
2. Dielectric withstanding voltage : 100VAC for one minute.
   耐電圧 : AC100Vを1分間印加して異常の無いこと。
3. Contact resistance : 100mohm or less at 20mV.(initial)
   接触抵抗 : 開放端電圧20mV以下で測定し初期状態にて100mohm以下のこと。
4. Operation temperature : -40deg.C - +150deg.C
   使用温度 : -40deg.C - +150deg.C
5. Contact force : 0.441N(45gf) ± 0.147N(15gf)/pin
   接触力 : 0.441N(45gf) ± 0.147N(15gf)/pin
6. Life span : 10000Times(mechanical)
   寿命 : 10000回
7. Operation force : 9.80N(1.00kgf) ± 5.00N(0.51kgf)
   操作力 : 9.80N(1.00kgf) ± 5.00N(0.51kgf)

Please consult factory to verify latest revision N081031

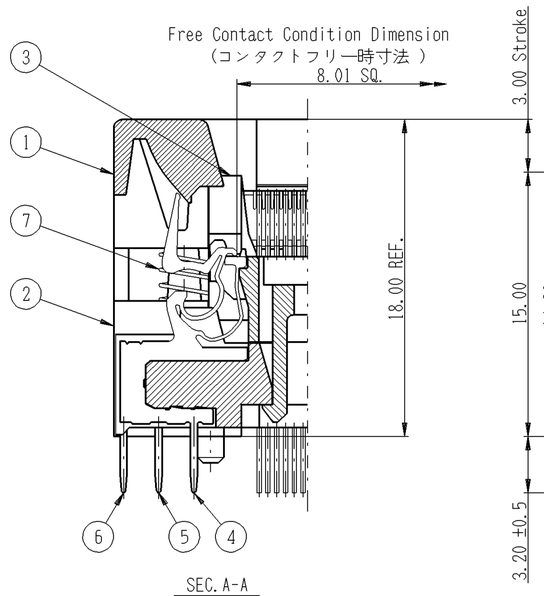

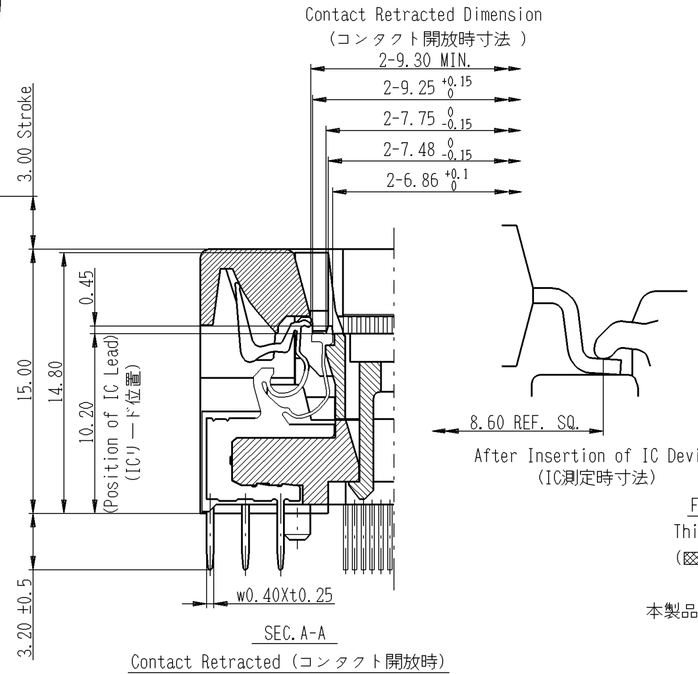

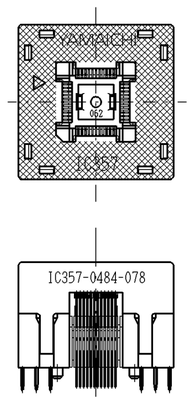

Full Stroke Condition Drawing(S=FREE)
This Device Can Be Pressed On The Hatched
(▨) Areas Shown In The Drawing Above
フルストローク時状態図
本製品は、上図の▨印部分を押して使用のこと。

部品番号 ITEM	部品名 DESCRIPTION	個数 QTY.	材質・寸度 MATERIAL	記事 CONTENT
7	COIL SPRING K5128	4	SUS DIA. 0.20	KS SANGYO No. 5128
6	CT4048 -C	16	BeCu t0.25	Ni-Au PL. (CLASS BF)
5	CT4048 -B	16		
4	CT4048 -A	16		
3	IC357-0484-062 #LB	1	PES(GF)	BLACK
2	IC357-0484-009P #IN-B	1	PES(GF)	BLACK
1	IC357-0484-009 #IN-A	1	PES(GF)	BLACK

指定外寸法公差 TOLERANCES ±0.3
Unless Otherwise Specified

山一電機株式会社
YAMAICHI ELECTRONICS Co.,Ltd.

尺度 SCALE	4/1	承認 APP.	承認 APP.	検図 CHK.	製図 DRW.	設計 DSGN.
単位 DIMENSION	mm	'08・6・10	'08・6・10	'08・6・10	'08・6・10	'08・6・10
三角図法 3RD. ANGLE PROJECTION		N. Kawamura	H. Sagano	Y. Nishiyama	M. Sasaki	M. Sasaki

分類 (CLASS): QFP-pitch0.50-48Pin
名称 (TITLE): IC357-0484-078
図番 (DRW. NO.): A108755-001
Sheet No. / REV. B

A2-ED005-01-07