年	月	日	更正者	校正記事	符號
91	/5	/30	Danny	Increased thread length 1.0mm more.	1

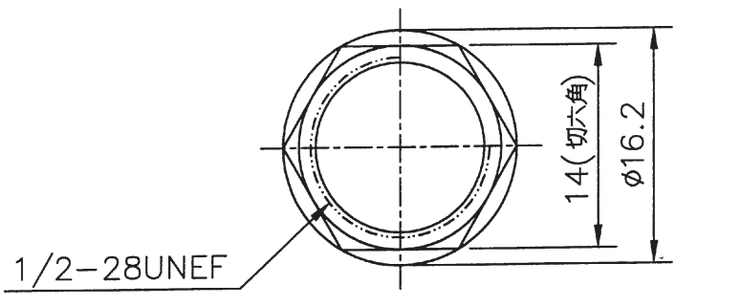

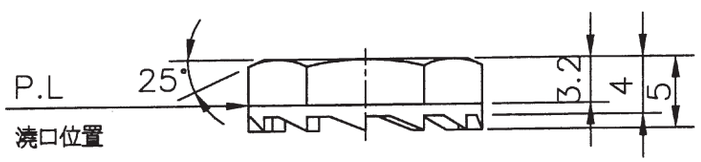

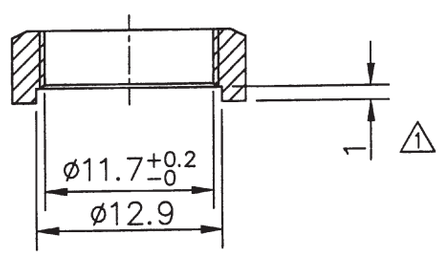

Standard thread data
OD=12.7mm
ID=11.72mm
h=0.49
θ=60°

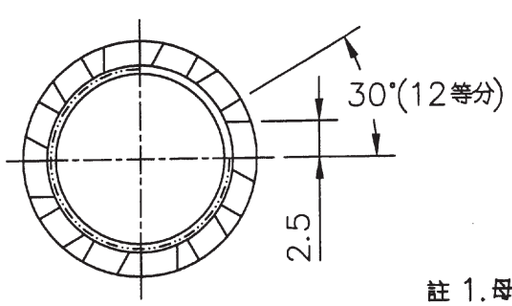

Scale 1:1

註 1. 母模脫模角, 單邊1°max.
2. 正常轉角R0.2mm.
3. 外觀面, 霧面處理, 不可有毛邊.
4. 分模面及澆口位置依圖面指定.

10	六角螺帽		1	POM 黑色							
編號	零件名稱		數量	材質規格					加工處理	備註	
設計			◎ 同心度	⊥ 垂直度	∠ 傾斜度	一般加工公差 (mm)				品名	保險絲座
製圖	吳榮堂	83 12 21	// 平行度	⏥ 真平度	⌯ 偏轉度	4以下	±0.1	63-250		品號	R3-11
校對			○ 真圓度	⌭ 真直度	⌭ 圓柱度	4-16	±0.2	250以上			
核準	李孝輝	5 10 22	第三角法	單位 mm	比例 2:1	16-63	±0.2	角度公差	±2°	圖號	R3-11-10
舊檔號碼			新進工業股份有限公司							檔案號碼	R3-11-10
請勿實測圖面										採購規範	