LK-Nr. LK-NO.	WABCO-Nr. WABCO-NO.	Kammer geöffnet CARITY OPEN	Farbe* COLOR	Index INDEX
1 04 00 59190 1	894 101 743 4	2 und 3	schwarz BLACK	01
1 04 00 59190 2	894 101 744.4	1 und 3	natur NATURE	01

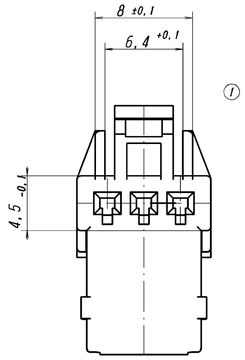

SCHNITT: C-C

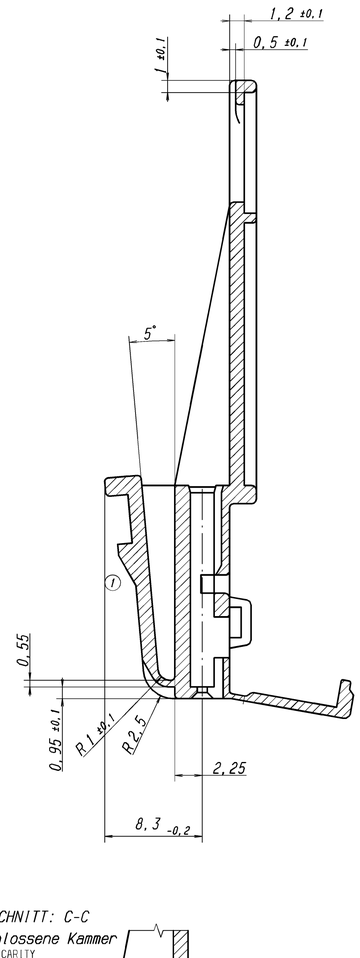

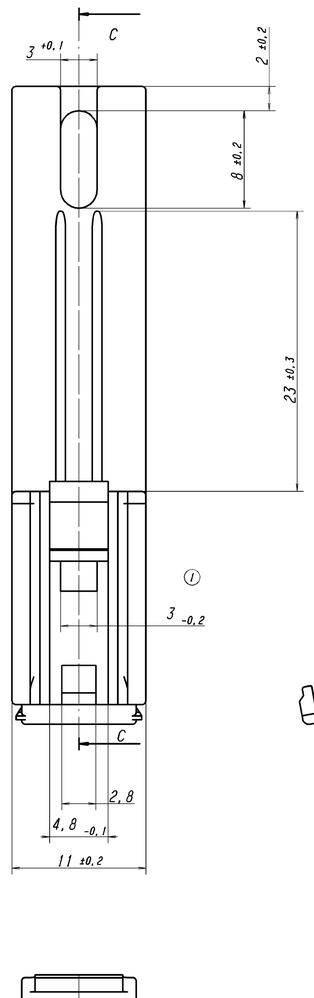

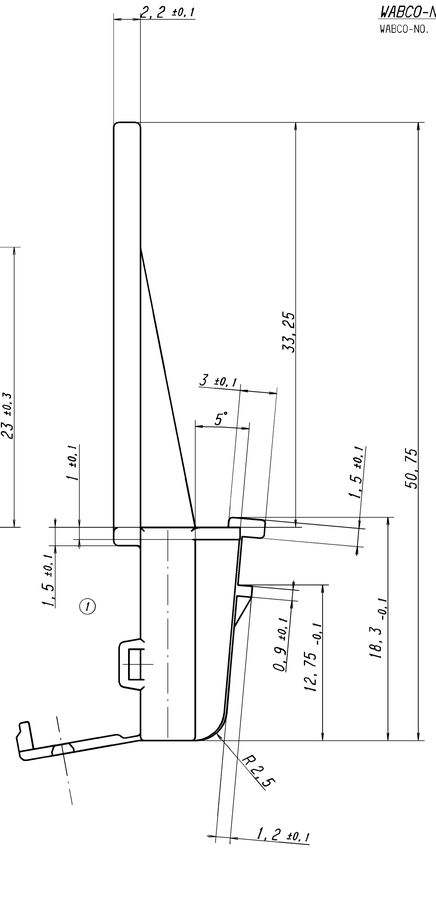

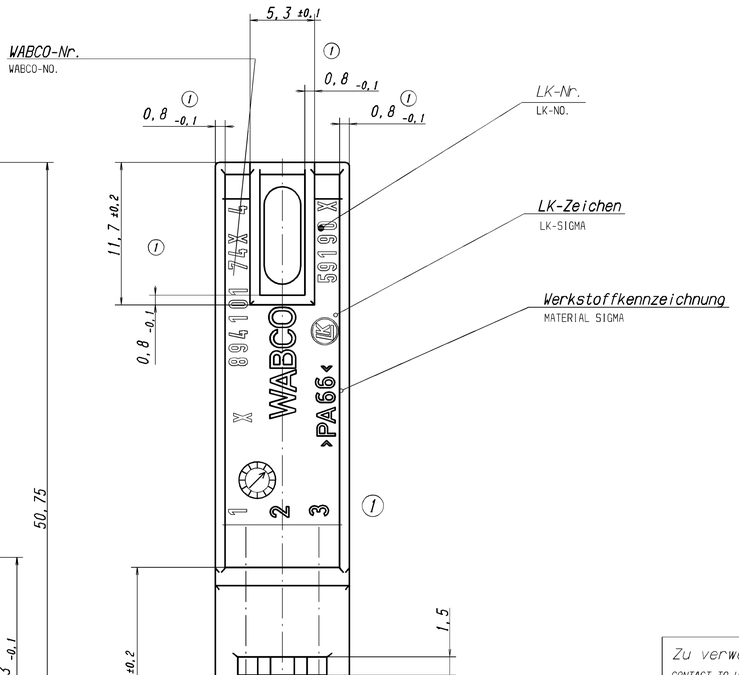

M 1 : 1

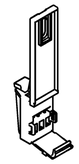

SCHNITT: C-C
Geschlossene Kammer
CLOSED CARITY

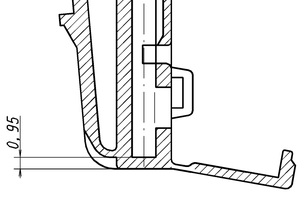

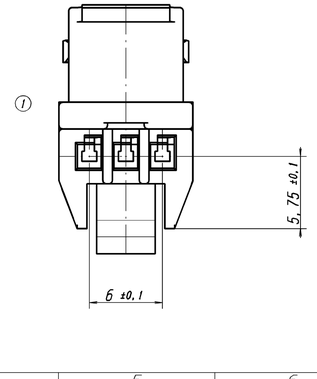

Zu verwendender Kontakt MLK 1,2 : 2 21 00 49977 0
CONTACT TO USE

Änderungen nur mit Zustimmung von Fa. WABCO
CHANGES ONLY WITH APPROVAL OF WABCO

Änderungen, die dem technischen Fortschritt dienen, behalten wir uns vor !
CHANGES BASED ON TECHNICAL PROGRESS ARE IN THE DECISION OF THE MANUFACTURER !

Einzelheiten der Ausführung bleiben dem Hersteller überlassen!
THE MANUFACTORER CAN CHANGE DETAILS OF THE DESIGN !

Maßgebend ist der deutsche Text !
GERMAN TEXT IS VALID !

Maßliche sowie darstellerische Abweichungen gegenüber Detailzeichnung(en) sind zu vernachlässigen. Maße der Detailzeichnung(en) haben Vorrang.
DIMENSIONS GIVEN ON DETAILDRAWING ARE VALID. DIMENSIONS OR ILLUSTRATIONS HERE WHICH ARE DIFFERENT FROM DETAIL DRAWING CAN BE IGNORED.

Nicht bemasste Radien: R=0.3-0.5
UNDIMENSIONED RADII

Formteilungsgrat
PART LINE
Formteilungsversatz
SPLT LINE

+0.1 +0.2 +0.05

LK-Bestellnummer 1 04 00 59190 1 oder 2

Änd. Index	Änd. Grp.	Änderungsnummer Change-No.	Änderung Modification/Chg-Note	Datum Date	Name Name
--	01	C002080A	Griff und Clips modifiziert.	06.10.06	HOL
			Div. Maße entf. Anp. an Wabco2q		
--	--	--	Freigabe R 3664	09.11.99	Bo.

3D-Daten: (X) SOLID ( ) FLÄCHEN — CA-Nr.: K HOL / 19900591900.0001

Darf nicht manuell geändert werden / May not be changed manually — Projektionsmethode / First Angle Projection

	Datum Date	Name Name
Erstellt Drawn	02.11.99	HOLLE
Geprüft Checked	02.11.99	Buhle
Norm Appr.	09.11.99	Böckmann

KOSTAL Kontakt Systeme GmbH
Wiesenstraße 47
Lüdenscheid

Projekt-Nr. / Project-No.: PDE.00287.11

D-Pflicht Dokumentation

Schutzvermerk nach LK 0025 beachten — All rights reserved see LK 0025

Maßstab / Scale: 4 : 1 (1:1)
Oberfläche / Surface Coating: VDI 3400/27
Allgemeintoleranz / General Tolerance: ± 0,5° 140 DIN 16901
Halbzeug / Material Form
Werkstoff / Material: PA6.6 (AC30) *
Artikel-Nr. / Article No.: 1 04 00 59190 1 / 2

Dok. nummer / Doc. number: DOC00049645
End stand Rev. level: 01
Klassifikation / Classification: C
Dok. typ / Doc. type: C
Benennung / Title: RECTACLE HOUSING
Steckhülsengeh. 3-pol
Artikel-Nr. / Part No.:
End stand Rev. level:
Blatt Nr. / Sheet No.: 1 von 1

Document: DOC00049645 Revision: 0001 Version: EC-No.: C0020807 Owner: holle01 - Plotted by: mclore01 - 06/04/2020 - 18:49:23