DRW. NO. KL-13158 Sheet No. 1

記号×数	変更内容 REVISION DESCRIPTION	承認	検図	担当	年・月・日	変更通知書番号
3 × 3	寸法変更	佐々木		滝沢	'94・12・7	――
2 × 6	端子長さ変更（旧5.20）	佐々木		高橋	'95・3・31	技95-0495
3 × 5	部品変更及び誤記訂正	坪田		小堀	'97・5・26	技97-1226
1 × 1	Redrawn	Y. Kato	H. Watanabe	H. Iwase	'07・8・8	M114096
1 ×					' ・ ・	

Please consult factory to verify latest revision N070831

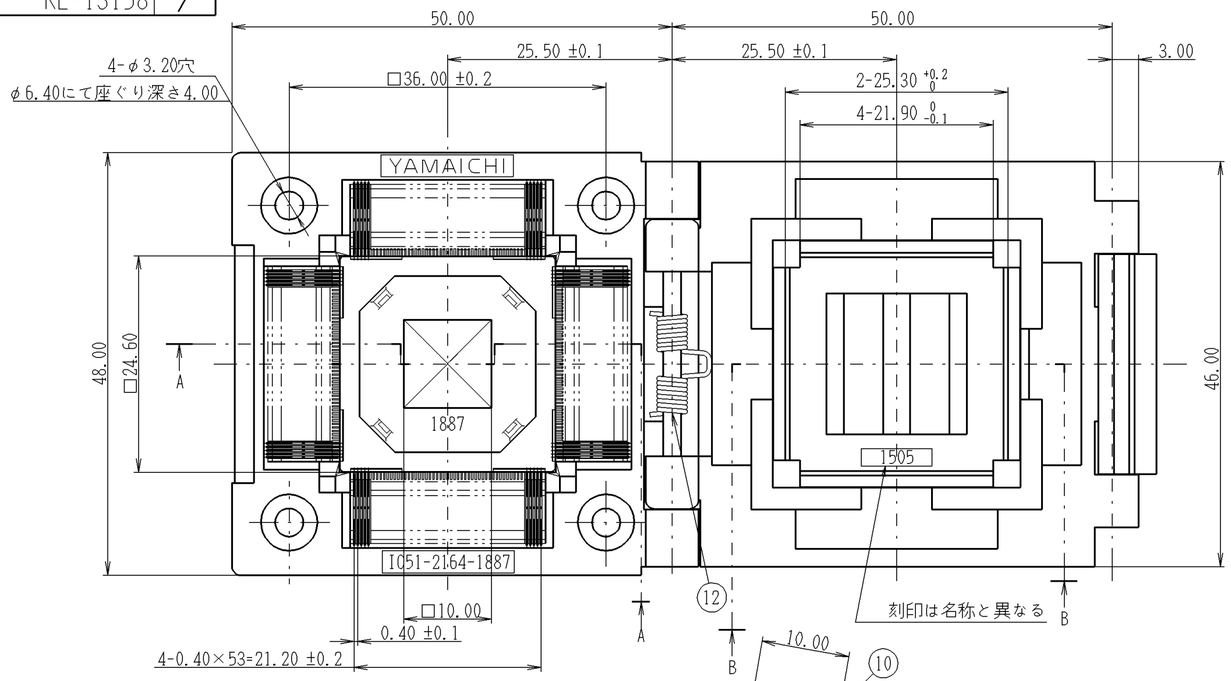

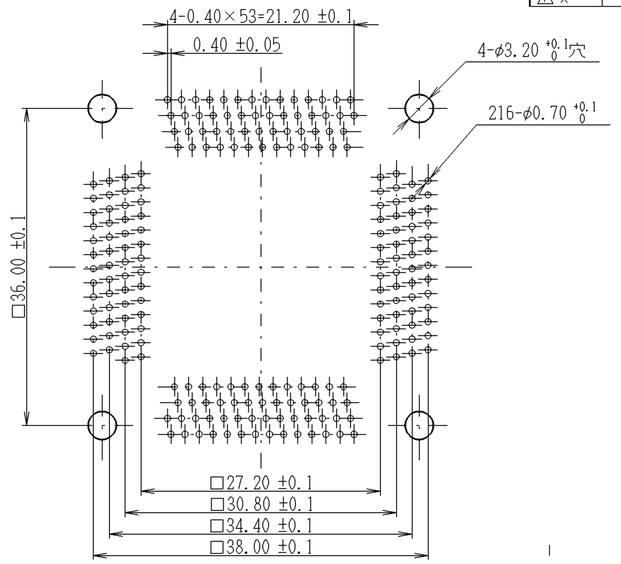

プリント板穴あけ寸法図
(表面より透視)

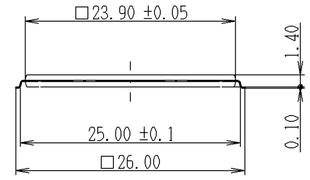

適合IC参考図

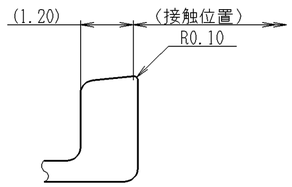

接触位置詳細図(S=10/1)

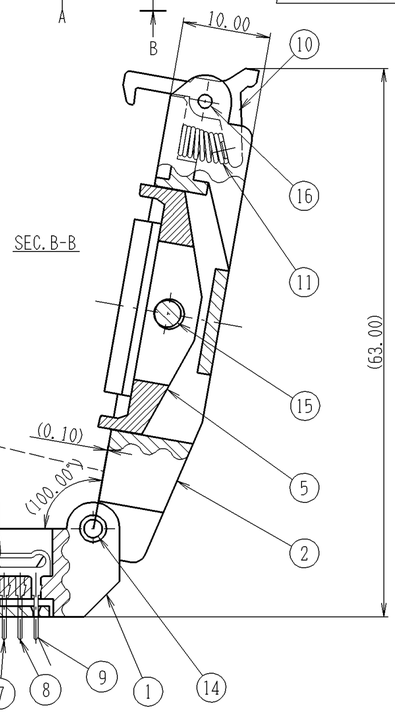

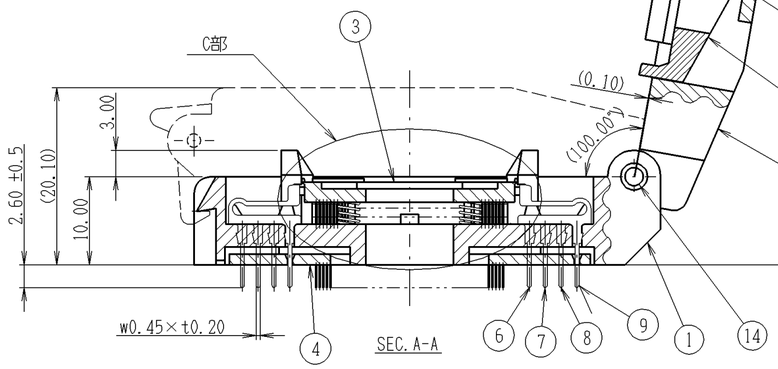

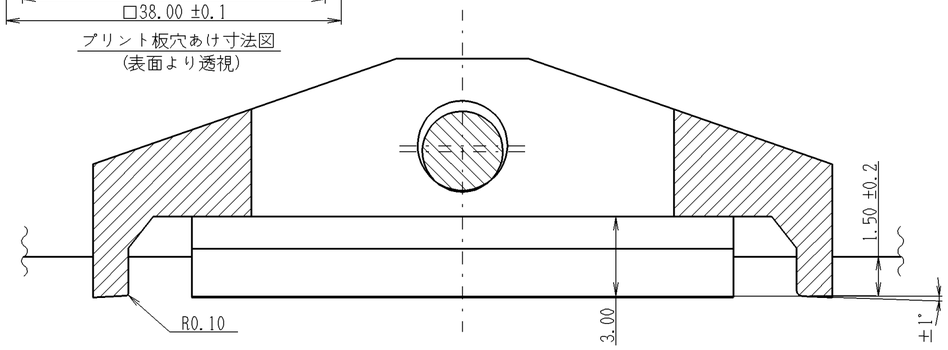

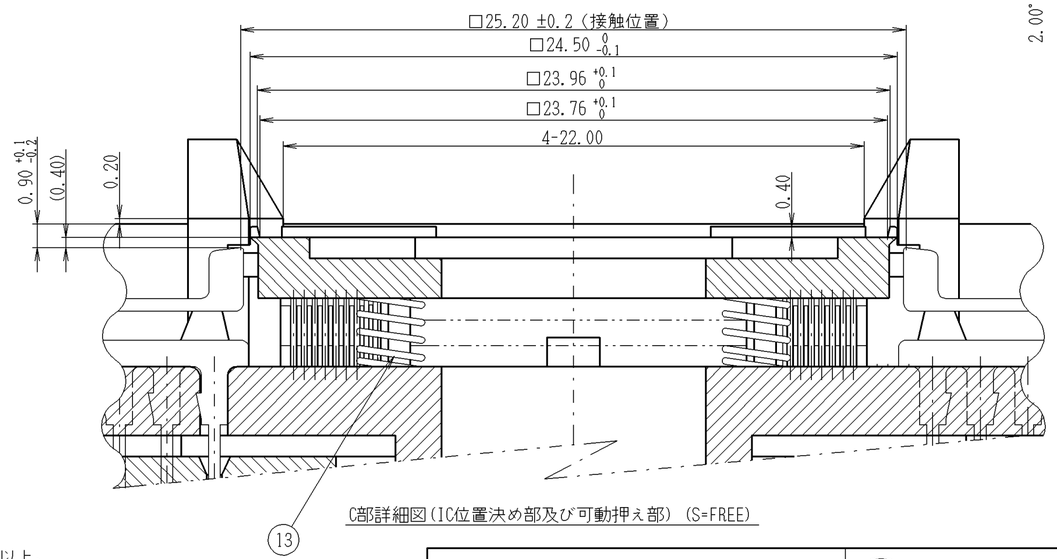

C部詳細図(IC位置決め部及び可動押え部) (S=FREE)

部品番号	部品名		個数	材質・寸度	記事	分解図番号
16	Mシャフト	-43	1	BS φ1.50 ℓ=35.0	Niめっき	SL- 7575
15		-66	1	BS φ3.00 ℓ=42.0		
14		-52	1	BS φ2.00 ℓ=45.0		
13	コイルばね	-125	4	SUS φ0.18	――	SM-13212
12		-97	1	SUS φ0.50	――	SM-12795
11		-33	1	SUS φ0.40	――	SM-11709
10	ストッパー74		1	PEI(GF)	黒色	SL-15269
9	コンタクト1849	-D	54	BeCu t0.20	Ni-Au めっき (B級)	SL-21231
8		-C	54			
7		-B	54			
6		-A	54			
5	IC51-1764-1505	可動板	1	PES(GF)	黒色	SL-15320
4	IC51-2164-1887	ロケータ	1	PEI(GF)	黒色	SL-19424
3		位置決め台	1	PEI(GF)	黒色	SL-19423
2	IC51-1604-1350	押え板	1	PES(GF)	黒色	SL-13699
1	IC51-2164-1887	絶縁基板	1	PEI(GF)	黒色	SL-19422

性能

1. 絶縁抵抗　DC100Vで測定し、1.000MΩ以上。
2. 耐電圧　AC100Vを1分間印加して、異常の無いこと。
3. 接触抵抗　測定電流10mA、開放端電圧20mV以下で測定し30mΩ以下のこと。
4. 使用温度　-55°C ～ +170°C
5. 接触力　1Pin当たり最小変位0.3mmにて 25g以上。1Pin当たり最大変位1.0mmにて170g以下。

△1

指定外寸法公差 ±0.3

尺度 SCALE	2/1	承認 APP.	承認 APP.	検図 CHK.	製図 DRW.	設計 DSGN.
単位 DIMENSION	mm	' ・ ・	'97・5・26	'97・5・26	'97・5・26	'93・12・1
三角図法 3RD. ANGLE PROJECTION			坪田	佐々木(真)	小堀	滝沢

山一電機株式会社 YAMAICHI ELECTRONICS Co.,Ltd.

分類 (CLASS) QFP-p0.4-216P

名称 (TITLE) IC51-2164-1887

図番 (DRW. NO.) KL-13158　Sheet No. 1　REV. E

A2-ED005-01-07