DRW. NO. AA-05018 | Sheet No. 1

記号×数	変更内容 REVISION DESCRIPTION	承認	検図	担当	年・月・日	変更通知書番号
6 × 2	Redrawn	N. kawamura		M. kawano	'97・1・6	技97-0003
3 × 3	Redrawn	N. kawamura		N. kawamura	'97・11・13	技97-2631
2 × 8	Redrawn	H. Sagano	H. Sato	K. Kitashima	'10・11・19	M122059
5 × 1	Redrawn	H. Sagano	H. Sato	K. Kitashima	'10・12・27	M122163
4 × 1	Redrawn	H. Sagano	H. Sato	K. Kitashima	11 08 04	M123195

注記 : Note

1. Keep the board trace out of the socket stand off area to avoid trace cut and socket tilting.
   If the trace is needed in socket stand off area,socket must be placed on dummy pad at 4 corner stand off area.
   ソケットスタンドオフエリア内の配線は避けて下さい。断線及びソケットの
   浮き等問題発生の可能性があります。
   やむをえずエリア内に配線する場合は4コーナースタンドオフにダミーパッド設ける等
   配線部に負荷が掛からないよう注意願います。

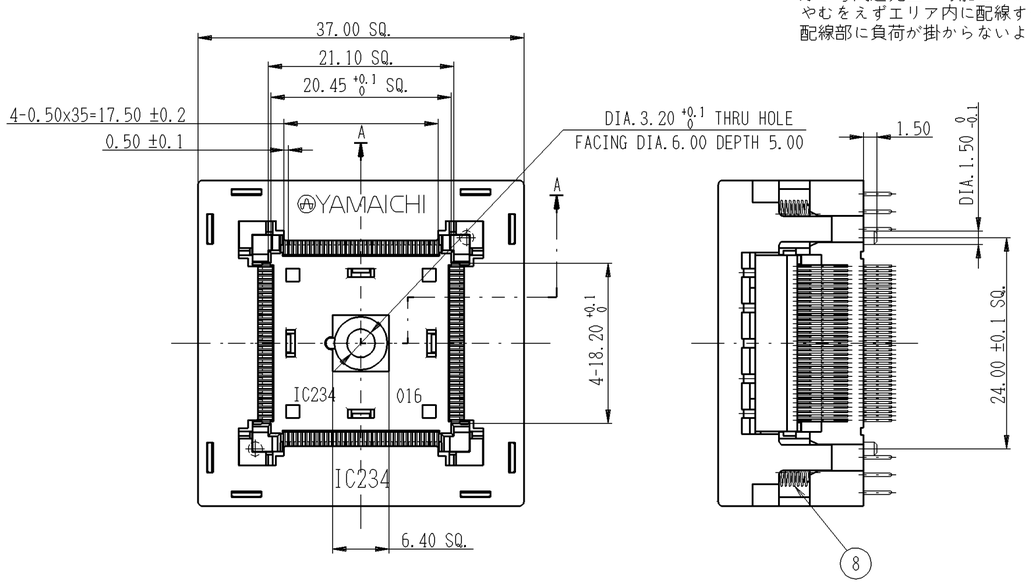

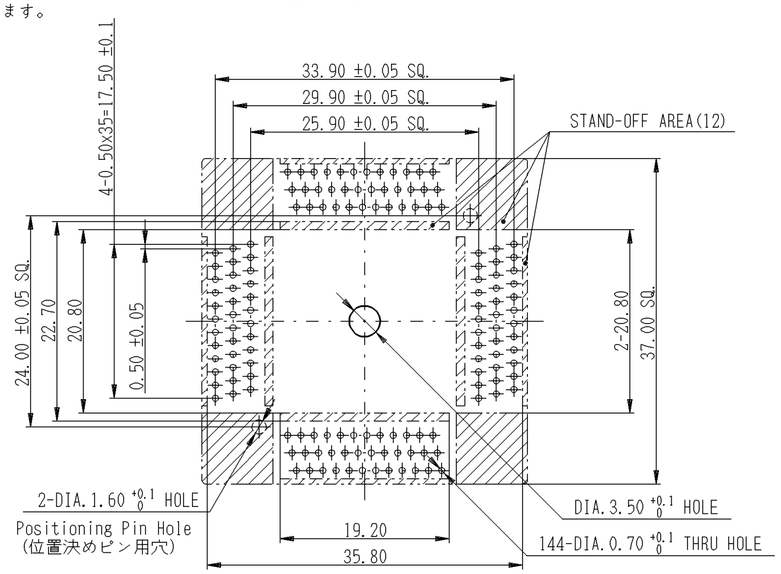

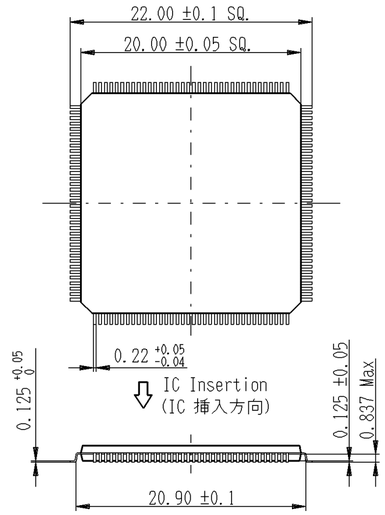

IC Device Dimensions (S=FREE)
(Reference Drawing)
適合IC外形図（参考図）

△4 P.C.BOARD HOLE PATTERN
Pattern shown looking down through top of socket.
プリント板穴あけ寸法(表面より透視)

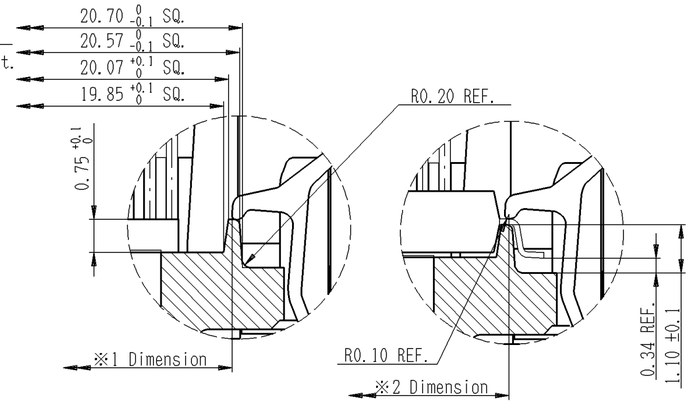

Contact Tip Detail(S=10/1)
接触部詳細図

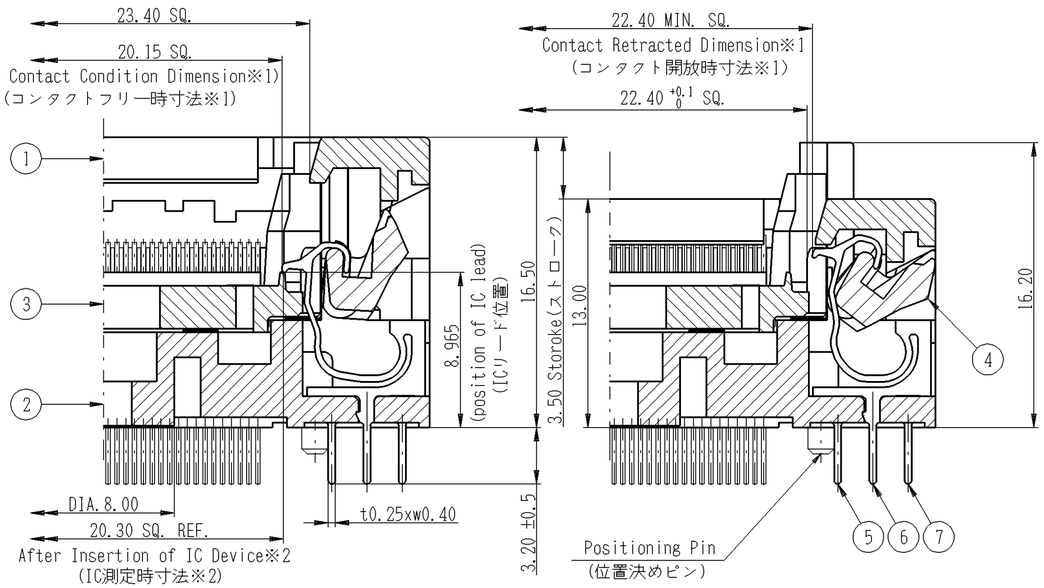

SEC.A-A(S=4/1)

SEC.A-A(S=4/1)
View of Contact Before IC Insertion
コンタクト開放時

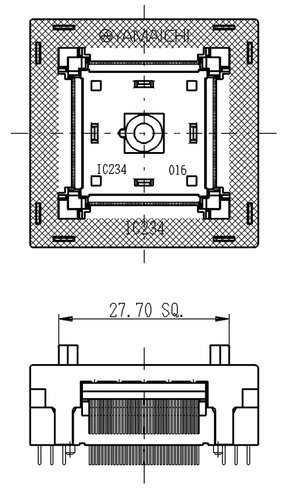

Full Stroke Condition Drawing
※ This Device Can Be Pressed On The Hatched (▨) Areas Shown In The Drawing Above
フルストローク時状態図

※本製品は、上図の▨印部分を押して使用のこと。

性 能： Performance

1. 絶縁抵抗 : Insulation Resistance
   1,000Mohm min. at DC100V.
2. 耐電圧 : Dielectric withstanding Voltage
   For 1 minute at AC100V.
3. 接触抵抗 : Contact Resistance
   30mohm max. at 10mA and 20mV max.
4. 使用温度 : Operation Temperature
   -40deg.C - +150deg.C
5. 接触力 : Contact Force
   20gf - 80gf Per Pin.
6. 寿命 :Life Span
   10000 Times(mechanical)
7. 操作力 : Operation Force
   4.7kgf Max

部品番号 ITEM	部品名 DESCRIPTION	個数 QNT.	材質・寸度 MATERIAL	記事 CONTENT	分解図番号 PART IDENT
8	COIL SPRING K5128 コイルばね	4	SUS DIA. 0.20	KS産業製 PART No.5128 Standard Product	
7	-C	48	BeCu t0.25	Ni-Au PL. CLASS BF	SL-21097
6	コンタクト 1834 -B	48			
5	Contact -A	48			
4	IC234-007#LV	4	PEI (GF)	BLACK 黒色	SL-21225
3	IC234-016#SD	1	PEI (GF)	BLACK 黒色	AB-05019
2	IC234-1444-007*#IN-B	1	PEI (GF)	BLACK 黒色	SL-21223
1	IC234-1444-007 #IN-A	1	PEI (GF)	BLACK 黒色	SL-21222

Please consult factory to verify latest revision
N110815

Ordering Code 名称構成

Type Name 製品名称	Positioning Pin 位置決めピン
IC234-1444-016N	Without 無
IC234-1444-016P	With 有

指定外寸法公差 TOLERANCES ±0.3
Unless otherwise specified

尺度 SCALE	2/1	承認 APP.	承認 APP.	検図 CHK.	製図 DRW.	設計 DSGN.
単位 DIMENSION	mm		'97・11・13	'97・11・13	'97・11・13	'96・6・28
三角図法 3RD.ANGLE PROJECTION			N. kawamura	Y. kato	N. kawamura	M. kawano

山一電機株式会社
YAMAICHI ELECTRONICS Co.,Ltd.

分類 (CLASS) QFP-p0.50-144P

名称 (TITLE) IC234-1444-016*

図番 (DRW.NO.) AA-05018 | Sheet No. 1 | REV. H

A2-ED005-01-07