Alle Rechte vorbehalten/ *All rights reserved*

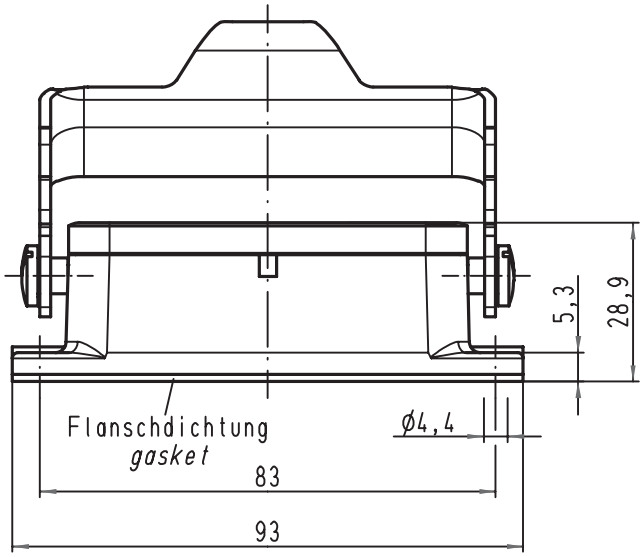

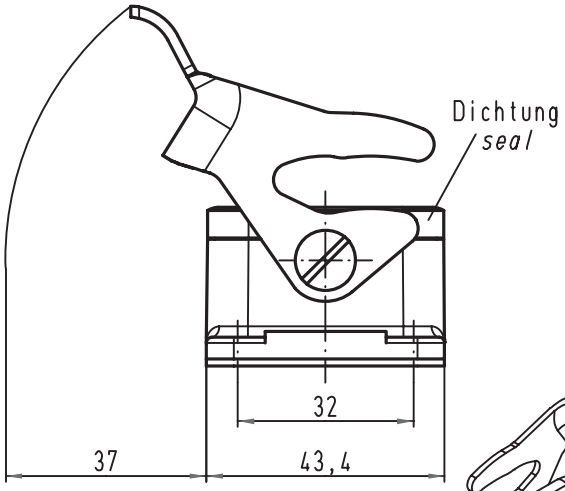

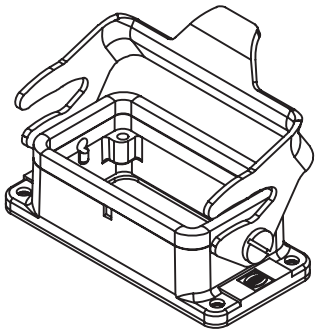

1:2 Montageausschnitt
panel cut out

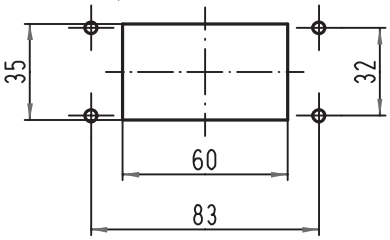

All Dimensions in mm Original Size DIN A 4			Techn. Character.				Nicht tolerierte Maße/ *Free size tolerances*
				Dat.	Name	Maßstab/ *Scale*	Han 10B-agg-LB Anbaugehäuse *housing bulkhead mounting*
			Detail.	28.09.09	Spr	1:1	
			Insp.		Be		
			Stand.				
			HARTING Electric GmbH & Co. KG D-32339 Espelkamp				TB 09 30 010 0305ML
A							Sub. TB 09 30 010 0305ML v. 12.09.02
Mod.	Dat.	Name					Blatt/ *page*