REPERE *ITEM*	QUANTITE *QUANTITY*	DESIGNATION *DESCRIPTION*	MATIERE *MATERIAL*	ETAT SURFACE *SURFACE FINISH*	COULEUR *COLOR*	POIDS (kg ± 10%) *WEIGHT (kg ± 10%)*
1	1	CORPS *PIN BODY*	CuPb1P (CW113C)-R300	3-9 µm Ag with passivation	--	VOIR TABLEAU DES CONTACTS *SEE TABLE OF CONTACT*
2	1	CAPUCHON *CAP*	PA 46-GF 30	--	NOIR *BLACK* RAL 9011	0.00022
3	1	INSERT ECROU *INSERT NUT*	11SMnPb37	ZnNi 5-15 µm performa 280-5	--	0.00183
4	1	JOINT TORIQUE *O-RING SEAL*	LR40 Shore A	--	NOIR *BLACK* RAL 9011	0.00007

DWG STATUS DATE	STG	REV	N/P	CHG	ZONE	REVISION HISTORY	AUTH	DR	APVD 1	APVD 2
24MY24	R	01	AA			FILE TRANSLATED FROM MVL TO NX		A.DAS	L.DOM	A.ELM

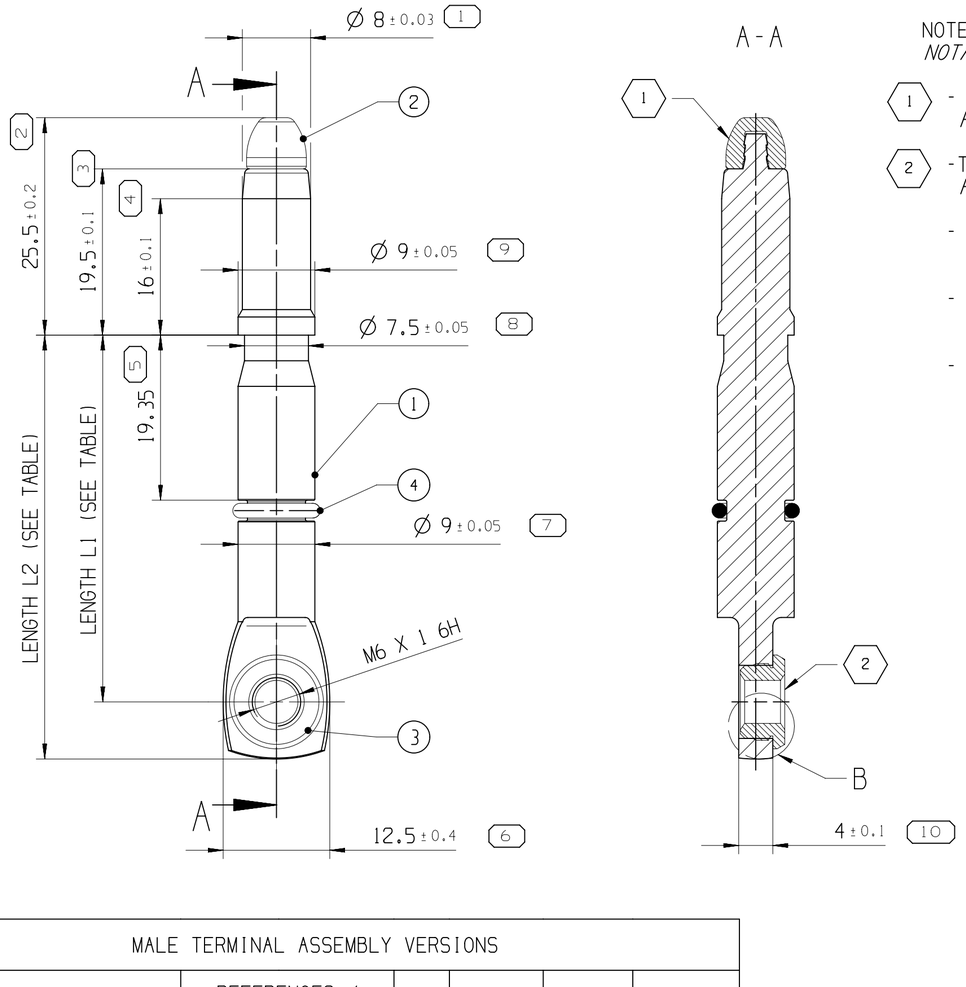

NOTE :
NOTA:

(1) - EFFORT D'ARRACHEMENT DU CAPUCHON : F > 60N
RETENTION FORCE OF THE CAP : F > 60N

(2) -TENUE DE L'INSERT A L'ARRACHEMENT : F > 100N
RETENTION FORCE OF THE NUT : F > 100N

- TENUE DE L'INSERT AU COUPLE DE SERRAGE : 12Nm MINI
INSERT NUT TORQUE RESISTANCE : 12Nm MINI

- RAYON NON COTE: R=0.2
UNSPECIFIED RADIUS: R=0.2

- BAVURE HAUTEUR < 0.03
BURR HEIGHT < 0.03

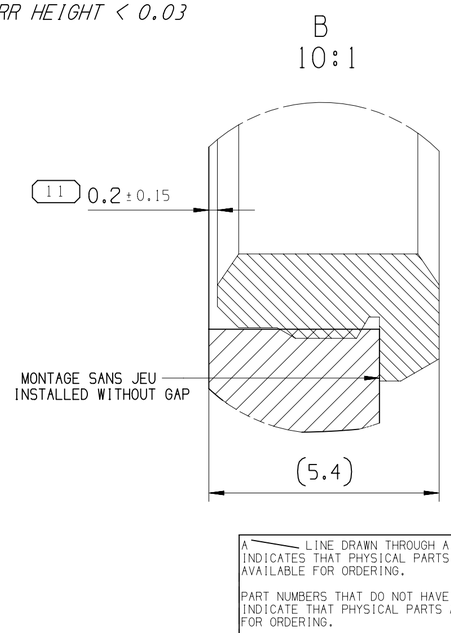

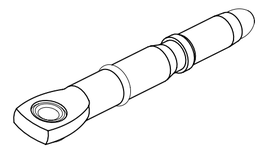

1:1

MALE TERMINAL ASSEMBLY VERSIONS

DESIGNATION *TITLE*	REFERENCES / *PART NUMBER* FCI	APTIV	Ind. *REV.*	LENGTH L1 ±0.2	LENGTH L2 ±0.3	MASSE WEIGHT (Kg ±10%
MALE TERMINAL ASSEMBLY GENERIC STANDARD VERSION	F076600	33512193	01	43.0	49.7	0.033
MALE TERMINAL ASSEMBLY GENERIC VERSION 1	F176600	33511746	02	65.0	71.7	0.045
MALE TERMINAL ASSEMBLY GENERIC VERSION 2	F276600	33511747	02	89.0	95.7	0.058
MALE TERMINAL ASSEMBLY GENERIC VERSION 3	F376600	33523883	02	44.5	51.2	0.034

(12) (13)

A ——— LINE DRAWN THROUGH A PART NUMBER INDICATES THAT PHYSICAL PARTS ARE NOT AVAILABLE FOR ORDERING.

PART NUMBERS THAT DO NOT HAVE A LINE PRESENT INDICATE THAT PHYSICAL PARTS ARE AVAILABLE FOR ORDERING.

CONTACT APTIV SALES TO ASSURE AVAILABILITY OF PARTS.

LA LIGNE ——— TRACÉE SUR LA RÉFÉRENCE PIÈCE INDIQUE QUE LA PIÈCE N'EST PAS DISPONIBLE À LA COMMANDE.

LES RÉFÉRENCES PIÈCES QUI NE SONT PAS BARRÉES INDIQUENT QUE CELLES-CI SONT DISPONIBLES PHYSIQUEMENT POUR ÊTRE COMMANDÉES.

CONTACTER LE SERVICE COMMERCIAL DE APTIV POUR S'ASSURER DE LA DISPONIBILITÉ DES PIÈCES

SHARP CORNER TOLERANCE

DIM TO CHECK COTES A VERIFIER / ( ) DIM FOR HELP COTES POUR INFO / THEORETIC DIM COTES THEORIQUES	DIMENSIONAL RANGE (MM)		CHART D
	FROM	0	>12
	TO	12	
	TOLERANCE UNLESS OTHERWISE SPECIFIED		
		±0.1	±0.2
	ANGULAR TOLERANCE ±2°		

DWG TYP
PART DRAWING

WEIGHT (GR)
VOIR NOTE/SEE TABLE

VOLUME (CM³)
--

ROUTING
--

DISTR CODE
D

UNLESS OTHERWISE SPECIFIED

GENERAL TOLERANCES ACCORDING TO:

VOIR NOTES
SEE NOTES

GD&T ACCORDING TO:

-

REFERENCE

FIRST ANGLE PROJECTION

DO NOT SCALE

USE MATH DATA

CAD NX

•APTIV•

CONNECTION SYSTEMS
Chennai, India

COPYRIGHT 2012 APTIV. ALL RIGHTS RESERVED.

THIS DRAWING IS THE PROPERTY OF APTIV AND CONTAINS APTIV CONFIDENTIAL INFORMATION. THE REPRODUCTION, DISTRIBUTION AND UTILIZATION OF THIS DOCUMENT OR ITS RELATED CAD MATH DATA, AS WELL AS COMMUNICATION OF ANY CONTENT TO OTHERS, WITHOUT EXPRESS AUTHORIZATION, IS PROHIBITED.

CE PLAN EST LE PROPRIETE DE APTIV ET CONTIENT DES INFORMATIONS APTIV CONFIDENTIELLES. LA REPRODUCTION, LA DISTRIBUTION ET L'UTILISATION DE CE DOCUMENT OU DE SES DONNÉES MATHÉMATIQUES CAO, AINSI QUE LA COMMUNICATION DE TOUT CONTENU À AUTRUI, SANS AUTORISATION EXPRESSE EST INTERDITE.

		DATE
DR	Peter NUETZEL	02N009
APVD1	L DOMERGUE	20AP12
APVD2	Claude CASSES	20AP12
APVD3	Patrice CAPPE	23AP12
APVD4		
APVD5		

SUBSTANCES OF CONCERN AND RECYCLED CONTENT PER APTIV 1094900I POTENTIELL GEFAEHRLICHE STOFFE UND REZYKLATANTEIL GEMAESS APTIV 1094900I

MATERIAL
VOIR NOTES
SEE TABLE

DRAWING NAME
RCS 800 GENERIC

MALE TERMINAL

DRAWING NUMBER
33521876

SIZE	SCALE	FRAME NO	SHEET NO	STG	REV	N/P
A2	2:1	1 OF 1	1 OF 1	R	01	AA

User: 901075
Part: 33521876-CUS01-S01/01AA Date: 28-May-24 Time: 17:21:36
901075,05282024,11:50,176pages,nor