DESIGNATED CHARACTERISTICS						QCI	KPC
4		LAST NO USED		K OR Q IN SYMBOL INDICATES CHECKPOINT	FIT/FUNCTION	CI	FF
0	4	TOTAL ON DRAWING			SAFETY/COMPLIANCE		SC
KPC NO	QCI NO	TYPE	DESCRIPTION	RATIONALE	ZONE	SH	PTS
	1	CI	INTERFACE WIDTH	FUNCTION	J15	1	1
	2	CI	INTERFACE THICKNESS	FUNCTION	J10	1	1

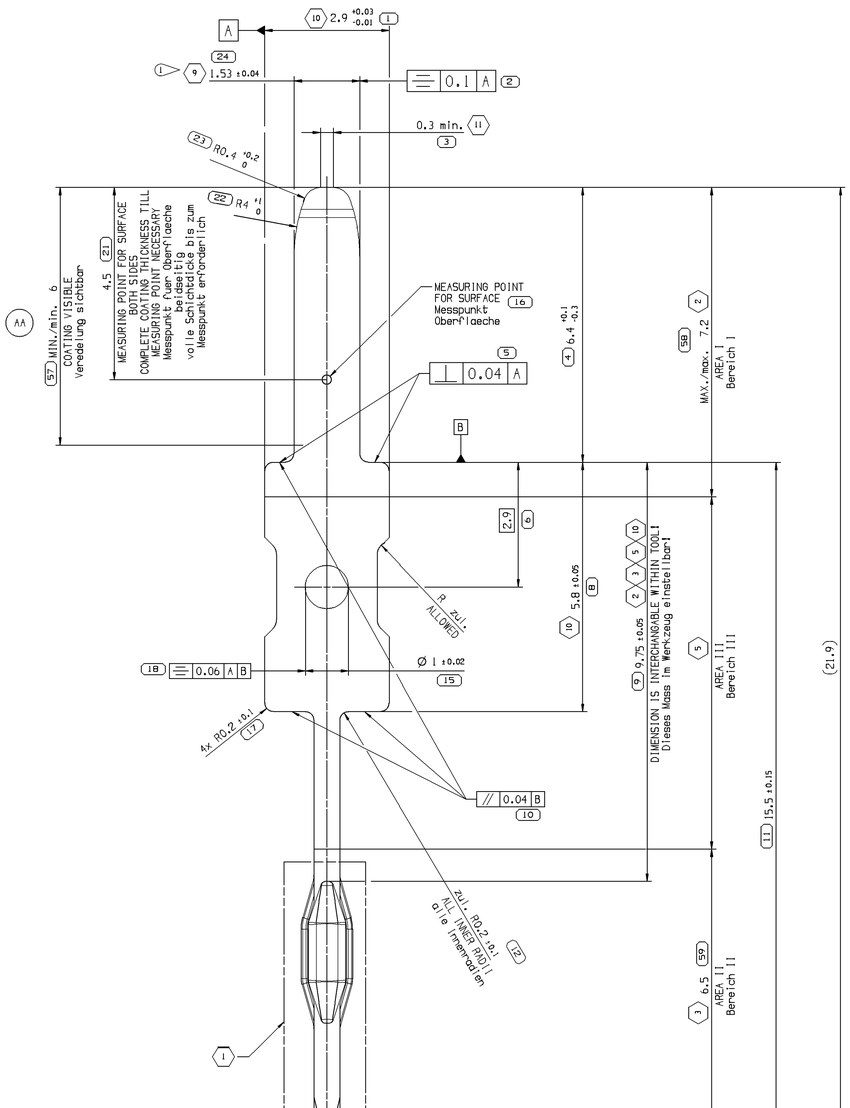

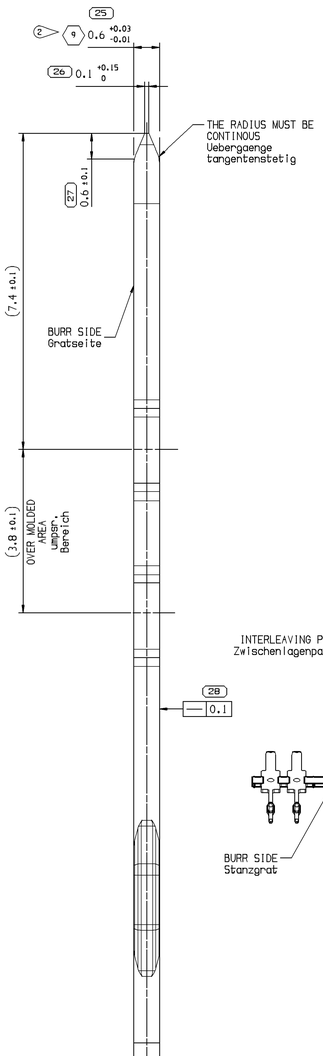

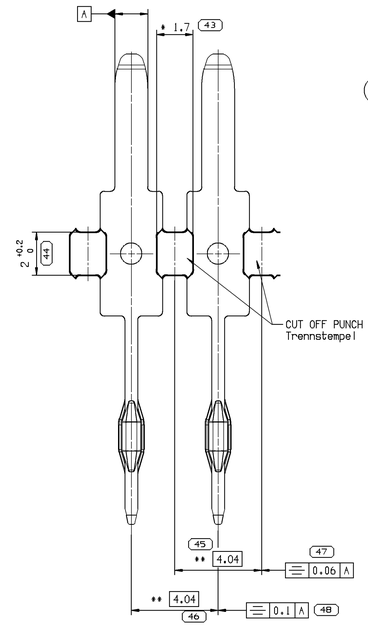

DELIVERY CONDITION
DEREELING DIRECTION AFTER PLATING TO ASSEMBLY LINE
Anlieferungszustand
Abspulrichtung nach dem Galvanisieren zum Montageautomat

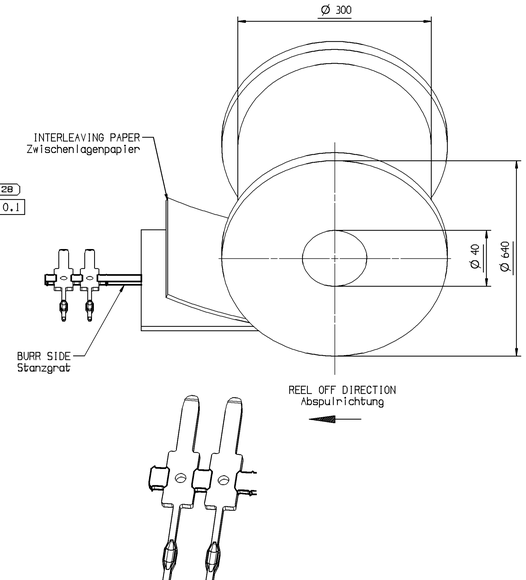

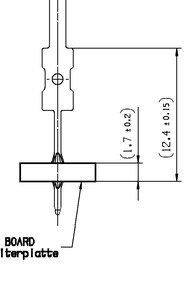

NOTES / Bemerkungen

AA 31	1	PRESSFIT AREA ACC. TO MODEL AND DRAWING NO. MVL 9 909 00 50 PRESSFIT-ZONE MANUFACTURED WITH MASTER DIE DRAWING NO. MVL 9 909 00 32 WITH FOLLOWING DEVIATIONS: UNPLATED PRESSFIT-ZONE: WEB THICKNESS OF PRESSFIT-ZONE 0,044 +0,015 / -0,015 (DIMENSION NO. B6 - MVL 9 909 00 50) PRESS-IN-FORCE : MIN. 80N / MAX. 135N (WITH A MAXIMAL RANGE OF 45N) ULTIMATE-POWER-FORCE: MIN. 45N PLATED PRESSFIT-ZONE: WEB THICKNESS OF PRESSFIT-ZONE 0,044 +0,018 / -0,012 (DIMENSION NO. 31 - MVL 9 909 00 50) PRESS-IN-FORCE : MIN. 80N / MAX. 145N PRESS-OUT-FORCE: MIN. 40N (PRESS OUT OF PCB AFTER 48 HOURS) PRESS-IN INTO TEST PCB IS 400 (PART-NO. 33120785)- NOMINAL HOLE DIAMETER: ROW 1-111 (Ø 1,00 +0,02/-0,01) FOR MULTIPLE CAVITY DIES PRESS-IN-FORCE MAY VARY MAX. 20N FROM ONE CAVITY TO THE OTHER CAVITY. Einpresszone nach Modell und Zeichnungs-Nr. MVL 9 909 00 50 Einpresszone hergestellt mit Normstempel Zeichnungs-Nr. MVL 9 909 00 32 Mit folgenden Abweichungen: Unbeschichtete Einpresszone: Stegdicke in der Einpresszone 0,044 +0,015 / -0,015 (Mass-Nr. B6 - MVL 9 909 00 50) Einpresskraft: min. 80N / max. 135N (mit einem maximalen Bereich von 45N) Endkraft: min. 45N Beschichtete Einpresszone: Stegdicke in der Einpresszone 0,044 +0,018 / -0,012 (Mass-Nr. 31 - MVL 9 909 00 50) Einpresskraft: min. 80N / max. 145N Auspresskraft: min. 40N (Auspressen aus PCB nach 48 Stunden) Einpressen in Testleiterplatte 15400 (Teile-Nr. 33120785) - Nominallochdurchmesser: Reihe 1-111 (Ø 1,00 +0,02/-0,01) Bei mehrfach fallenden Werkzeugen darf die Einpresskraft von Nest zu Nest um max. 20N variieren.
33	2	SURFACE: SEE TABLE Oberflaeche: siehe Tabelle
32	3	SURFACE: SEE TABLE Oberflaeche: siehe Tabelle
34	4	ALL DIMENSIONS ARE INCLUDING PLATING (IF NOT OTHER MENTIONED) Alle Masze einschliesslich Oberflaeche (wenn nicht anders angegeben)
35	5	SURFACE: SEE TABLE Oberflaeche: siehe Tabelle
36	6	PARTS FREE OF BURRS AND METAL SCRAP PARTS FREE OF OIL AND GREASE MISALIGNMENT AND SHARP EDGES NOT ALLOWED IN AREA 2 AND 3 Teile gratfrei, frei von Flitter, losen oder anhaftenden Stanzgraten, Teile frei von Oel und Fett Versatz oder scharfe Kanten im Bereich 2 und 3 nicht zulaessig
37	7	CONTACTS FREE OF DAMAGES Kontakte ohne Beschaedigungen
38	8	UNDIMENSIONED RADII R0.2 Unbemaszte Radien R0.2
	9	SPC SPC
40	10	FUNCTION DIMENSION Funktionsmasz
41	11	( ) ONLY FOR INFORMATION ( ) Nur zur Information
42	12	WITHOUT FCKW, CADMIUM FCKW, Kadmium frei
51	15	MAXIMUM SABRE CURVATURE AT MEASURING LENGTH 200mm IS 0.2mm IN BOTH DIRECTIONS Maximale Saebelkruemmung auf Messlaenge 200mm 0.2mm in beide Richtungen
52	16	ONE TAB-INTERRUPTION ON REEL ALLOWED NO CONNECTING OF TABS WITH SOLDERING OR WELDING ALLOWED. REELS WITH TAB-INTERRUPTION MUST BE MARKED Eine Bandunterbrechung auf der Spule zulaessig. Keine Verbindungsstellen durch Verloeten oder Verschweissen der Bandstuecke zulaessig. Spule mit Bandunterbrechung muessen gekennzeichnet werden
53	17	* DIMENSIONS FOR CUT-OFF PUNCH * Masze fuer Trennstempel
54	18	** CUMULATIVE STEP ERROR: MAXIMUM ±0.08 ABOUT A LENGTH OF 101mm : 25 PITCHES ** Summenteilungsfehler: max. ±0.08 ueber eine Laenge von 101 mm : 25 Teilungen
AA 65	24	DESIGNATED CHARACTERISTICS SEE TABLE. THIS CHARACTERISTICS HAVE TO BE INCLUDED INTO CONTROL PLAN Designierte Merkmale siehe Tabelle. Diese Merkmale muessen im Produktionslenkungsplan berueksichtigt werden.
AA 66	25	CORRESPONDING CONTINENTAL DRAWING : Sn-VERSION : 00.0287-481A.3 Au-VERSION : 28.5816-2400.1 Korrespondierende Continental Zeichnung: Sn-Version : 00.0287-481A.3 Au-Version : 28.5816-2400.1

DWG STATUS						ZONE	REVISION HISTORY	AUTH	DR	APVD 1	APVD 2
DATE	STS	REV	NP	CHG							
14JN16	R	01	AA			L6	DRAWING ON UG NEW DRWG UP DRAWING NUMBER WAS 60101B01 ESD NUMBER WAS 82R0107A ZONE: S7, S8, S9 ADDED NOTE 24, 25 ADDED NOTE NO. 1 REVISED	ECN: 14-01641 -1 12-00320	MY	RS	DH

(2:1)

DWG TYP	PART DRAWING	
WEIGHT (GR)	0.16	DISTR CODE
VOLUME (CM³)	0.018	D
ROUTING		

UNLESS OTHERWISE SPECIFIED

GENERAL TOLERANCES ACCORDING TO: DIN ISO 2768 m

GD&T ACCORDING TO: DIN ISO 1101

A LINE DRAWN THROUGH A PART NUMBER INDICATES THAT PHYSICAL PARTS ARE NOT AVAILABLE FOR ORDERING.

PART NUMBERS THAT DO NOT HAVE A LINE PRESENT INDICATE THAT PHYSICAL PARTS ARE AVAILABLE FOR ORDERING.

CONTACT DELPHI SALES TO ASSURE AVAILABILITY OF PARTS.

MIT EINER LINE DURCHGESTRICHENE PART-NR. GEKENNZEICHNET, DASS DIESE PART-NR. NICHT BESTELLT WERDEN KANN

PART-NR. DIE KEINE LINE ZEIGEN. KENNZEICHNEN DAS TEILE ZUR BESTELLUNG VERFUEGBAR SIND.

FUER VERFUEGBARKEIT DER PARTS DEN EINKAUF VON DELPHI KONTAKTIEREN.

REFERENCE: MVL-60101B01

FIRST ANGLE PROJECTION

DO NOT SCALE

USE MATH DATA

DIM TO CHECK PROFILMASS
DIM FOR HELP HILFSMASSE
THEORETIC DIM THEORE. MASSE

DELPHI

DELPHI PACKARD ELECTRICAL/ELECTRONIC ARCHITECTURE
Nuremberg, Germany

COPYRIGHT 2016 DELPHI CORPORATION AND/OR ITS AFFILIATES.
ALL RIGHTS RESERVED.
REVISED 2016
THIS DRAWING IS THE PROPERTY OF DELPHI CORPORATION AND CONTAINS DELPHI CONFIDENTIAL INFORMATION. THE REPRODUCTION, DISTRIBUTION AND UTILIZATION OF THIS DOCUMENT OR ITS RELATED CAD MATH DATA, AS WELL AS COMMUNICATION OF ANY CONTENT TO OTHERS, WITHOUT EXPRESS AUTHORIZATION, IS PROHIBITED.

DIESE ZEICHNUNG IST EIGENTUM DER FIRMA DELPHI UND ENTHAELT DELPHI VERTRAULICHE INFORMATIONEN. DIE REPRODUKTION, VERTEILUNG UND NUTZUNG DIESES DOKUMENTES ODER DEREN ZUGEHOERIGEN CAD DATEN, ODER AUCH ALS KOMMUNIKATION VON BELIEBIGEN INHALT ZU ANDEREN IST OHNE BERECHTIGUNGSPRUEFUNG DURCH DE DELPHI CORPORATION UNZULAESSIG.

		DATE
DR	M.YOOSUF	12May15
APVD1	R.SPITZNER	14JN16
APVD2	D.HACKBARTH	14JN16
APVD3		
APVD4		
APVD5		

SUBSTANCES OF CONCERN AND RECYCLED CONTENT PER DELPHI 1994V001
POTENTIELL BEFAESTIGTE STOFFE UND RECYKLATANTEIL GEMAESS DELPHI 1994V001

MATERIAL
CuSn4 (70-220 HV (M6798K12)

DRAWING NAME
SIGNAL KONTAKT 1.5×0.6
ER 60 VW
GPC-488

DRAWING NUMBER
33517501

SIZE	SCALE	FRAME NO	SHEET NO	STS	REV	N/P
A0	10:1	1 OF 1	1 OF 2	R	01	AA

PART NAME Teilebezeichnung	PART NUMBER Teilenummer	PART REV. Teileindex	PART NUMBER Teilenummer	PART REV. Teileindex	2 AREA I Bereich I	3 AREA II Bereich II	5 AREA III Bereich III
	MVL		DELPHI				
SIGNAL CONTACT Sn PLATED Signalkontakt Sn veredelt	6 010 18 01	E	33504879	01	1-3µm Sn (PURE TIN) MATT LEAD FREE (M6056221) OVER 1.3-2.2µm Ni (M6056341) 1-3µm Sn (Reinzinn) matt bleifrei (M6056221) ueber 1.3-2.2µm Ni (M6056341)	0.3-1.5µm Sn (PURE TIN) MATT LEAD FREE (M6056252) OVER 1-4µm Ni (M6056353) 0.3-1.5µm Sn (Reinzinn) matt bleifrei (M6056252) ueber 1-4µm Ni (M6056353)	TRANSITION AREA BETWEEN AREA I AND II 0-3µm Sn (PURE TIN) MATT OVER 0.3-4µm Ni Auslaufbereich zwischen Bereich I und II 0-3µm Sn (Reinzinn) matt ueber 0.3-4µm Ni
SIGNAL CONTACT Au PLATED Signalkontakt Au veredelt	-	-	33402951	01	0.8-2µm Au (M6056440) OVER 1-2.2µm Ni (M6056341) 0.8-2µm Au (M6056440) ueber 1-2.2µm Ni (M6056341)	0.3-1.5µm Sn (PURE TIN) MATT LEAD FREE (M6056252) OVER 1-4µm Ni (M6056353) 0.3-1.5µm Sn (Reinzinn) matt bleifrei (M6056252) ueber 1-4µm Ni (M6056353)	0.3-4µm Ni AND TRANSITION AREA FOR Au AND Sn SURFACE 0.3-4µm Ni und Auslaufbereich fuer Au und Sn Oberflaeche