DO NOT SCALE

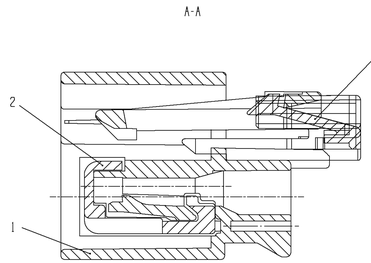

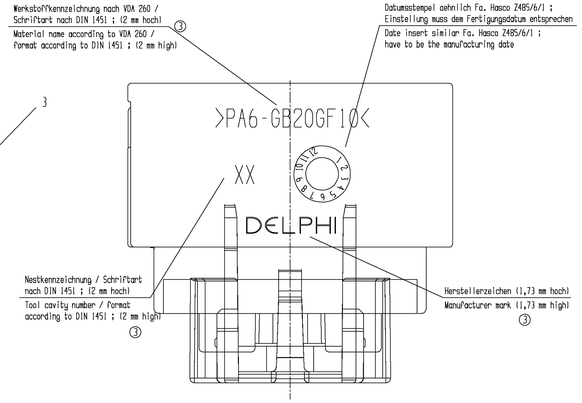

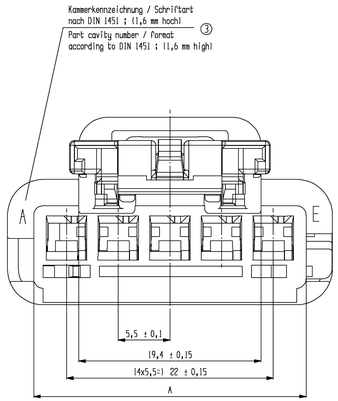

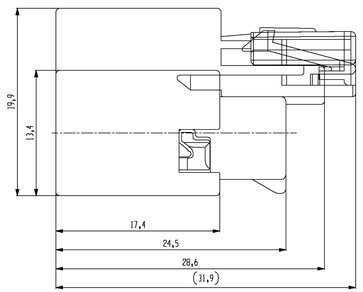

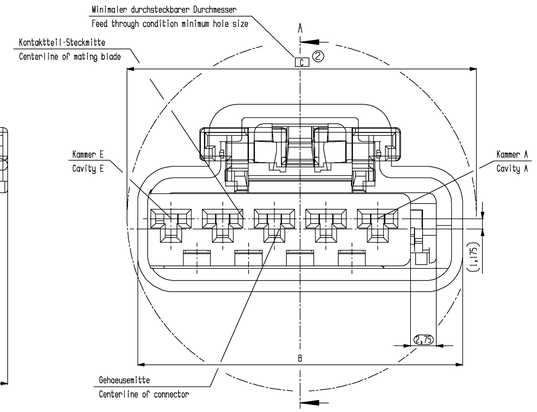

Polzahl /ways	2	3	4	5	6
A	12,5	18	23,5	29	34,5
B	19,4	23,6	29,1	34,6	40,1
C	26	28	32	38	42

Massstab/Scale 2:1

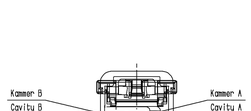

2pol./2 way

Massstab/Scale 2:1

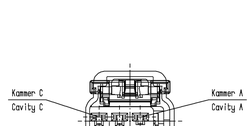

3pol./3 way

Massstab/Scale 2:1

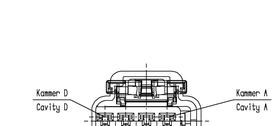

4pol./4 way

Massstab/Scale 2:1

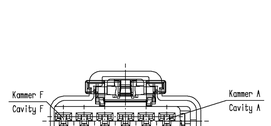

6pol./6 way

Pos.	Zusammenbau und Komponenten Assembly and Components	ID-Nr.: PE-Nr.:	Part-Rev.	Anzahl Amount	Werkstoff? Material	Bemerkung Notes	Flachsteckergehaeuse Mating Connector
-	Flachsteckhuelsengehaeuse 2pol	405545	006	-	- - -	Pos.1: 2; 3 vormontiert	405549
	Receptacle housing 2 way	15326871				Pos. 1: 2; 3 preassembled	15326874
1	Flachsteckhuelsengehaeuse 2pol	405542	- - -	1	PA6 GB20 GF10 H BK	nur montiert lieferbar	- - -
	Receptacle housing 2 way	15326869				shipment: only assembled	- - -
2	Schieber 2pol.	405543	- - -	1	PA6 GB20 GF10 H GY	nur montiert lieferbar	- - -
	Side lock cover 2 way	15326872				shipment: only assembled	- - -
3	Gehaeusesicherung	404310	- - -	1	PA6 GB20 GF10 H GY	nur montiert lieferbar	- - -
	Connector position assurance	15317832				shipment: only assembled	- - -
-	Flachsteckhuelsengehaeuse 3pol	405553	006	-	- - -	Pos.1: 2; 3 vormontiert	405556
	Receptacle housing 3 way	15326878				Pos. 1: 2; 3 preassembled	15326881
1	Flachsteckhuelsengehaeuse 3pol	405550	- - -	1	PA6 GB20 GF10 H BK	nur montiert lieferbar	- - -
	Receptacle housing 3 way	15326876				shipment: only assembled	- - -
2	Schieber 3pol.	405551	- - -	1	PA6 GB20 GF10 H GY	nur montiert lieferbar	- - -
	Side lock cover 3 way	15326879				shipment: only assembled	- - -
3	Gehaeusesicherung	404310	- - -	1	PA6 GB20 GF10 H GY	nur montiert lieferbar	- - -
	Connector position assurance	15317832				shipment: only assembled	- - -
-	Flachsteckhuelsengehaeuse 4pol	405560	006	-	- - -	Pos.1: 2; 3 vormontiert	405564
	Receptacle housing 4 way	15326887				Pos. 1: 2; 3 preassembled	15326890
1	Flachsteckhuelsengehaeuse 4pol	405557	- - -	1	PA6 GB20 GF10 H BK	nur montiert lieferbar	- - -
	Receptacle housing 4 way	15326885				shipment: only assembled	- - -
2	Schieber 4pol.	405558	- - -	1	PA6 GB20 GF10 H GY	nur montiert lieferbar	- - -
	Side lock cover 4 way	15326888				shipment: only assembled	- - -
3	Gehaeusesicherung	404310	- - -	1	PA6 GB20 GF10 H GY	nur montiert lieferbar	- - -
	Connector position assurance	15317832				shipment: only assembled	- - -
-	Flachsteckhuelsengehaeuse 5pol	405568	006	-	- - -	Pos.1: 2; 3 vormontiert	405571
	Receptacle housing 5 way	15326894				Pos. 1: 2; 3 preassembled	15326897
1	Flachsteckhuelsengehaeuse 5pol	405565	- - -	1	PA6 GB20 GF10 H BK	nur montiert lieferbar	- - -
	Receptacle housing 5 way	15326892				shipment: only assembled	- - -
2	Schieber 5pol.	405566	- - -	1	PA6 GB20 GF10 H GY	nur montiert lieferbar	- - -
	Side lock cover 5 way	15326895				shipment: only assembled	- - -
3	Gehaeusesicherung	404310	- - -	1	PA6 GB20 GF10 H GY	nur montiert lieferbar	- - -
	Connector position assurance	15317832				shipment: only assembled	- - -
-	Flachsteckhuelsengehaeuse 6pol	405575	006	-	- - -	Pos.1: 2; 3 vormontiert	405578
	Receptacle housing 6 way	15326901				Pos. 1: 2; 3 preassembled	15326904
1	Flachsteckhuelsengehaeuse 6pol	405572	- - -	1	PA6 GB20 GF10 H BK	nur montiert lieferbar	- - -
	Receptacle housing 6 way	15326899				shipment: only assembled	- - -
2	Schieber 6pol.	405573	- - -	1	PA6 GB20 GF10 H GY	nur montiert lieferbar	- - -
	Side lock cover 6 way	15326902				shipment: only assembled	- - -
3	Gehaeusesicherung	404310	- - -	1	PA6 GB20 GF10 H GY	nur montiert lieferbar	- - -
	Connector position assurance	15317832				shipment: only assembled	- - -

①

Feld Zone	Index Ch.Nr. Index number	Aenderung / Revision	Datum Date	Name	Gepruft/Checked
J7	1	Beschriftungshoehe als Referenzangabe	20.07.00	D.Ing.	R.Koch
J7	1	Changed lettering high to reference	20.07.00	D.Ing.	R.Koch
I8	2	Mass C in theoretisches Mass geaendert	20.07.00	D.Ing.	R.Koch
I8	2	Dim. c changed to theoretic. dim.	20.07.00	D.Ing.	R.Koch
I5	-	Part-Rev. der Einzelkomponenten entfallen	20.07.00	D.Ing.	R.Koch
I5	-	Single Part-Rev. not applicable	20.07.00	D.Ing.	R.Koch

Massstab/Scale 1:1

Weitergabe sowie Vervielfaeltigung dieser Unterlage, Verwertung und Mitteilung ihres Inhaltes ist nicht gestattet, soweit nicht ausdrueklich zugesichert. Zuwiderhandlungen verpflichten zu Schadensersatz. Alle Rechte fuer den Fall der Patenterteilung oder Gebrauchsmustereintragung vorbehalten.
Copying of this document, and giving it to others and the use or communication of the contents thereof, are forbidden without express authority. Offenders are liable to the payment of damages. All rights are reserved in the event of the grant of a patent or the registration of a utility model or design.

DELPHI Automotive Systems
D - 42367 Wuppertal

	1999	Date/Datum	Name
Tech. Angen. by		15.04.	K/Eng
Appr. Checked by		15.04.	R.Koch
Gen.appr. Standard by		22.04.	R.Wis.

Teil Nr.: Part No.: siehe Tabelle - see chart
Werkstoff? Material: siehe Tabelle - see chart

Freiraeume DIN 16901 Ausgabe 1982
Werkstueckkanten nach DIN 6784

Bezeichnung/Title: Flachsteckhuelsengehaeuse 2-6pol. fuer GT 280
Receptacle housing 2-6 way

Massstab/Scale: 5:1 1:1 2:1

Projektionsart/Projection

Zeichnungs-Nr. Drawing No.: 6 3 0 6 . 1 1 5 4 / 0 1 1 0 . . . . . .
Teil Piece: Blatt Page: von Pieces:
Status Drawing type: KZus

Erstellt Part/Replacement Part:
Drawing No.: 1532 6995
Format: A0

Pruefmasse Dim. to check
( ) Hilfsmasse Dim for help
theoretische Masse theoretic. dim.

nicht tolerierte Winkel: ± 3° not toleranced angular: ± 3°

Toleranzgruppe nach DIN 16 901 Tolerance Group to DIN 16 901

Nennmassbereich / Nominal dimension range							
ueber/from	0	3	10	22	40	70	120	200
bis/to	3	10	22	40	70	120	200	400
Allgemeintoleranzen / General tolerance								
	±0,20	±0,25	±0,30	±0,40	±0,50	±0,70	±1,00	±1,90

±0,1 gerundet rounded
±0,2 gerundet rounded

PART DRAWING

CODE NUMBER	DISTR CODE
XXXX	D
AUTH 205342	
DWG DATE 07DE00	

Remarks:

- configuration req. mating connector drawing: 15336383
- mating male connector drawing: 15326998
- typical terminal: 15304712 or equivalent
- standard cavity female:
  unsealed GT 280 F ESD 00150
- no stand out edges admissible in plug direction (like core seal)
- maximum draft angle 0°30'
- raised letters 0,2 mm
- do not use I,O,Q,U as cavity letters

Bemerkungen :

- zugehoerige Aufnahmezeichnung fuer Gerateanschluesse: 15336383
- zugehoerige Flachsteckergehaeusezeichnung: 15326998
- einsetzbares Kontaktteil: 15304712 oder aehnliche
- Flachsteckhuelsen-Normkammer:
  ungedichtet GT 280 F ESD 00150
- in Steckrichtung sind keine hervorstehenden Kanten zulaessig (z.B. Kernabdichtung)
- zulaessige Entformungsschraege max 0°30'
- Schriften und Gravuren 0,2 mm erhaben
- zur Kammerkennzeichnung die Buchstaben I,O,Q,U nicht verwenden.

DELPHI

Datei: kzsclf Part: 15326995.s001.dwfml.0001 Date: 10-Jun-01 Time: 14:28 Measure: