Pos.	Title Benennung	ID - No.	Part No.	Amount Anzahl	Customer No. Kundennummer	Material Werkstoff	Notes Bemerkung
	Receptacle housing 2 way / Flachsteckhuelsengehaeuse 2 pol.	401 561	1534 4914	1	----	PA6.6 BK	----
	Receptacle housing 2 way / Flachsteckhuelsengehaeuse 2 pol.	409 601	1534 3982	1	----	PA6.6 NA	----

7 9 10

Feld Zone	Index Lfd.Nr. Index number	Änderung / Revision	Datum Date	Name	Geprüft Checked
H5	10	Part Nr.1534 4914 war 1204 7662	21.06.99	B.Abid	D.Kob.
H5	9	D.Nr. 401561 war 695452	01.03.99	J.Moch	D.Kob.
H6	7	Tabelle hinzu	19.01.99	J.Moch	D.Kob.
C11	3	Mass 2,5-0,4 war 2,5+/-0,2	19.01.99	J.Moch	D.Kob.
	2	Zeichnung auf CAD neu erstellt	01.09.98	U/Rab.	Seut.
C11	1	Mass 2,5±0,2 war 4,2±0,1	14.06.91	Kunter	

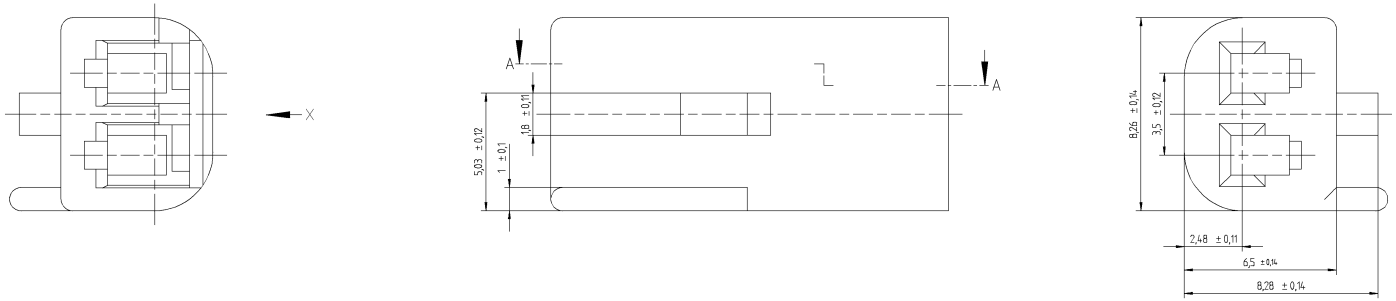

X 90°

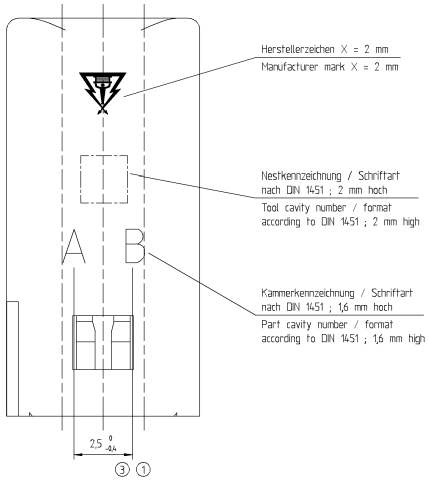

A-A

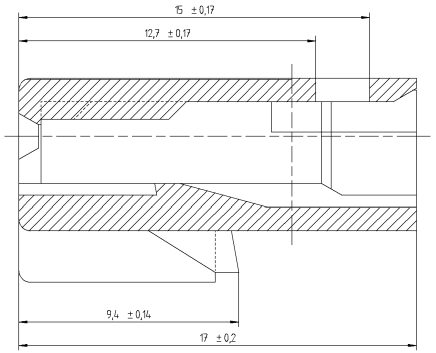

Y 90°

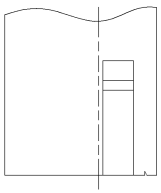

Bemerkungen :

- keine scharfen Kanten
- nicht bemasste Rundungen R 0,5 mm
- zulässige Entformungsschräge max 0°30'
- Schriften und Gravuren 0,2 mm erhaben
- passende Zusatzverriegelung ID-Nr. 695 460

Weitergabe sowie Vervielfältigung dieser Unterlage, Verwertung und Mitteilung ihres Inhaltes ist nicht gestattet, soweit nicht ausdrücklich zugestanden. Zuwiderhandlungen verpflichten zu Schadenersatz. Alle Rechte für den Fall der Patenterteilung oder Gebrauchsmustereintragung vorbehalten.
Copying of this document, and giving it to others and the use or communication of the contents thereof, are forbidden without express authority. Offenders are liable to the payment of damages. All rights are reserved in the event of the grant of a patent or the registration of a utility model or design.

CAD UNIGRAPHICS

DELPHI
Packard Electric Systems
Postfach 2104.20
D - 42354 Wuppertal

	1998	Datum/Date	Name
Bearb. Drawn by		01.09.	U/Rab.
Gepr. Checked by		02.09.	Seut.
Norm gepr. Standard che		03.09.	R.Wis.

Teil. Nr.: Part No. 1D siehe Tabelle / see chart

Werkstoff Material siehe Tabelle / see chart

Freimaße DIN 16901 Ausgabe 1982

Werkstückkanten nach DIN 6784

Benennung/Title
Flachsteckhülsengehäuse 2 pol.
fuer Metri-Pack 150
Receptacle housing 2 way

Maßstab/Scale 10:1 1:1

Projektion/Projection

Zeichnungs-Nr. Drawing-No. 6302.1411 . . . . . .

Teil Piece . . . Blatt Page . . . von from . . .

Status K

Ersatz für/Replacement for: .

Erstellung der Originalzeichnung / Original design: Datum 06.02.1990 / Name Glock / Schmella

Format A1

-0,1 gerundet / -0,2 gerundet	Prüfmaße / Hilfsmaße / theoretische Maße	nicht tolerierte Winkel: ± 3°	Toleranzgruppe nach DIN 16 901	Nennmaßbereich über	0	3	10	22	40	70	120	200			
				bis	3	10	22	40	70	120	200	400			
				Allgemeintoleranzen	± 0,20	± 0,25	± 0,30	± 0,40	± 0,50	± 0,70	± 1,00	± 1,90			

DELPHI Packard Electric Systems

DELPHI

ARCHIVES: 02.6.99