1	2	3	4
recommended cut-out for snap-in fixing (edge opposite to snap-in direction) Empfohlener Ausschnitt für Rastbefestigung (Grat gegenüber Bestückungsseite)	wall thickness Wanddicke	length of cut-out Ausschnittlänge	width of cut-out Ausschnittbreite
	0.75 to / bis 1.25	30 $^{}_{-0.1}$	11 $^{+0.1}$
	1.25 to / bis 2	30.2 $^{}_{-0.1}$	11 $^{+0.1}$
	2 to / bis 3	30.6 $^{}_{-0.1}$	11 $^{+0.1}$

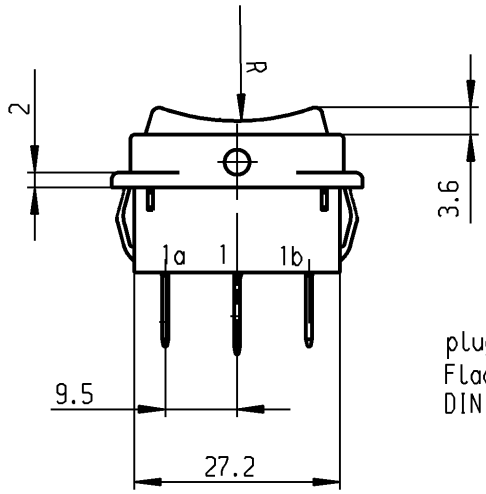

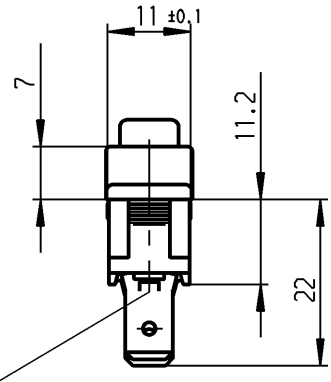

plug-in
Flachstecker
DIN 46244-6.3x0.8

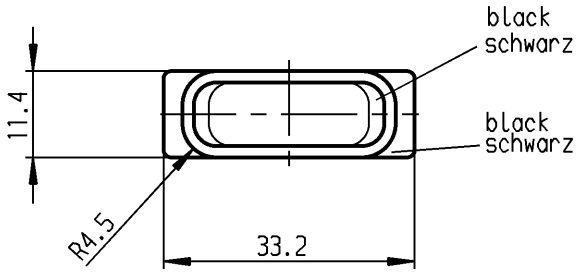

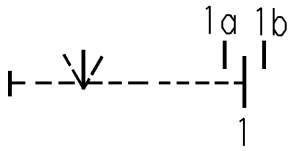

Marking
Aufschrift
Ⓜ
1838.
6(4)/250 ~ T105/55
05
6A 125-250V AC
1/8 HP
R58

date code of manufacture:
year / month
acc. to DIN EN 60062

Herstelljahr/- monat nach
DIN EN 60062

SPDT
with centre-off
biased from both sides
suitable for appliances of class II

Umschalter 1-polig
Ausstellung in der Mitte
Tastfunktion beidseitig
Für Geräte der Klasse II geeignet

für Form und Lage / FOR SHAPE AND LOC.	◎ ≡	0.1			
für Winkel / FOR ANGLE ± 2°					
c			g		
b	29986	16.08.00 Grh	f		
a	29631	04.07.00 grh	e		
			d		
Ausg. ISSUE	Änderung REVISION	gez. DRAWN BY	Ausg. ISSUE	Änderung REVISION	gez. DRAWN BY

Allgemeintoleranzen
UNTOLERANCED DIMENSIONS

PROJECTION

Abmasse und Nennmassbereiche Angaben in mm	Laengen LENGTH	Radien RADII
0-6	± 0.2	± 0.2
>6-15	± 0.4	± 0.4
>15-30	± 0.4	± 0.4
>30-70	± 0.6	± 10%
>70-120	±	
>120-200	±	

ALL DIMENSIONS ARE IN MILLIMETRES

Pause COPY

Blatt SHEET

Original DIN A4

Maßstab SCALE 1:1

0 10 20 30 mm

CAD Medusa Z

gez./DRAWN BY 04.07.00 grh
gepr./CHECKED BY Kiz

Ersatz für/REPLACEMENT OF
Zeichn. gl. Nr. vom 02.11.88

Typ K

Zeichn./DRAWING NO. 1838.8302

Appliance Switch
Geräteschalter

MARQUARDT
Marquardt GmbH, D-78604 Rietheim-Weilheim

Diese Unterlage ist geistiges Eigentum der Marquardt GmbH. Schutzvermerk nach DIN 34 beachten. Copyright reserved.