1	2	3	4
Empfohlener Ausschnitt für Rastbefestigung (Grat gegenueber Bestueckungsseite) recommended cut-out for snap-in fixing (edge opposite to snap-in direction)	Wanddicke wall thickness	Ausschnittlaenge length of cut-out	Ausschnittbreite width of cut-out
	0.75 to / bis 1.25	26.2 $_{-0.1}$	12.4 $^{+0.1}$
	1.25 to / bis 2	26.4 $_{-0.1}$	12.4 $^{+0.1}$
	2 to / bis 3	26.8 $_{-0.1}$	12.4 $^{+0.1}$

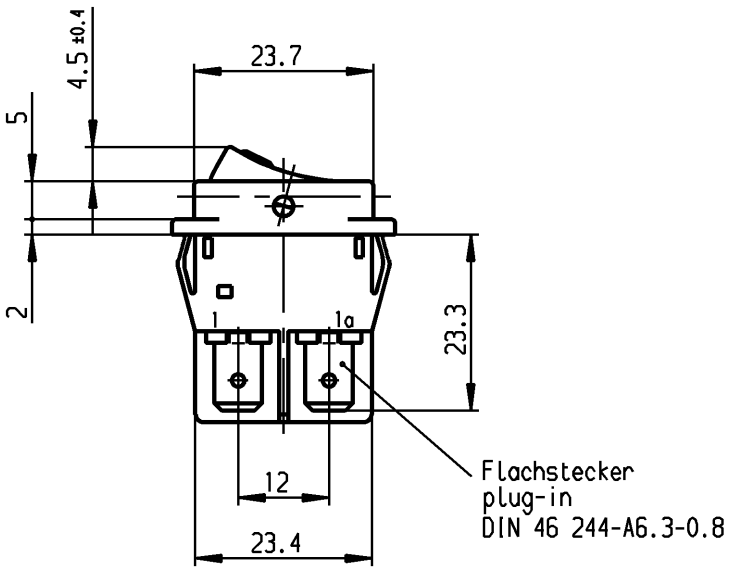

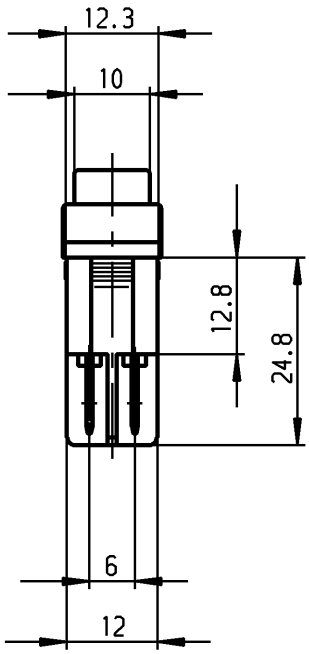

VERTRAULICH-CONFIDENTIAL
© Alle Rechte bei Marquardt, auch fuer den Fall von Schutzrechtsanmeldungen. Jede Verfuegungsbefugnis, wie Kopier- und Weitergaberecht, bei uns.
© This document is the exclusive property of Marquardt. Without our consent, it may not be reproduced or given to third parties.

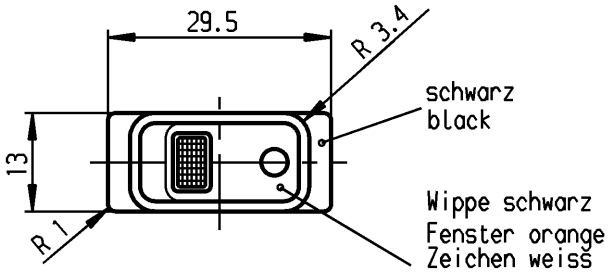

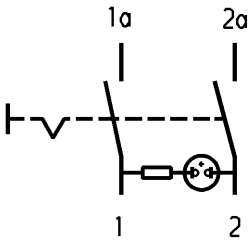

Aufschrift
Marking

Ⓜ
● 155..
16(4)/250 ~
10(4)/250 ~ 5E4 T100/55
5/100A 250V ~
05
16A 250V AC
2 HP
R145 UL CSA

Herstellort/-jahr/-woche
nach DIN EN 60062
code of manufacture:
place/year/week acc. to DIN EN 60062

Ausschalter 2-polig

Glimmlampe mit R_V für 230 V ~
Fuer Geraete der Klasse II geeignet

DPST

neon lamp with R_V for 230V AC
suitable for appliances of class II

für Form und Lage / FOR SHAPE AND LOC.			Allgemeintoleranzen UNTOLERANCED DIMENSIONS				
für Winkel / FOR ANGLE ±			PROJECTION	Abmasse und Nennmassbereiche Angaben in mm / ALL DIMENSIONS ARE IN MILLIMETRES	Laengen LENGTH	Radien RADII	
				0-6	± 0.2	± 0.2	
				>6-15	± 0.4	±	
				>15-30	± 0.4	±	
				>30-70	±	±	
				>70-120	±		
				>120-200	±		

Ausg. ISSUE	Änderung REVISION	gez. DRAWN BY	Ausg. ISSUE	Änderung REVISION	gez. DRAWN BY
c	35129	27.02.03 wj	g		
b	23635	16.01.96 RS	f		
a	21323	24.03.92 Mut	e		
			d	69572	11.02.11 Mut

Pause COPY

Blatt SHEET 01

Original DIN A4 | Maßstab SCALE 1:1

0 10 20 30 mm

CAD Medusa | Z

gez./DRAWN BY 27.04.88 ZF
gepr./CHECKED BY Lr
Ersatz für/REPLACEMENT OF

Typ	Zeichn./DRAWING NO.	Index
K	1555.3604	

Geraeteschalter
appliance switch

MARQUARDT
Marquardt, D-78604 Rietheim-Weilheim

Diese Unterlage ist geistiges Eigentum der Firma Marquardt. Schutzvermerk nach DIN 34 beachten. Copyright reserved.