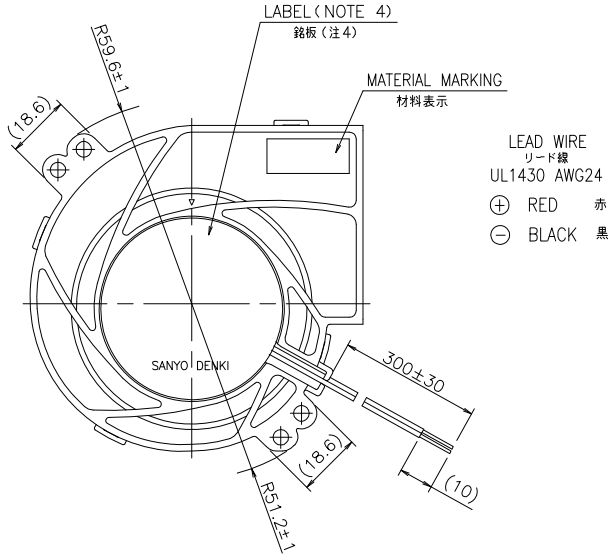


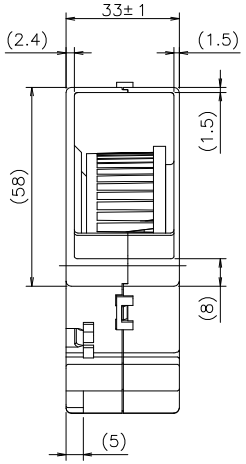


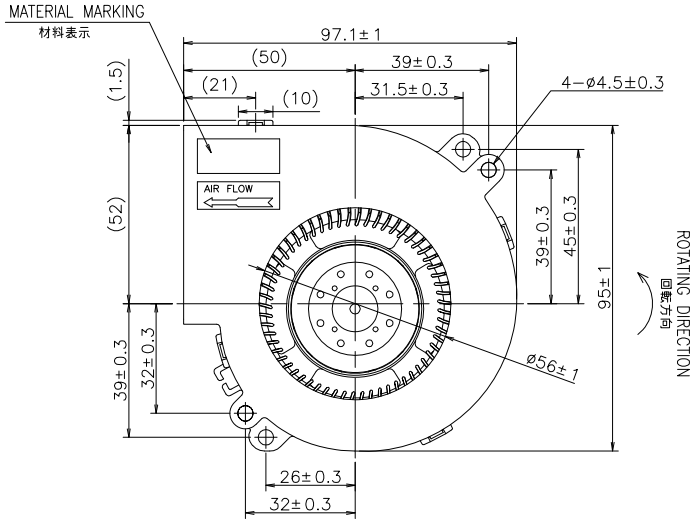


NOTE:
注

1. MEASURED AT 1 m DISTANCE FROM THE AIR INLET.
   ファン吸込側より1 mにて測定する。
2. MEASURED BETWEEN THE LEAD WIRES AND THE FRAME.
   リード線導体部とフレームとの間。
3. MOTOR IS PROTECTED FROM DAMAGE OF LOCKED ROTOR CONDITION AT THE OPERATING VOLTAGE.
   ファン拘束時焼損の恐れはない.
4. PRINT PRODUCT NAME, MODEL No., MANUFACTURER, AND MANUFACTURED DATE ETC.
   品名，型名，製造会社名 及び 製造年月日等を表示する。

| | |
|---|---|
| RATED VOLTAGE<br>定格電圧 | 12 V DC |
| OPERATING VOLTAGE<br>使用電圧範囲 | 7 V DC ~ 13.8 V DC |
| RATED CURRENT<br>定格電流 | 1.1 A AT 12 V DC<br>1.1 A（DC12 Vにて） |
| RATED SPEED<br>定格回転速度 | 4850 $min^{-1}$ AT 12 V DC（NOMINAL）<br>4850 $min^{-1}$ (DC12 Vにて) （中心値） |
| INSULATION RESISTANCE<br>絶縁抵抗 | 10 MΩ MIN. AT 500 V DC (NOTE 2)<br>DC500 Vメガーにて10 MΩ以上 （注2） |
| DIELECTRIC STRENGTH<br>絶縁耐圧 | ONE MINUTE AT 500 V AC, 50/60 Hz (NOTE 2)<br>AC50/60 Hz, 500 Vにて1分間耐えること（注2） |
| OPERATING TEMPERATURE<br>使用温度範囲 | −10 ℃ ~ +70 ℃ |
| SOUND PRESSURE LEVEL<br>音圧レベル | 57 dB(A)（NOMINAL）(NOTE 1)<br>57 dB(A) （中心値） （注1） |
| MASS<br>質量 | APPROX. 190 g<br>約 190 g |
| MATERIAL<br>材質 | FRAME, IMPELLER: PLASTICS<br>フレーム，羽根：樹脂成形品 |

PERFORMANCE CURVES

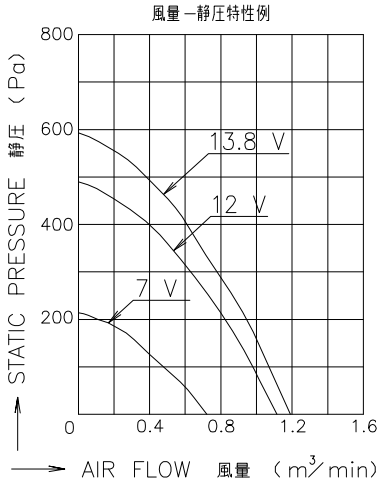


| | |
|---|---|
| 12 V H SPEED<br>12 V H スピード | |
| SAN ACE B97<br>サンエース B97 | |
| REFERENCE ONLY | 9BMB12H202 |